TRE-P

THE BOOK OF DOORS 2012

Indice
Index

AZIENDA COMPANY 04

TEMA THEME 06

ESPRESSIONI EXPRESSION 08

GRIFFE 12

RADAR 14

PLANAR 40

SINTONIA 54

POLIS 82

SYSTEMWOOD 108

CLASSICHE 116

LIBRO 126

EASY 142

SCORREVOLI 152

SICURA 2000 SECURITY DOOR 162

E.I. FIRE RESISTANT DOOR 168

SERRATURA MAGENTICA MAGNETIC LOCK 178

MATERIALI E FINITURE MATERIALS AND FINISHES 181

Azienda
Company

PROGETTARE IL PRESENTE. POTREBBE ESSERE QUESTO IL LEITMOTIV DELLA TRE-P&TRE-PIÙ, UN'AZIENDA DA MOLTO TEMPO LEADER NEL SETTORE DELLE PORTE PER INTERNI. LA SUA STORIA È INFATTI STATA SCRITTA DA PRESTIGIOSE FIRME NAZIONALI E INTERNAZIONALI, OGNUNA DELLE QUALI HA LASCIATO UN'IMPRONTA SIGNIFICATIVA NELL'INNOVAZIONE, NELL'ESTETICA, NELLA TECNOLOGIA, NELL'INTERPRETAZIONE DELL'ATTUALITÀ E NELLA RICERCA PUNTIGLIOSA DELL' ULTIMA SOLUZIONE FUNZIONALE, ESTETICA, TECNOLOGICA. UNA SFIDA RESA PERÒ POSSIBILE DA UN'AZIENDA DINAMICA E APERTA, COL FIUTO APPUNTO DELLE COLLABORAZIONI PIÙ INTELLIGENTI NEL CAMPO DELLA PROGETTAZIONE, MA ANCHE CON L'INTUIZIONE DELLE ESIGENZE CONCRETE DEL MERCATO PIÙ COLTO ED EVOLUTO, ATTENTO, AL TEMPO STESSO, AL CONTENUTO E ALL'IMMAGINE. IL PERCORSO STORICO DELLA TRE-P&TRE-PIÙ VANTA UN ASSOLUTO PRIMATO DI PRESTIGIOSI RICONOSCIMENTI UFFICIALI NELL'AMBITO DEL SETTORE DELLE PORTE D'ARREDAMENTO.
E' LA TESTIMONIANZA DI UN CAMMINO AZIENDALE FONDATO SULL' ALTA QUALITÀ, A SUA VOLTA UFFICIALMENTE CERTIFICATA. UN RISULTATO DOVUTO ALLE SPINTE DEL MERCATO, ALLE INSIGNI FIRME DI ARCHITETTI E DESIGNERS, A PROGETTI APERTI E IMPRONTATI ALL' ALTA TECNOLOGIA, ALLA CONSEGUENTE RICERCA DI NUOVI E SPERIMENTALI MATERIALI, ALLE COMPLESSE E CURATE FASI DELLA LAVORAZIONE, E INFINE AD UN DINAMICO E COSTRUTTIVO RAPPORTO CON LA CLIENTELA NAZIONALE E INTERNAZIONALE. I PRODOTTI STORICAMENTE PIÙ SIGNIFICATIVI CORRISPONDONO AI NOMI DI REVER, CONVEX, PAVILION E PLANUS, E I PROGETTISTI/DESIGNERS RISPETTIVAMENTE AI NOMI DI CINI BOERI, NIEDER, PORSCHE, ANTONIO CITTERIO. SONO NOMI CHE RAPPRESENTANO NON SOLO UN PRODOTTO, MA GLI STILI E LE CULTURE DI UN PRESENTE E DI UN'ATTUALITÀ SEMPRE MUTEVOLE NEI GUSTI E NELLE CONCRETEZZE: SI TOCCANO QUINDI LE CADENZE DEL MODERNO E DEL CONTEMPORANEO, DEL ROMANTICO E DEL TECNOLOGICO/RAZIONALE, E ALL'INTERNO DI QUESTI GUSTI E TENDENZE VIENE ESPRESSA LA MASSIMA ATTENZIONE ALLE SOLUZIONI DELLA FUNZIONALITÀ E DELLA QUALITÀ. UN CAPOLAVORO AZIENDALE DAVVERO SORPRENDENTE FATTO DI SINERGIA TRA AZIENDA, DESIGNERS, DI RICERCA DI CONTINUI ADEGUAMENTI, DI COESISTENZA TRA RAZIONALITÀ ED EMOZIONE; INSOMMA UN MIRACOLO IMPRENDITORIALE E SCIENTIFICO PRODOTTO DALLA TECNOLOGIA PIÙ SPINTA, TRADOTTA PER L'UOMO E PER I SUOI SENTIMENTI.

PLAN THE PRESENT. THIS COULD BE THE LEITMOTIV OF TRE-P&TRE-PIÙ COMPANY, WHICH HAS BEEN LEADER IN THE PRODUCTION OF INNER DOORS FOR A LONG TIME. ITS HISTORY, IN FACT, HAS BEEN WRITTEN BY PRESTIGIOUS NATIONAL AND INTERNATIONAL DESIGNERS. EACH OF THEM HAS LEFT A SIGNIFICANT MARK IN INNOVATION, BEAUTY, TECHNOLOGY, IN THE INTERPRETATION OF TOPICAL INTEREST AND IN THE OBSTINATE RESEARCH OF THE LATESTFUNCTIONAL, AESTHETIC AND TECHNOLOGIC SOLUTION. A CHALLENGE WHICH HAS BEEN MADE POSSIBLE THANKS TO A DYNAMIC AND OPEN-MINDED COMPANY, WITH A SPECIAL FLAIR FOR SPOTTING THE MOST INTELLIGENT COOPERATIONS IN THE PLANNING FIELD, AND ALSO WITH THE INTUITION OF THE CONCRETE NEEDS OF THE MOST CULTURED AND OPEN-MINDED MARKET, AND ALSO CAREFUL TO CONTENTS AND IMAGE AT THE SAME TIME. THE HISTORY OF TRE-P&TRE-PIÙ BOASTS OF AN ABSOLUT PRIMACY OF PRESTIGIOUS OFFICIAL RECOGNITIONS IN THE FIELD OF INNER DOORS. THIS EVIDENCE THE WAY OF THE COMPANY BASED ON THE OFFICIALLY CERTIFIED HIGH QUALITY. THE MOST IMPORTANT PRODUCTS IN TRE-P&TRE-PIÙ HISTORY ARE REVER, CONVEX, PAVILION, PLANUS, AND THE RELEVANT DESIGNERS CINI BOERI, NIEDER, PORSCHE AND ANTONIO CITTERIO. THESE ARE NAMES WHICH DON'T REPRESENT JUST A PRODUCT, BUT THE STYLES AND THE CULTURES OF PRESENT TIME ANDUP-TO-DATENESS, ALWAYS CHANGEABLE FOR TASTES AND CONCRETENESS: FROM MODERN AND CONTEMPORARY STYLE, TO A ROMANTIC AND TECHNOLOGIC ONE, AND, INSIDE THESE TASTES AND TRENDS, A MAXIMUM ATTENTION IS EXPRESSED TO FIND SOLUTIONS OF THE BEST FUNCTIONALITY AND UALITY. HICH ALLOW POLYESTER TO BECAME AS BRIGHT AND POLISHED AS GLASS.

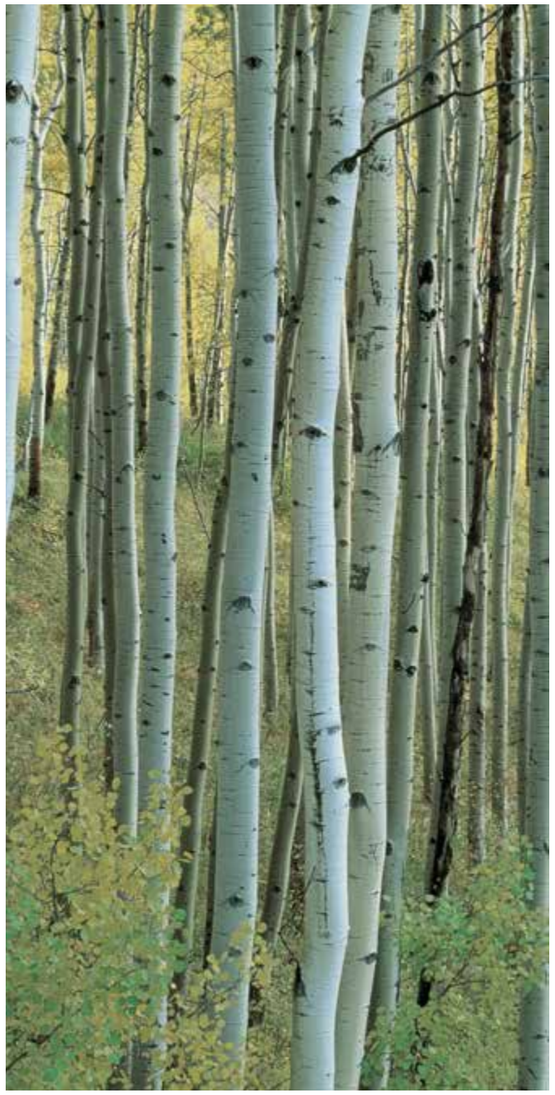

Tema
Theme

LE PAGINE INTRODUTTIVE DEL CATALOGO ILLUSTRANO IL PERCORSO CHE IL LEGNO COMPIE PRIMA DI ENTRARE AD ARREDARE LE CASE CON LA POESIA DELLA NATURA E CON LA STORIA DELLA TRADIZIONE. SCORRONO DAPPRIMA IMMAGINI DI LEGNO TRASFORMATO IN MASSELLO SEMILAVORATO CHE ANDRÀ A COSTITUIRE L'ANIMA E LA STRUTTURA/INTELAIATURA PORTANTE DELLE PORTE. SEGUONO POI IMMAGINI DI LEGNO TRASFORMATO IN LASTRA CHE RIVESTIRÀ LA PANNELLATURA ESTERNA, RENDENDO PIACEVOLE L'IMMAGINE ESTETICA DELLA PORTA ATTRAVERSO ELEGANTI DISEGNI, A VOLTE COL TRATTEGGIO SEMPLICE E LINEARE E A VOLTE ANCHE CON FIGURAZIONI RICERCATE, A IMITAZIONE DEI CLASSICI INTARSI. SARÀ L'ORMAI STORICO CURRICULUM DI UN'AZIENDA LEADER DEL SETTORE AD AGGIUNGERE PERFEZIONE TECNICA. MA SARÀ SEMPRE LA PREZIOSA NATURA A QUALIFICARE IL SAPORE, L'ATMOSFERA, LA VITA E IL SENTIMENTO DELLE CASE IN CUI ENTRERANNO LE PORTE TRE-P.

THE INTRODUCTION TO THE CATALOGUE PROVES HOW WOOD IS PROCESSED BEFORE ENTERING OUR HOUSE TO BE FURNISHED ACCORDING TO THE POETRY OF NATURE AND THE HISTORY OF TRADITION. FIRST OF ALL WOOD IS CHANGED INTO HALF-FINISHED SOLID WOOD WHICH WILL REPRESENT THE CORE AND THE SELF-STANDING DOOR FRAME. THEN FOLLOWS WOOD CHANGED INTO A PLATE COVERING THE EXTERNAL PANELLING, LEADING TO THE PLEASANT DOOR AESTHETIC IMAGE THROUGH ELEGANT DESIGNS, SOMETIMES SIMPLE AND LINEAR, SOMETIMES THROUGH REFINED PATTERNS, IMITATING CLASSICAL INLAYS. THE LONG-LASTING COMPANY EXPERIENCE, A LEADER IN ITS COMPETENCE SECTOR, WILL ALLOW TO REACH A REAL TECHNICAL PERFECTION. BUT NATURE WILL QUALIFY TASTE, ATMOSPHERE, LIFE AND SPIRIT OF ANY HOUSE FURNISHED WITH TRE-P DOORS.

Espressioni
Expression

IL LEGNO RAPPRESENTA UN PATRIMONIO DI VITA DEL PIANETA, COL QUALE L'UOMO PER MILLENNI HA VISSUTO IN PERFETTA ARMONIA. OGGI, IN UN'EPOCA IN CUI LO SFRUTTAMENTO DELLE RISORSE DIVENTA INCONTROLLATO, QUESTA SINTONIA VA DA TUTTI PRESERVATA. TRE-P HA QUINDI SPOSATO INTERAMENTE QUESTA ETICA DELLA SENSIBILITÀ AMBIENTALE, ADERENDO ALLE REGOLE CHE CONSENTONO DI SFRUTTARE COMUNQUE ILPATRIMONIO BOSCHIVO, MA SECONDO REGOLAMENTI APPOSITI E NEL RISPETTO DELLE LEGGI ESISTENTI.

WOOD REPRESENTS AN ESTATE OF THE LIFE OF EARTH WHICH MEN HAVE LIVED FOR MILLENNIUMS IN PERFECT AGREEMENT WITH. NOWADAYS THE UTILIZATION OF THE RESOURCES IS UNCONTROLLED, THAT'S WHY THIS AGREEMENT MUST BE PRESERVED. THEREFORE TRE-P HAS COMPLETELY CHOSEN THE ETHICS OF THE ENVIRONMENTAL SENSITIVITY, SUPPORTING THE REGULATIONS WHICH ALLOW TO MAKE USE OF THE WOODLAND ESTATE, BUT ACCORDING TO PROPER RULES.

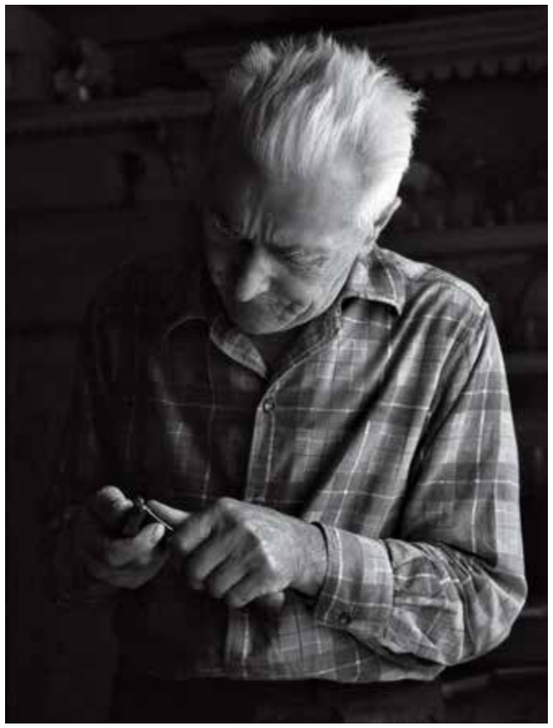

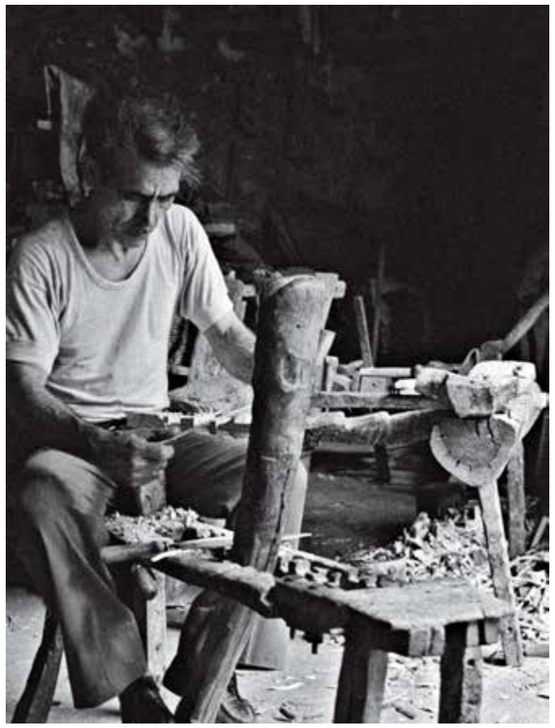

Griffe

NEL ROMANZO DELLA CASA IL CALORE ARREDATIVO PER ECCELLENZA È ESPRESSO DAL LEGNO, IL MATERIALE DI ANTICA MEMORIA E DI PRIMORDIALE EMOZIONE! E' IL LEGNO CHE QUALIFICA IL SAPORE, L'ATMOSFERA, LA VITA E IL SENTIMENTO DELLA CASA STESSA. PURO LEGNO È L'ANIMA INTERNA DELLE PORTE TRE-P, MA PURO LEGNO, E PREZIOSO LEGNO, ANCHE QUELLO CHE RIVESTE E RENDE PIACEVOLE L'IMMAGINE ESTETICA DELLA PORTA.
A CORONARE L'EMOZIONE DELLA NATURA È PERÒ UNA STORICA GRIFFE, IL LOGO TRE-P, CIOÈ UNA COLLAUDATA GARANZIA DELLA QUALITÀ CERTIFICATA.

IN THE NOVEL OF THE HOUSE, THE UNIQUE FURNISHING WARMTH DEPENDS ON WOOD, THE ANCIENT MEMORY AND ORIGINALLY EMOTIONAL MATERIAL! AND IT IS WOOD THAT QUALIFIES TASTE, ATMOSPHERE, LIFE AND THE HOUSE ITSELF. PURE WOOD IS THE INTERNAL SOUL OF TRE-P DOORS, BUT PURE PRECIOUS WOOD IS THE MATERIAL THAT ALSO COVERS AND MAKE A DOOR PLEASANT AND AESTHETICALLY UNIQUE. TO FINALLY TRANSFER EMOTION IS AN HISTORICAL BRAND, THE TRE-P LOGO, A TESTED GUARANTEE OF CERTIFIED QUALITY.

Radar

design TRE-P *LAB*

RADAR È ORMAI DIVENTATA IL SIMBOLO DI UNA PORTA TRE-P CHE NON HA PARI PER LA SUA CAPACITÀ DI SUPERARE INDENNE IL TEMPO E LE MODE PER RIMANERE SEMPRE MODERNA E SEMPRE CONTEMPORANEA, CON IL SUO ESSENZIALE DISEGNO E LA SUA RAZIONALE COMPLANARITÀ. CON RADAR TRE-P OFFRE UN PRODOTTO CARATTERIZZATO DA UNA TECNOLOGIA ALTAMENTE FUNZIONALE E DA UN DESIGN MODERNO, IN DUE DIVERSE TIPOLOGIE: AD ANTA PIANA E TUTTO VETRO. LA REVERSIBILITÀ DELLA PORTA PERMETTE DI FISSARE IN LOCO IL SENSO DI APERTURA. I COPRIFILI, DI NOTEVOLE LARGHEZZA (80 MM) FISSATI CON SISTEMA A INCASTRO E COMPLANARI ALL'ANTA, CONFERISCONO CONTINUITÀ E PULIZIA FORMALE ALL'INSIEME.

RADAR BECAME IN TIME A SYMBOL OF THE TRE-P DOORS AND IT LASTS IN TIME AND DOES NOT CHANGE WITH THE EVER-CHANGING FASHIONS, BUT IT IS STILL MODERN AND UPDATED, THANKS TO ITS ESSENTIAL DESIGN AND RATIONAL CO-PLANARITY. TRE-P THROUGH ITS RADAR OFFERS A HIGHLY TECHNOLOGICAL PRODUCT, FEATURING A MODERN DESIGN IN TWO DIFFERENT MODELS: FLAT DOOR AND GRAN VETRO. THE DOOR REVERSIBILITY ALLOWS TO DECIDE THE DOOR OPENING DIRECTLY ON-SITE. THE WIDE FINISHING LISTS (80 MM) SET-UP ANDCO-PLANAR TO THE DOOR, MAKE THE DOOR CLEAN AND FORMAL AT THE SAME TIME.

RADAR
LACCATO CAFFÈ
COFFEE LACQUERED

LA COMPATTEZZA E LA PULIZIA ESTETICA DI RADAR MANTIENE LA SUA FRESCHEZZA E ATTUALITÀ.

COMPACT AND AESTHETICALLY CLEAN RADAR TOTALLY IN LINE AND UPDATED.

RADAR
LACCATO ROSSO
RED LACQUERED

RADAR
LACCATO ECRÙ
ECRÙ LACQUERED

A DESTRA - RIGHT
RADAR TUTTOVETRO
LACCATO ECRÙ
CRISTALLO SATINATO
ECRÙ LACQUERED
FROSTED GLASS

RADAR TUTTOVETRO
LACCATO BIANCO PIÙ
CRISTALLO SATINATO
WHITE PIÙ LACQUERED
FROSTED GLASS

RADAR
LACCATO BIANCO PIÙ
WHITE PIÙ LACQUERED

Radar Scultura

design TRE-P *LAB*

LAVORAZIONE SCULTURA PER RADAR, IL PRODOTTO PIÙ STORICO, SIMBOLICO E COLLAUDATO DELLA TRE-P.
NE SINTETIZZIAMO QUI LE SUE PIÙ RICONOSCIUTE E IMPORTANTI DOTI, INIZIANDO DAL SUO DISEGNO ESSENZIALE, PROSEGUENDO CON LA SUA REVERSIBILITÀ UTILISSIMA AI FINI DI UNA PROGRAMMAZIONE IN LOCO DEL SUO SENSO DI APERTURA, E FINENDO CON L'ESALTAZIONE DELLA SUA ELEGANTE E TOTALE COMPLANARITÀ. TUTTI VALORI TECNICI ED ESTETICI CHE HANNO PERMESSO A RADAR DI SUPERARE INDENNE IL TEMPO E LE MODE, RIMANENDO ANCORA SULLA BRECCIA GRAZIE AL NUOVO ABITO SCOLPITO DA SCULTURA.

THE SECOND CHAPTER OF SCULTURA IS DEDICATED TO RADAR, THAT IS THE MOST HISTORICAL, RAPRESENTATIVE AND SOLD PRODUCT OF TRE-P. TO SUMMARIZE ITS WELL-KNOWN AND IMPORTANT FEATURES, WE CAN START FROM THE ESSENTIAL DESIGN, GO ON WITH ITS REVERSIBILITY, THAT IS VERY USEFUL TO DEFINE THE WAY OF OPENING AT THE MOMENT OF INSTALLATION OF THE DOOR, AND FINISH WITH THE EXALTING OF ITS ELEGANT AND COMPLETE COPLANARITY. ALL THESE TECHNICAL AND AESTHETICAL VALUES ALLOW RADAR TO BE ALWAYS UPDATED AND TRENDY, STANDING IN THE BREACH THANKS TO THE NEW LOOK GIVEN BY SCULTURA.

RADAR
LACCATO BIANCO PIÙ SCULTURA
WHITE PIÙ LACQUERED SCULTURA

RADAR
LACCATO BIANCO PIÙ SCULTURA
WHITE PIÙ LACQUERED SCULTURA

IN QUESTA FOTO SCULTURA ESTENDE IL SUO RIVESTIMENTO ALLA TOTALITÀ DI TUTTI I COMPONENTI: E INFATTI PANNELLO, STIPITI E COPRIFILI VESTONO LA STESSA VENATURA SCOLPITA ORIZZONTALE E VERTICALE SU TUTTA LA LARGHEZZA DELLA PORTA, PARTECIPANDO INSIEME ALLA REALIZZAZIONE DELLA NUOVA ELEGANZA. COME È A TUTTO CAMPO LA COMPLANARITÀ DI RADAR COSÌ È A TUTTO CAMPO IL NUOVO VESTITO DI SCULTURA

IN THIS PICTURE SCULTURA EXTENDS THE PROCESSING TO ALL ITS ELEMENTS: IN FACT DOOR PANEL, FRAME AND TRIMS HAVE THE SAME HORIZONTAL AND VERTICAL SCULPTURED VENEER ON THE WIDTH OF THE WHOLE DOOR, REALIZING TOGETHER A NEW ELEGANCE. AS WELL AS THE MAIN FEATURE OF RADAR IS COPLANARITY, THE MAIN FEATURE OF SCULTURA IS ITS NEW LOOK.

RADAR
LACCATO CREMA SCULTURA
CREAM LACQUERED SCULTURA

LAVORAZIONE SCULTURA PER LE ESSENZE. RADAR, IL PRODOTTO PIÙ STORICO, SIMBOLICO E COLLAUDATO DELLA TRE-P, È DISPONIBILE NELLE FINITURE WENGÉ SCULTURA, NOCE CANALETTO SCULTURA E ROVERE CHIARO SCULTURA. TUTTI VALORI TECNICI ED ESTETICI CHE HANNO PERMESSO A RADAR DI SUPERARE INDENNE IL TEMPO E LE MODE, RIMANENDO ANCORA SULLA BRECCIA GRAZIE AL NUOVO ABITO SCOLPITO DA SCULTURA.

SCULTURA FINISH IS FOR WOOD TOO. RADAR, THAT IS THE MOST HISTORICAL, REPRESENTATIVE AND SOLD PRODUCT OF TRE-P, IS AVAILABLE IN WENGÉ SCULTURA, CANALETTO WALNUT SCULTURA AND LIGHT OAK SCULTURA. ALL THESE TECHNICAL AND AESTHETICAL VALUES ALLOW RADAR TO BE ALWAYS UPDATED AND TRENDY, STANDING IN THE BREACH THANKS TO THE NEW LOOK GIVEN BY SCULTURA.

RADAR
FINITURA WENGÈ SCULTURA
WENGÈ FINISH SCULTURA

RADAR
FINITURA WENGÈ SCULTURA
WENGÈ FINISH SCULTURA

RADAR
FINITURA NOCE CANALETTO
SCULTURA
CANALETTO WALNUT FINISH
SCULTURA

RADAR
FINITURA NOCE CANALETTO
SCULTURA
CANALETTO WALNUT FINISH
SCULTURA

SCULTURA ESTENDE LA SUA LAVORAZIONE ALLA TOTALITÀ DI TUTTI I COMPONENTI: INTRECCI ORIZZONTALI E VERTICALI DELLE VENATURE COMPARTECIPANO AD UN RISULTATO COMPLESSIVO DEL DISEGNO E AD UNA NOBILE DIMENSIONE DELL' ELEGANZA.

SCULTURA TRANSFERS THE SAME PROCESSING TECHNIQUE TO ANY ELEMENTS: HORIZONTAL AND VERTICAL GRAIN INTERLACING LEADS TO A GENERAL PATTERN FINAL RESULT AND TO A UNIQUE NOBLE FINISH.

RADAR
FINITURA ROVERE CHIARO SCULTURA
LIGHT OAK FINISH SCULTUTA

Technical

E' LA PRESENTAZIONE DI SCHEMI E DISEGNI TECNICI DA CUI TRARRE LE FONDAMENTALI INFORMAZIONI SULLE CARATTERISTICHE STRUTTURALI, SULLE FORME, SULLE MISURE, SUI FISSAGGI, E SUI PIÙ IMPORTANTI DETTAGLI TECNICI INERENTI LA COLLOCAZIONE E IL MONTAGGIO DELLA PORTA.

DIAGRAMS AND TECHNICAL DRAWINGS WHICH OFFER THE MAIN INFORMATION ON THE STRUCTURAL FEATURES, SHAPES, SIZES, FINISHES AND ON THE MOST IMPORTANT TECHNICAL DETAILS AS FOR DOOR ASSEMBLING AND POSITIONING.

LIBRO SCORREVOLI / FOLDING AND SLIDING DOORS

Le porte scorrevoli interno ed esterno muro sono disponibili in tutte le finiture previste dal modello Radar.
The sliding doors inner and external wall are available in all the finishes previewed from the model Radar.

porta Libro
door Libro

Scorrevole interno muro
Sliding inside the wall

Scorrevole esterno muro
(escluso Scultura)
Sliding outside wall (not for Scultura)

Easy
Easy

COPRIFILO cm. 8 FINISHING LIST cm. 8

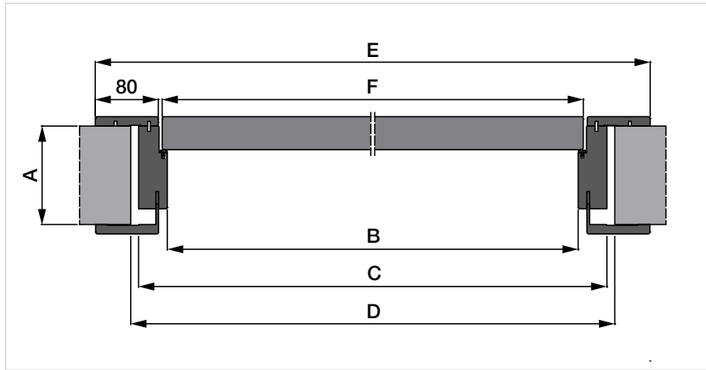

sezione orizzontale
horizontal section

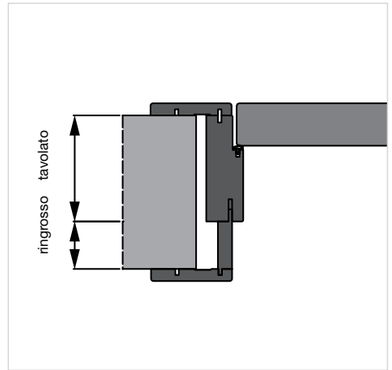

stipite telescopico per tavolati superiori a cm. 12,5
telescopic jamb for boarding thicker than cm. 12,5

sezione verticale
vertical section

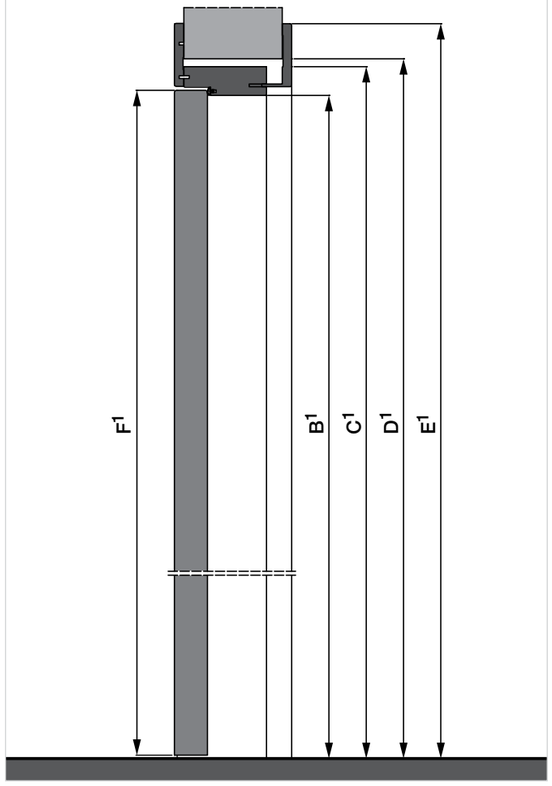

A spessore tavolato: cm. 8,5/10,5 - 10,5/12,5	A door post thickness: cm. 8,5/10,5 - 10,5/12,5
B larghezza luce netta nominale: cm. 60 - 65 - 70 - 75 - 80 larghezza luce netta reale: cm. 60,1 - 65,1 - 70,1 75,1 - 80,1	B nominal clear opening width: cm. 60 - 65 - 70 - 75 - 80 effective clear opening height: cm. 60,1 - 65,1 - 70,1 75,1 - 80,1
C larghezza esterno stipite: cm. 67,4 - 72,4 - 77,4 82,4 - 87,4	C external jamb width: cm. 67,4 - 72,4 - 77,4 82,4 - 87,4
D larghezza interno falso telaio: cm. 70 - 75 - 80 - 85 - 90	D door jamb width: cm. 70 - 75 - 80 - 85 - 90
E larghezza esterno coprifili: cm. 78,3 - 83,3 - 88,3 93,3 - 98,3	Ee outside finishing list widt: cm. 78,3 - 83,3 - 88,3 93,3 - 98,3
F larghezza anta: cm. 61,4 - 66,4 - 71,4 76,4 - 81,4	F width door: cm. 61,4 - 66,4 - 71,4 76,4 - 81,4
B¹ altezza luce netta reale: cm. 210,4 altezza luce netta nominale: cm. 210	B¹ effective clear opening height: cm. 210,4 nominal clear opening height: cm. 210
C¹ altezza esterno stipite: cm. 214,1	C¹ external jamb height: cm. 214,1
D¹ altezza interna falsotelaio: cm. 215	D¹ door jamb height: cm. 215
E¹ altezza esterno coprifili: cm. 219,5	E¹ outside finishing list height: cm. 219,5
F¹ altezza anta: cm. 210,4	F¹ door height: cm. 210,4

Planar

design TRE-P *LAB*

COME RECITA IL NOME STESSO LA SUA CARATTERISTICA È DATA DA UNA COMPLANARITÀ COMBACIATA, CHE CHIAMEREMMO COMPLANARITÀ "AL MILLIMETRO", IN QUANTO AVVICINA AL MASSIMO ANTA E COPRIFILO, CONFERENDO LORO UN SENSO DI CONTINUITÀ. UN'ALTRA PARTICOLARITÀ DI PLANAR È LA SCELTA DEL SENSO DI APERTURA "A SPINGERE", INVECE CHE "A TIRARE". UN NUOVO E INTERESSANTE PRODOTTO CHE QUALIFICA ULTERIORMENTE LA TRE-P IN DIREZIONE DI UNA FUNZIONALITÀ TECNICA ED ESTETICA RICERCATA E INNOVATIVA.

AS IT IS POSSIBLE TO UNDERSTAND FROM ITS NAME, THE MAIN FEATURE IS A PERFECT COPLANARITY "AT MILLIMETER", SINCE IT BRINGS THE DOOR PANEL NEARER TO THE TRIMS, GIVING THE IDEA OF CONTINUITY. ANOTHER FEATURE OF PLANAR IS THE CHOICE OF THE WAY OF OPENING "PUSHING", INSTEAD OF "PULLING". A NEW AND INTERESTING PRODUCT WHICH DIRECTS TRE-P TO AN EVEN MORE TECHNICAL FUNCTIONALITY AND INNOVATIVE AESTHETIC.

PLANAR
LACCATO CORDA
CORD LACQUERED

PLANAR
LACCATO BIANCO PIÙ
WHITE PIÙ LACQUERED

PLANAR Complanare

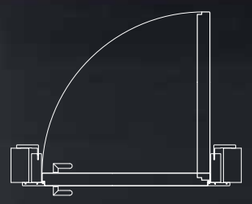

Planar Scultura

design TRE-P *LAB*

PLANAR, GRAZIE ALLA SUA COMBACIATA COMPLANARITÀ "AL MILLIMETRO", SI SPOSA BENISSIMO CON LA NUOVA LAVORAZIONE SCULTURA. L'ELEGANZA SI MATERIALIZZA QUINDI COME IN UN QUADRO MODERNO, CHE SI ESPRIME AL MASSIMO QUANDO È SENZA CORNICE.

PLANAR, THANKS TO THE PERFECT COPLANARITY "AT MILLIMETER", CAN EASILY MATCH WITH THE NEW PROCESSING SCULTURA AND, AS A MODERN PAINT, IT IS STILL MORE ELEGANT WHEN IT IS WITHOUT FRAME.

PLANAR
LACCATO BIANCO PIÚ SCULTURA
WHITE PIÚ LACQUERED SCULTURA

PLANAR
FINITURA WENGÉ SCULTURA
WENGÉ FINISH SCULTURA

PLANAR
FINITURA NOCE CANALETTO SCULTURA
CANALETTO WALNUT FINISH SCULTURA

Technical

E' LA PRESENTAZIONE DI SCHEMI E DISEGNI TECNICI DA CUI TRARRE LE FONDAMENTALI INFORMAZIONI SULLE CARATTERISTICHE STRUTTURALI, SULLE FORME, SULLE MISURE, SUI FISSAGGI, E SUI PIÙ IMPORTANTI DETTAGLI TECNICI INERENTI LA COLLOCAZIONE E IL MONTAGGIO DELLA PORTA.

DIAGRAMS AND TECHNICAL DRAWINGS WHICH OFFER THE MAIN INFORMATION ON THE STRUCTURAL FEATURES, SHAPES, SIZES, FINISHES AND ON THE MOST IMPORTANT TECHNICAL DETAILS AS FOR DOOR ASSEMBLING AND POSITIONING.

LIBRO E SCORREVOLI / FOLDING AND SLIDING DOORS

Le porte scorrevoli interno ed esterno muro sono disponibili in tutte le finiture previste dal modello Planar.
The sliding doors inner and external wall are available in all the finishes previewed from the model Planar.

porta Libro
door Libro

Scorrevole interno muro
Sliding inside the wall

Scorrevole esterno muro
(escluso Scultura)
Sliding outside wall (not for Scultura)

Easy
Easy

COPRIFILO cm. 8 FINISHING LIST cm. 8

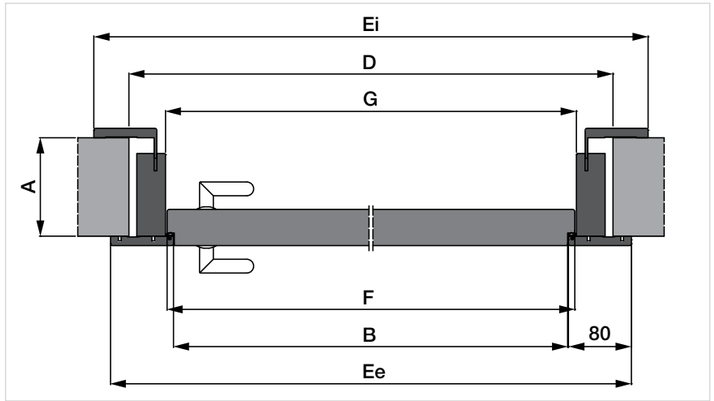

sezione orizzontale
horizontal section

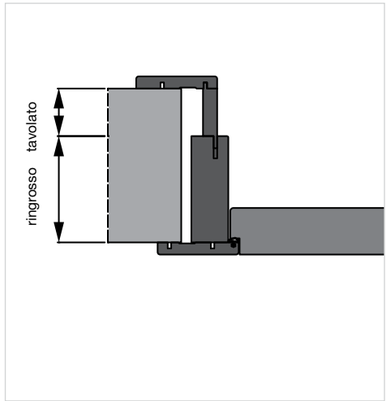

stipite telescopico per tavolati superiori a cm. 12,5
telescopic jamb for boarding thicker than cm. 12,5

sezione verticale
vertical section

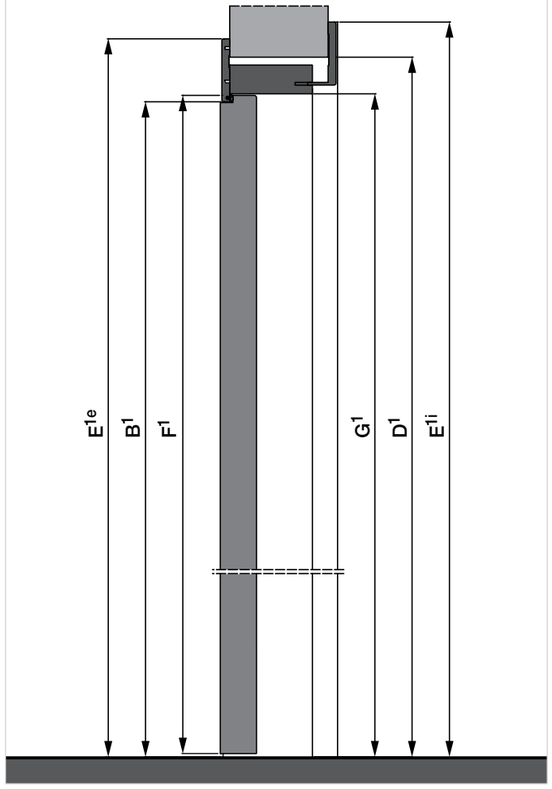

A spessore tavolato:
cm 8,5/10,5 - 10,5/12,5

B larghezza luce netta:
cm. 60 - 65 - 70 - 75
80 - 85 - 90

D larghezza interno falso telaio:
cm 70 - 75 - 80 - 85 - 90
95 - 100

Ei larghezza esterno coprifili
(lato interno):
cm. 80,4 - 85,4 - 90,4 - 95,4
100,4 - 105,4 - 110,4

Ee larghezza esterno coprifili
(lato esterno):
cm. 76 - 81 - 86 - 91
96 - 101- 106

F larghezza anta:
cm. 61,4 - 66,4 - 71,4 - 76,4
81,4 - 86,4 - 91,4

G larghezza luce stipite:
cm. 62,2 - 67,2 - 72,2 - 77,2
82,2 - 87,2 - 92,2

B^1 altezza luce netta:
cm 210,3

D^1 altezza interna falsotelaio:
cm 215

E^{1i} altezza esterno coprifili
(lato interno):
cm. 220,6

E^{1e} altezza esterno coprifili
(lato esterno):
cm 218,3

F^1 altezza anta:
cm 210,4

G^1 altezza luce stipite:
cm. 211,5

A door post thickness:
cm 8,5/10,5 - 10,5/12,5

B clear opening width:
cm. 60 - 65 - 70 - 75
80 - 85 - 90

D door jamb width:
cm 70 - 75 - 80 - 85 - 90
95 - 100

Ei outside finishing list
width (internal side):
cm. 80,4 - 85,4 - 90,4 - 95,4
100,4 - 105,4 - 110,4

Ee outside finishing list
width (external side):
cm. 76 - 81 - 86 - 91
96 - 101- 106

F width door:
cm. 61,4 - 66,4 - 71,4 - 76,4
81,4 - 86,4 - 91,4

G larghezza luce stipite:
cm. 62,2 - 67,2 - 72,2 - 77,2
82,2 - 87,2 - 92,2

B^1 clear opening heigh:
cm 210,3

D^1 door jamb height:
cm 215

E^{1i} outside finishing list
height (internal side):
cm. 220,6

E^{1e} outside finishing list
height (external side):
cm 218,3

F^1 door height:
cm 210,4

G^1 altezza luce stipite:
cm. 211,5

Sintonia

IL PROGRAMMA SINTONIA INTENDE RISPONDERE ALLA RICHIESTA DI ESSENZIALITÀ AVANZATA DA UNA CONSISTENTE DOMANDA DEL MERCATO ALLA RICERCA DI UNA SPESA CONTENUTA, MA CHE NON VUOLE RINUNCIARE A QUALIFICATE PRESTAZIONI STRUTTURALI ED ESTETICHE.

SINTONIA COMPLIES WITH THE ADVANCED ESSENTIALITY REQUEST, CONSISTING IN A MARKET REQUEST MORE AND MORE LOOKING FOR CONVENIENT PRICES WITHOUT GETTING RID OF CONSISTENT AESTHETIC AND STRUCTURAL PERFORMANCES.

SINTONIA
LACCATO BIANCOPIÙ
WHITEPIÙ LACQUERED

SINTONIA GRAN VETRO
LACCATO BIANCO PIÙ
CRISTALLO SATINATO
WHITE PIÙ LACQUERED
WITH FROSTED GLASS

SINTONIA
LACCATO BIANCO PIÙ
WHITE PIÙ LACQUERED

A SINISTRA - LEFT:
SINTONIA GRAN VETRO
NOCE TANGANIKA CHIARO,
CRISTALLO SATINATO
LIGHT TANGANYIKA WALNUT,
FROSTED GLASS

A DESTRA - RIGHT:
SINTONIA
NOCE TANGANIKA CHIARO
LIGHT TANGANYIKA WALNUT

PORTE, TUTTE IN NOCE CHIARO TANGANIKA, CHE, INSIEME ALLE PRECEDENTI, COMPLETANO E ARRICCHISCONO IL PROGRAMMA SINTONIA, SUGGERENDO UN'AMPIA SCELTA, DIVERSIFICATA DA MODELLI E FINITURE PER TUTTI I GUSTI.

DOORS, ALL IN LIGHT TANGANYIKA WALNUT, WHICH, TOGETHER WITH THE PREVIOUS DOORS, FURTHER INTEGRATE THE SINTONIA PROGRAMME, XOFFERING AWIDE RANGE OF DOORS, IN DIFFERENTMODELS AND FINISHES TO COMPLY WITH ANY REQUIREMENT.

SINTONIA GRAN VETRO (2)
NOCE TANGANIKA CHIARO,
CRISTALLO SATINATO
LIGHT TANGANIKA WALNUT,
FROSTED GLASS

SINTONIA GRAN VETRO
STILE INGLESE
NOCE TANGANIKA CHIARO,
CRISTALLO SATINATO
LIGHT TANGANIKA WALNUT,
FROSTED GLASS

A DESTRA - RIGHT:
SINTONIA NPZ
NOCE TANGANIKA CHIARO
ZEBRATO
LIGHT TANGANIKA WALNUT
ZEBRATO

SINTONIA
NOCE TANGANIKA SCURO
DARK TANGANIKA WALNUT

SINTONIA GRAN VETRO
NOCE NAZIONALE DOGATO,
CRISTALLO SATINATO
SLATTED ITALIAN WALNUT
FROSTED GLASS

SINTONIA GRAN VETRO (2)
NOCE NAZIONALE DOGATO,
CRISTALLO SATINATO
SLATTED ITALIAN WALNUT
FROSTED GLASS

A DESTRA - RIGHT:
SINTONIA
NOCE NAZIONALE DOGATO,
SLATTED ITALIAN WALNUT

LA FINITURA CILIEGIO INTERPRETA ALTRI MODELLI DI SINTONIA, DIMOSTRANDO LA DOTE PIÙ PREZIOSA DEL PROGRAMMA CHE È LA SUA DUTTILITÀ E FLESSIBILITÀ SULLA DOMANDA DEL GUSTO.

THE CHERRY FINISH ON DIFFERENT SINTONIA MODELS, THUS PROVING ONCE MORE THE ENTIRE PROGRAMME PRECIOUS FEATURE, THAT IS ITS FLEXIBILITY AND COMPLIANCE WHIT ANY TASTE REQUIREMENT.

SINTONIA
FINITURA CILIEGIO
CHERRYWOOD FINISH

PALISSANDRO ZEBRATO È UN' ULTERIORE SCELTA ESTETICA DI SINTONIA PER UN'ATMOSFERA DOMESTICA DI PARTICOLARE FASCINO ED ELEGANZA.

ROSEWOOD ZEBRATO IS A FURTHER AESTHETIC OFFER OF SINTONIA, FOR A FASCINATINE AND ELEGANT HOME WITH AN UNIQUE ATMOSPHERE.

SINTONIA
FINITURA PALISSANDRO ZEBRATO
ROSEWOOD FINISH ZEBRATO

Sintonia Scultura

SCULTURA È DEDICATO AL PROGRAMMA SINTONIA, E CIOÈ AD UN PRODOTTO CHE TRE-P HA PROGRAMMATO PER RISPONDERE AD UNA DIFFUSA DOMANDA DEL MERCATO: UNA PORTA QUINDI CARATTERIZZATA DA UN DISEGNO ESSENZIALE E, SOPRATTUTTO, ORIENTATA AD UN MODERATO IMPEGNO ECONOMICO. ALL'INTERNO DELLA VASTA GAMMA DI MODELLI DEL PROGRAMMA SINTONIA, LA NUOVA LAVORAZIONE SCULTURA ESALTA SOPRATTUTTO I MODELLI ANTA PIENA , IDONEI A METTERE IN RISALTO L'ELEGANZA E LA MATERICITÀ DELLA TOTALITÀ DELLA PORTA. UNA NUOVA OPZIONE ESTETICA QUINDI, MA ANCHE UN NUOVO VALORE AGGIUNTO, DECISIVO PER IMPRIMERE A SINTONIA IMMAGINE ED ELEGANZA.

SCULTURA IS DEDICATED TO PROGRAMM SINTONIA, THAT IS THE PRODUCT THAT TRE-P PLANNED TO BE THE ONE WHICH CAN SATISFY MOSTLY THE MARKET DEMAND, SINCE IT IS CHARACTERIZED BY ESSENTIAL DESIGN AND REASONABLE PRICES. INSIDE THE WIDE RANGE OF MODELS OF PROGRAMM SINTONIA, THE NEW PROCESSING SCULTURA IS THE ONE WHICH BETTER ENHANCES THE FULL PANEL MODELS, SUITABLE TO FOCUS THE ATTENTION ON THE ELEGANCE AND THE MATERIALITY OF THE COMPLETE DOOR. SO A NEW AESTHETIC OPTION, BUT ALSO A NEW ADDITIONAL VALUE, DECISIVE TO GIVE TO SINTONIA A SURPLUS OF IMAGE AND ELEGANCE.

SINTONIA
LACCATO NERO SCULTURA
BLACK LACQUERED SCULTURA

SINTONIA
LACCATO NERO SCULTURA
BLACK LACQUERED SCULTURA

SINTONIA
LACCATO BIANCO PIÙ SCULTURA
WHITE PIÙ LACQUERED SCULTURA

SINTONIA
FINITURA NOCE CANALETTO
SCULTURA
CANALETTO WALNUT FINISHT
SCULTURA

Technical

E' LA PRESENTAZIONE DI SCHEMI E DISEGNI TECNICI DA CUI TRARRE LE FONDAMENTALI INFORMAZIONI SULLE CARATTERISTICHE STRUTTURALI, SULLE FORME, SULLE MISURE, SUI FISSAGGI, E SUI PIÙ IMPORTANTI DETTAGLI TECNICI INERENTI LA COLLOCAZIONE E IL MONTAGGIO DELLA PORTA.

DIAGRAMS AND TECHNICAL DRAWINGS WHICH OFFER THE MAIN INFORMATION ON THE STRUCTURAL FEATURES, SHAPES, SIZES, FINISHES AND ON THE MOST IMPORTANT TECHNICAL DETAILS AS FOR DOOR ASSEMBLING AND POSITIONING.

LIBRO SCORREVOLI / FOLDING AND SLIDING DOORS

Le porte scorrevoli interno ed esterno muro sono disponibili in tutte le finiture previste dal modello Sintonia.
The sliding doors inner and external wall are available in all the finishes previewed from the model Sintonia.

porta Libro
door Libro

Scorrevole interno muro
Sliding inside the wall

Scorrevole esterno muro
(escluso Scultura)
Sliding outside wall (not for Scultura)

Easy
Easy

FERMAVETRI SOLO PROGRAMMA SINTONIA

Le foto riassuntive della quantità e della qualità dei fermavetri, differenziati dalle lineari, semplici o complesse geometrie abbinabili alle fogge diversamente elaborate e disegnate dei cristalli.
Final photographs prove the glass stop available models and their shapes, featuring both linear, simple or complex geometries to be matched with differently shaped and designed glasses.

Gran Vetro (0)

Gran Vetro (1) stile inglese

Gran Vetro (2)

Tuttovetro

COPRIFILO cm. 6,5 FINISHING LIST cm. 6,5

Finitura: Noce Tanganika Scuro, Noce Tanganika Chiaro Premium, Bianco Più Premium
Finish: Dark Tanganyika Walnut, Light Tanganyika Walnut Premium, White Più Premium

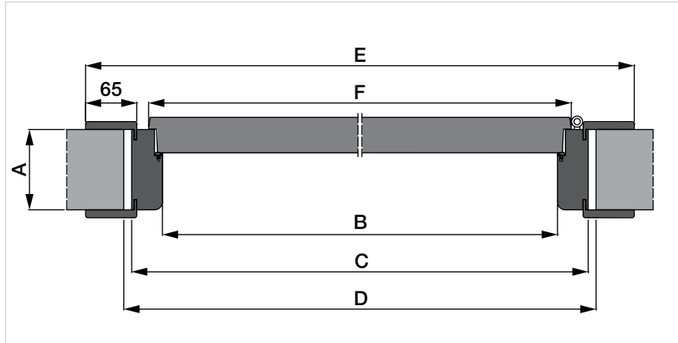

sezione orizzontale horizontal section

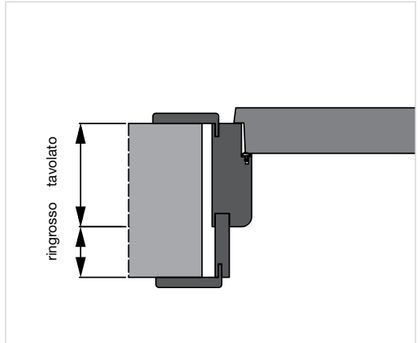

stipite telescopico per tavolati superiori a cm. 16
telescopic jamb for boarding thicker than cm. 16

sezione verticale
vertical section

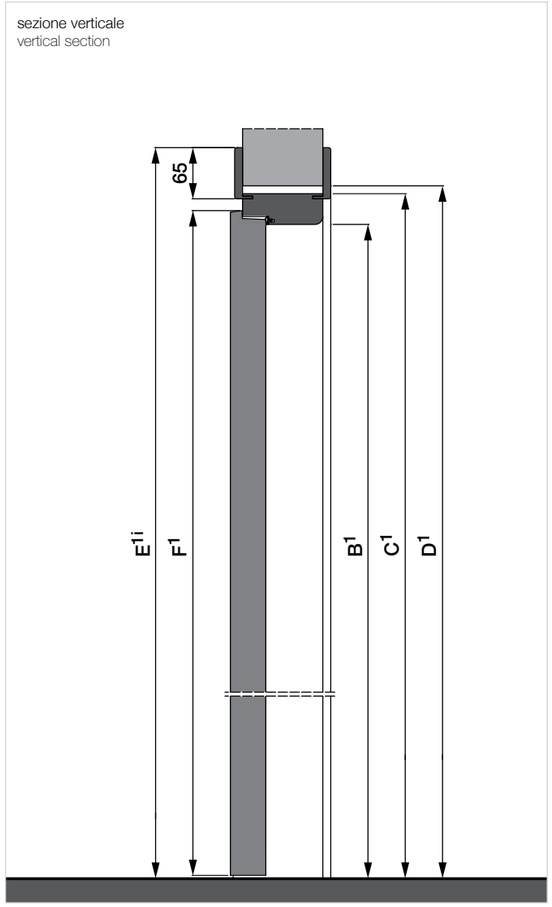

A spessore tavolato:
cm. 8,2/10 - 10,2/12 - 12,2/14
14,2/16

B larghezza luce netta nominale:
cm. 60 - 65 - 70 - 80 - 90
larghezza luce netta reale:
cm. 60,2 - 65,2 - 70,2 - 80,2
90,2

C larghezza esterno stipite:
cm. 68 - 73 - 78 - 88 - 98

D larghezza interno falso telaio:
cm. 70 - 75 - 80 - 90 - 100

E larghezza esterno coprifili:
cm. 79,7 - 84,7- 89,7 - 99,7
109,7

F larghezza anta:
cm. 63,5 - 68,5 -73,5 - 83,5
93,5

B¹ altezza luce netta reale:
cm. 210,1
altezza luce netta nominale:
cm. 210

C¹ altezza esterno stipite:
cm. 214

D¹ altezza interno falsotelaio:
cm. 215

E¹ⁱ altezza esterno coprifili
(lato interno):
cm. 219,9

F¹ altezza anta:
cm. 211,5

A door post thickness:
cm. 8,2/10 - 10,2/12 - 12,2/14
14,2/16

B nominal clear opening heigh:
cm. 60 - 65 - 70 - 80 - 90
effective clear opening width:
cm. 60,2 - 65,2 - 70,2 - 80,2
90,2

C external jamb width:
cm. 68 - 73 - 78 - 88 - 98

D door jamb width:
cm. 70 - 75 - 80 - 90 - 100

E outside finishing list width:
cm. 79,7 - 84,7- 89,7 - 99,7
109,7

F width door:
cm. 63,5 - 68,5 -73,5 - 83,5
93,5

B¹ effective clear opening height:
cm. 210,1
nominal clear opening heigh:
cm. 210

C¹ external jamb height:
cm. 214

D¹ door jamb height:
cm. 215

E¹ⁱ outside finishing list
height (internal side):
cm. 219,9

F¹ door height:
cm. 211,5

COPRIFILO cm. 8 FINISHING LIST cm. 8

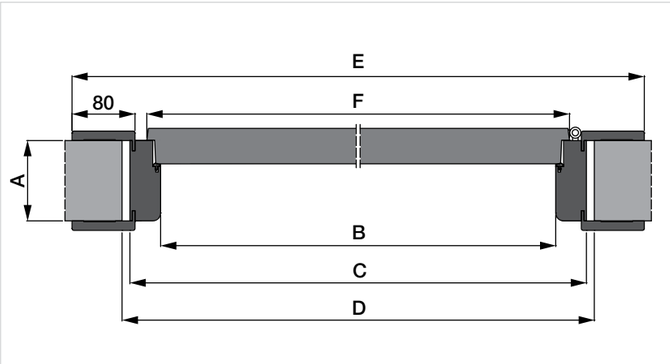

sezione orizzontale horizontal section

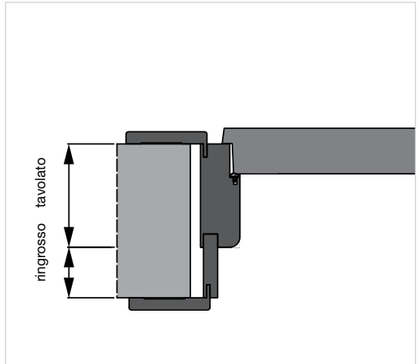

stipite telescopico per tavolati superiori a cm. 16
telescopic jamb for boarding thicker than cm. 16

sezione verticale
vertical section

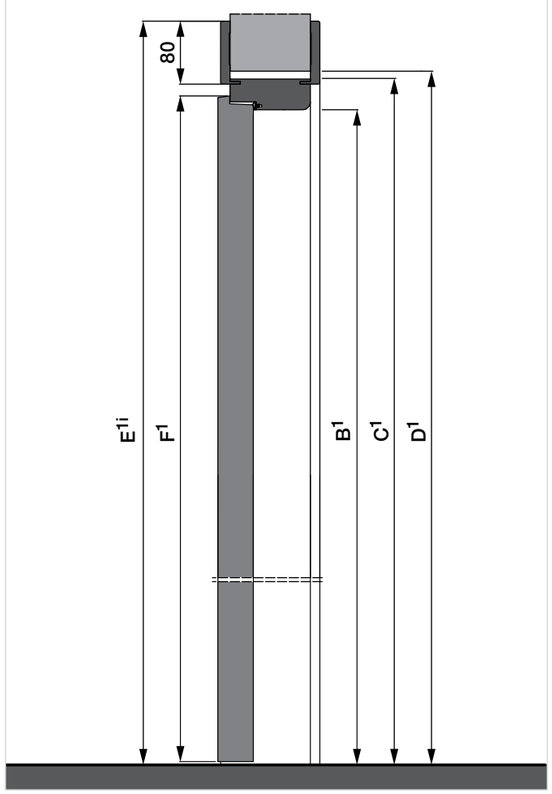

A spessore tavolato:
cm. 8,2/10 - 10,2/12 - 12,2/14
14,2/16

B larghezza luce netta nominale:
cm. 60 - 65 - 70 - 75 - 80 -90
larghezza luce netta reale:
cm. 60,2 - 65,2 - 70,2 - 75,2
80,2 - 90,2

C larghezza esterno stipite:
cm. 68 - 73 - 78 - 83 - 88 - 98

D larghezza interno falso telaio:
cm. 70 - 75 - 80 - 85 - 90 - 100

E larghezza esterno coprifili:
cm. 82,7 - 87,7 - 92,7 - 97,7
102,7 - 112,7

F larghezza anta:
cm. 63,5 - 68,5 -73,5 - 78,5
83,5 - 93,5

B^1 altezza luce netta reale:
cm. 200,1 - 210,1
altezza luce netta nominale:
cm. 200 - 210

C^1 altezza esterno stipite:
cm. 204 - 214

D^1 altezza interno falsotelaio:
cm. 205 - 215

E^{1i} altezza esterno coprifili
(lato interno):
cm. 211,4 - 221,4

F^1 altezza anta:
cm. 201,5 - 211,5

A door post thickness:
cm. 8,2/10 - 10,2/12 - 12,2/14
14,2/16

B nominal clear opening width:
cm. 60 - 65 - 70 - 75 - 80 -90
effective clear opening width:
cm. 60,2 - 65,2 - 70,2 - 75,2
80,2 - 90,2

C external jamb width:
cm. 68 - 73 - 78 - 83 - 88 - 98

D door jamb width:
cm. 70 - 75 - 80 - 85 - 90 - 100

E outside finishing list width:
cm. 82,7 - 87,7 - 92,7 - 97,7
102,7 - 112,7

F width door:
cm. 63,5 - 68,5 -73,5 - 78,5
83,5 - 93,5

B^1 effective clear opening height:
cm. 200,1 - 210,1
nominal clear opening height:
cm. 200 - 210

C^1 external jamb height:
cm. 204 - 214

D^1 door jamb height:
cm. 205 - 215

E^{1i} outside finishing list
height (internal side):
cm. 211,4 - 221,4

F^1 door height:
cm. 201,5 - 211,5

COPRIFILO CM. 8 PER SINTONIA SCULTURA FINISHING LIST FOR SINTONIA SCULTURA CM. 8

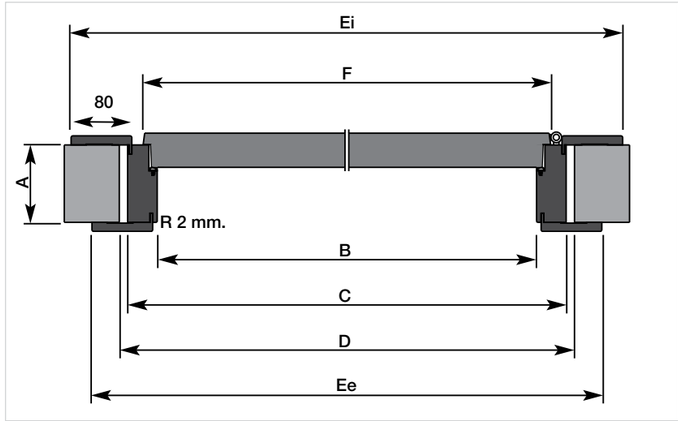

sezione orizzontale horizontal section

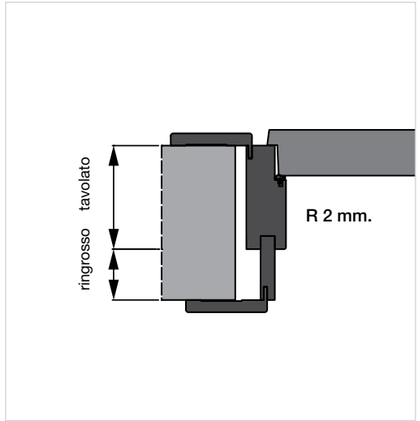

stipite telescopico per tavolati superiori a cm. 16
telescopic jamb for boarding thicker than cm. 16

sezione verticale
vertical section

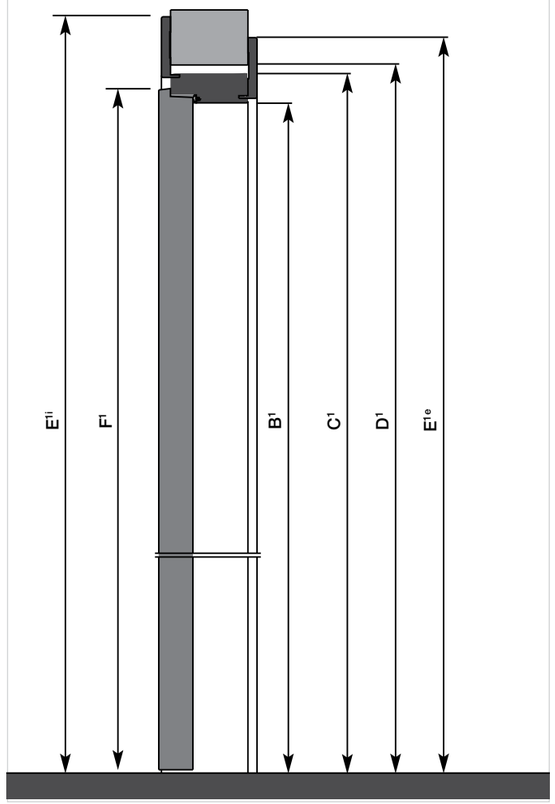

A spessore tavolato:
cm. 8,2/10 - 10,2/12 - 12,2/14
14,2/16

B larghezza luce netta nominale:
cm. 60 - 65 - 70 - 75 - 80 - 90
larghezza luce netta reale:
cm. 60,2 - 65,2 - 70,2 - 75,2
80,2 - 90,2

C larghezza esterno stipite:
cm. 68 - 73 - 78 - 83 - 88 - 98

D larghezza interno falso telaio:
cm. 70 - 75 - 80 - 85 - 90 -100

Ei larghezza esterno coprifili
(lato interno):
cm. 82,7 - 87,7 - 92,7- 97,7
102,7 - 112,7

Ee larghezza esterno coprifili
(lato esterno):
cm. 78,4 - 83,4 - 88,4 - 93,4
98,4 - 108,4

F larghezza anta:
cm. 63,5 - 68,5 -73,5 - 78,5
83,5 - 93,5

B^1 altezza luce netta reale :
cm. 210,1
altezza luce netta nominale :
cm. 210

C^1 altezza esterno stipite:
cm. 214

D^1 altezza interno falsotelaio:
cm. 215

E^{1i} altezza esterno coprifili
(lato interno):
cm. 221,4

E^{1e}altezza esterno coprifili
(lato esterno):
cm. 219,2

F^1 altezza anta:
cm. 211,5

A door post thickness:
cm. 8,2/10 - 10,2/12 - 12,2/14
14,2/16

B nominal clear opening width:
cm. 60 - 65 - 70 - 75 - 80 - 90
effective clear opening width:
cm. 60,2 - 65,2 - 70,2 - 75,2
80,2 - 90,2

C external jamb width:
cm. 68 - 73 - 78 - 83 - 88 - 98

D door jamb width:
cm. 70 - 75 - 80 - 85 - 90 -100

Ei outside finishing list
width (internal side):
cm. 82,7 - 87,7 - 92,7- 97,7
102,7 - 112,7

Ee outside finishing list
width (external side):
cm. 78,4 - 83,4 - 88,4 - 93,4
98,4 - 108,4

F width door:
cm. 63,5 - 68,5 -73,5 - 78,5
83,5 - 93,5

B^1 effective clear opening height:
cm. 210,1
nominal clear opening height:
cm. 210

C^1 external jamb height:
cm. 214

D^1 door jamb height:
cm. 215

E^{1i} outside finishing list
height (internal side):
cm. 221,4

E^{1e}outside finishing list
height (external side):
cm 219,2

F^1 door height:
cm. 211,5

Polis

Progetto Design Decoma

UN PROGETTO DI PORTE DIVENTA OTTIMAMENTE FRUIBILE QUANDO PROGRAMMA E SI APRE A UN VENTAGLIO DI SCELTE E PROPOSTE. POLIS È INFATTI UN PROGRAMMA CHE, CONIUGANDO CON MOLTA SEMPLICITÀ E NATURALEZZA FUNZIONALITÀ E PIACERE ESTETICO, ACCONTENTA FANTASIA E RAGIONE. I VALORI INTRINSECI DEL PROGRAMMA PARTONO DA UN MODELLO BASE DELLO SPESSORE DI 48 MM E AGGIUNGONO VALORI FUNZIONALI MEDIANTE STIPITI E MONTANTI REVERSIBILI. LA CARATTERISTICA ESTETICA È DATA INVECE DALLA CAPACITÀ DELLA STRUTTURA VERTICALE DI DIALOGARE CON IL DISEGNO ORIZZONTALE O DIAGONALE DELLE VENATURE; PER ARRIVARE A PROPORRE UNA GAMMA DI PORTE ESTETICAMENTE DIVERSIFICATE DA MATERIALI E COLORI.

THE DOOR PROJECT CAN BE EASILY USED AS A PROGRAMME OFFERING A SERIES OF SELECTIONS AND PROPOSALS. POLIS IN FACT IS A PROGRAMME WHICH MATCHING SIMPLICITY, NATURAL FEATURES, FUNCTIONS AND AESTHETIC PLEASURE SATISFIES IMAGINATION AND REASON. THE PROGRAMME INTRINSIC VALUES START FROM A BASIC MODEL, 48 M THICK AND FIT FUNCTIONAL VALUES THROUGH REVERSIBLE FINISHING LIST AND DOOR POSTS. THE VERTICAL STRUCTURE IS PERFECTLY MATCHED WITH THE HORIZONTAL PATTERN OR THE DIAGONAL WOOD VENEERS AS TO A OFFER A RANGE OF DIFFERENT DOORS IN TERMS OF COLOURS AND MATERIALS.

POLIS 432
LACCATO BIANCO PIÙ
WHITE PIÙ LACQUERED

POLIS 488 TUTTOVETRO
LACCATO BIANCO PIÙ CON VETRO SATINATO
WHITE PIÙ LACQUERED WITH FROSTED GLASS

A DESTRA - RIGHT
POLIS 401
LACCATO BIANCO PIÙ
WHITE PIÙ LACQUERED

IL PROGRAMMA POLIS È UN SISTEMA DI PORTE CON ANTE A TELAIO VARIABILE. LA NOVITÀ E IL VALORE STRUTTURALE SONO DETERMINATI DALL'UTILIZZO DI UN' UNICA CORNICE/STIPITE CON LA POSSIBILITÀ DI SCEGLIERE LA PANNELLATURA TRA UNA VASTA GAMMA DI OPZIONI DISPONIBILI, PERSONALIZZANDO QUINDI IL GUSTO ARCHITETTONICO ED ESTETICO.

THE POLIS PROGRAMME IS A DOOR SYSTEM FITTING A VARIABLE DOOR FRAME. THE NEW PROPOSAL AND ITS UNIQUE STRUCTURAL VALUE DEPENDS ON THE USE OF A UNIQUE FRAME/DOOR POST WHILE AT THE SAME TIME SELECTING BETWEEN A WIDE RANGE OF AVAILABLE PANELS, CUSTOMISING THE ARCHITECTURAL AND AESTHETIC TASTE AT EASE.

POLIS 403
LACCATO BIANCO PIÚ
WHITE PIÙ LACQUERED

POLIS 887
TEKWOOD
TEKWOOD FINISH

POLIS 887
TEKWOOD
TEKWOOD FINISH

IL PROGRAMMA POLIS, CON L' INNOVAZIONE TEKWOOD A STRIATURE ORIZZONTALI, PROPONE LA SUA CHIARA MODERNITÀ, VALORIZZATA DA UN CONSISTENTE E APPAGANTE SPESSORE.

TEKWOOD FINISH THE POLIS PROGRAMME THANKS TO ITS INNOVATIVE TEKWOOD FINISH WITH HORIZONTAL VENEERS, OFFERS A CLEAR MODERN PROPOSAL IN A CONSISTENT AND SATISFYING THICKNESS.

POLIS 886
TEKWOOD
TEKWOOD FINISH

POLIS 688 TUTTOVETRO
FINITURA WENGÉ CRISTALLO SATINATO
WENGÉ FINISH FROSTED GLASS

POLIS 687
FINITURA WENGÉ
WENGÉ FINISH

Technical

E' LA PRESENTAZIONE DI SCHEMI E DISEGNI TECNICI DA CUI TRARRE LE FONDAMENTALI INFORMAZIONI SULLE CARATTERISTICHE STRUTTURALI, SULLE FORME, SULLE MISURE, SUI FISSAGGI, E SUI PIÙ IMPORTANTI DETTAGLI TECNICI INERENTI LA COLLOCAZIONE E IL MONTAGGIO DELLA PORTA.

DIAGRAMS AND TECHNICAL DRAWINGS WHICH OFFER THE MAIN INFORMATION ON THE STRUCTURAL FEATURES, SHAPES, SIZES, FINISHES AND ON THE MOST IMPORTANT TECHNICAL DETAILS AS FOR DOOR ASSEMBLING AND POSITIONING.

SCORREVOLI / SLIDING DOORS

Le porte scorrevoli interno ed esterno muro sono disponibili in tutte le finiture previste dal modello Polis.
The sliding doors inner and external wall are available in all the finishes previewed from the model Polis.

Scorrevole interno muro
Sliding inside the wall

Scorrevole esterno muro
Sliding outside the wall

COPRIFILO cm. 8 FINISHING LIST cm. 8

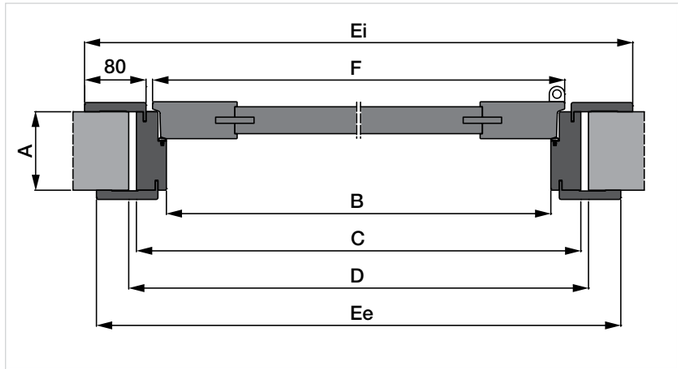

sezione orizzontale horizontal section

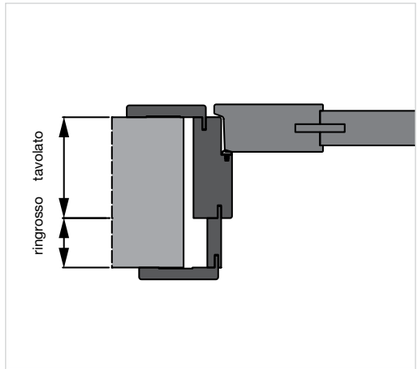

stipite telescopico per tavolati superiori a cm. 12,5
telescopic jamb for boarding thicker than cm. 12,5

sezione verticale
vertical section

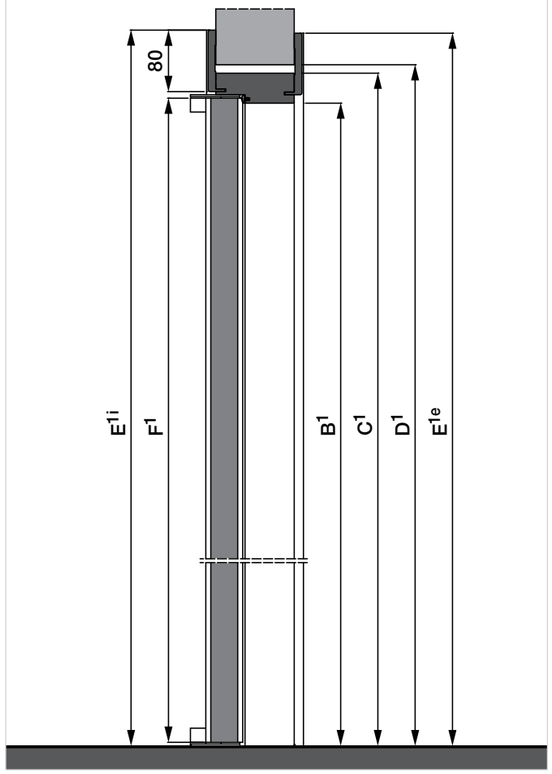

A spessore tavolato:
cm. 8,2/10 - 10,2/12 - 12,2/14
14,2/16

B larghezza luce netta:
cm. 60,3 - 65,3 - 70,3 - 75,3
80,3 - 85,3 - 90,3 - 95,3

C larghezza esterno stipite:
cm. 67,8 - 72,8 - 77,8 - 82,8
87,8 - 92,8 - 97,8

D larghezza interno falso telaio:
cm. 69,8 - 74,8 - 79,8 - 84,8
89,8 - 94,8 - 99,8

Ei larghezza esterno coprifili
(lato interno):
cm. 81,6 - 86,6 - 91,6 - 96,6
101,6 - 106,6 - 111,6

Ee larghezza esterno coprifili
(lato esterno):
cm. 78,5 - 83,5 - 88,5 - 93,5
98,5 - 103,5 - 108,5

F larghezza anta:
cm. 63,6 - 68,6 - 73,6 - 78,6
83,6 - 88,6 - 93,6

B^1 altezza luce netta: cm. 210

C^1 altezza esterno stipite:
cm. 213,9

D^1 altezza interna falsotelaio:
cm. 215

E^{1i} altezza esterno coprifili
(lato interno):
cm. 219,5

E^{1e} altezza esterno coprifili
(lato esterno):
cm. 219,1

F^1 altezza anta:
cm. 210,2

A door post thickness:
cm. 8,2/10 - 10,2/12 - 12,2/14
14,2/1

B clear opening width:
cm. 60,3 - 65,3 - 70,3 - 75,3
80,3 - 85,3 - 90,3 - 95,3

C external jamb width:
cm. 67,8 - 72,8 - 77,8 - 82,8
87,8 - 92,8 - 97,8

D door jamb width:
cm. 69,8 - 74,8 - 79,8 - 84,8
89,8 - 94,8 - 99,8

Ei outside finishing list
width (internal side):
cm. 81,6 - 86,6 - 91,6 - 96,6
101,6 - 106,6 - 111,6

Ee outside finishing list
width (external side):
cm. 78,5 - 83,5 - 88,5 - 93,5
98,5 - 103,5 - 108,5

F width door:
cm. 63,6 - 68,6 - 73,6 - 78,6
83,6 - 88,6 - 93,6

B^1 clear opening heigh: cm. 210

C^1 external jamb height:
cm. 213,9

D^1 door jamb height:
cm. 215

E^{1i} outside finishing list
height (internal side):
cm. 219,5

E^{1e} outside finishing list height
(external side):
cm. 219,1

F^1 door height:
cm. 210,2

Polis Fiordi**cuoio**®

Progetto Design Decoma

NELL'AMPIA GAMMA DELLE PORTE TRE-P, CAPACE DI SODDISFARE OGNI ESIGENZA PROGETTUALE ED OGNI SCELTA DI GUSTO, POLIS È DI PER SÉ UN VERO SISTEMA/ PROGRAMMA. PARTENDO INFATTI DA UN MODELLO BASE DELLO SPESSORE DI 48 MM, AGGIUNGE VALORI FUNZIONALI MEDIANTE STIPITI E MONTANTI REVERSIBILI. MA È LA MUTEVOLE CARATTERISTICA ARCHITETTONICA, ARRICCHITA DA NUMEROSE VARIANTI ESTETICHE, A RENDERE POLIS UNA PORTA APERTA AD OGNI ESIGENZA, GUSTO E PERSONALIZZAZIONE. L'ESTETICA È FONDATA SU DIVERSIFICATI MATERIALI E COLORI E ORA VIENE RINNOVATA DA UNA NUOVA PROPOSTA: UNA CALDA E MORBIDA "FIORDICUOIO", CHE RIMODULA IL DIALOGO ORIZZONTALE/DIAGONALE ATTRAVERSO LE SUE CUCITURE.

IN THE WIDE TRE-P DOOR RANGE, WHICH CAN COMPLYWITH ANY DESIGN AND TASTE REQUIREMENT, POLIS IS A UNIQUE SYSTEM/PROGRAM. STARTING FROM A BASIC MODEL, 48 MM THICK, IT IS POSSIBLE TO INCREASE THE DOOR FUNCTIONALITY THROUGH REVERSIBLE UPRIGHTS, DOOR POSTS AND FINISHING LISTS. IT CAN EASILY ADJUST TO ANY ARCHITECTURAL REQUIREMENT, WITH MANY DIFFERENT AESTHETIC PROPOSALS, MAKING POLIS A DOOR OPEN TO ANY NEED, TASTE AND CUSTOMISATION. THE DOOR AESTHETICS IS BASED ON DIFFERENT COLOURS AND MATERIALS AND IS NOW RENEWED BY A NEW PROPOSAL: A SOFT AND WARM "FIOR DI PELLE" FINISH, WHICH CHANGES ONCE MORE THE HORIZONTAL/DIAGONAL PATTERN THROUGH SEWING.

POLIS 487 FIORDICUOIO
POLIS IN BIANCOPIÙ
PANNELLO RIVESTITO IN
FIORDICUOIO WHITE,
CUCITURE WHITE
WHITEPIÙ FINISH POLIS DOOR
WITH PANEL COVERED
IN WHITE FIORDICUOIO,
WHITE SEWING

A SINISTRA / LEFT
POLIS 487 FIORDICUOIO
POLIS LACCATO BIANCO PIÙ CON PANNELLO RIVESTITO IN FIORDICUOIO WHITE, CUCITURE GREY
WHITEPIÙ LACQUERED POLIS WITH COVERED PANEL IN WHITE FIORDICUOIO, GREY SEWING

A DESTRA / RIGHT
POLIS 895 FIORDICUOIO
POLIS IN TEKWOOD CON PANNELLO RIVESTITO IN FIORDICUOIO WHITE, CUCITURE WHITE
TEKWOOD FINISH POLIS DOOR WITH PANEL COVERED IN WHITE FIORDICUOIO, WHITE SEWING

POLIS 695 FIORDICUOIO
POLIS IN WENGÈ
CON PANNELLO RIVESTITO
IN FIORDICUOIO BLACK,
CUCITURE BLACK
WENGÈ FINISH POLIS
DOOR WITH PANEL COVERED
IN BLACK FIORDICUOIO,
BLACK SEWING.

POLIS 687 FIORDICUOIO
POLIS FINITURA WENGÈ CON
PANNELLO RIVESTITO
IN FIORDICUOIO DARK BROWN,
CUCITURE DARK BROWN.
POLIS IN WENGÈ FINISH WITH
PANEL COVERED IN DARK BROWN
FIORDICUOIO, DARK BROWN
SEWING.

Technical

E' LA PRESENTAZIONE DI SCHEMI E DISEGNI TECNICI DA CUI TRARRE LE FONDAMENTALI INFORMAZIONI SULLE CARATTERISTICHE STRUTTURALI, SULLE FORME, SULLE MISURE, SUI FISSAGGI, E SUI PIÙ IMPORTANTI DETTAGLI TECNICI INERENTI LA COLLOCAZIONE E IL MONTAGGIO DELLA PORTA.

DIAGRAMS AND TECHNICAL DRAWINGS WHICH OFFER THE MAIN INFORMATION ON THE STRUCTURAL FEATURES, SHAPES, SIZES, FINISHES AND ON THE MOST IMPORTANT TECHNICAL DETAILS AS FOR DOOR ASSEMBLING AND POSITIONING.

SCORREVOLI / SLIDING DOORS

Le porte scorrevoli interno ed esterno muro sono disponibili in tutte le finiture previste dal modello Polis.
The sliding doors inner and external wall are available in all the finishes previewed from the model Polis.

Scorrevole interno muro
Sliding inside the wall

Scorrevole esterno muro
Sliding outside the wall

COPRIFILO cm. 8 FINISHING LIST cm. 8

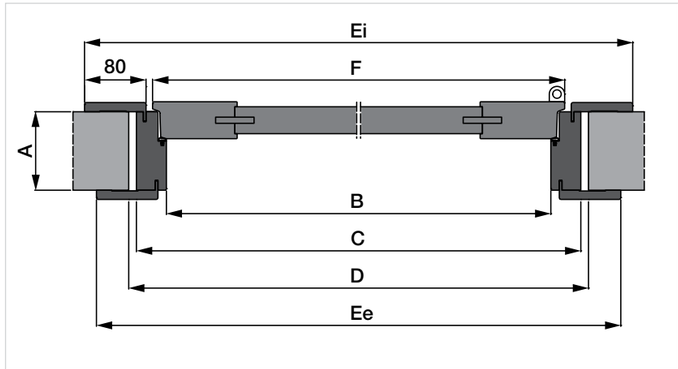

sezione orizzontale horizontal section

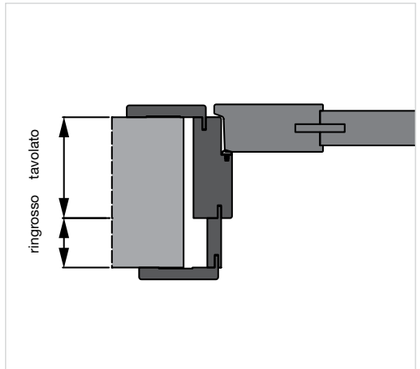

stipite telescopico per tavolati superiori a cm. 12,5
telescopic jamb for boarding thicker than cm. 12,5

sezione verticale
vertical section

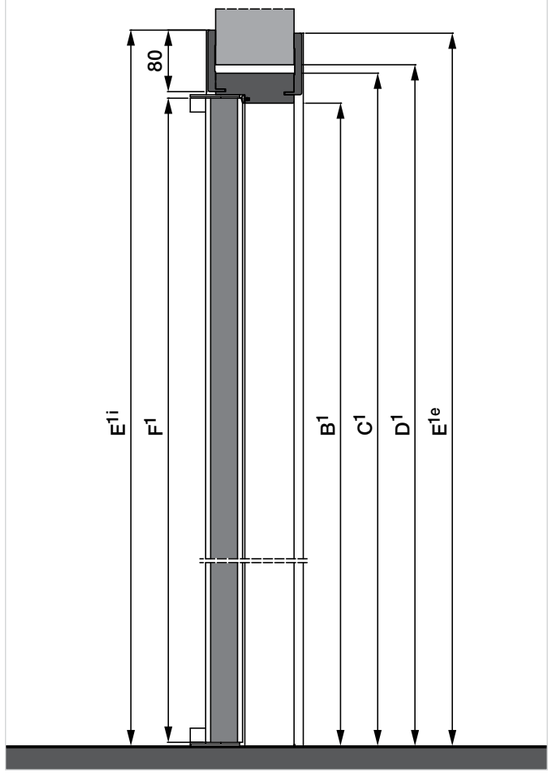

A spessore tavolato:
cm. 8,2/10 - 10,2/12 - 12,2/14
14,2/16

B larghezza luce netta:
cm. 60,3 - 65,3 - 70,3 - 75,3
80,3 - 85,3 - 90,3 - 95,3

C larghezza esterno stipite:
cm. 67,8 - 72,8 - 77,8 - 82,8
87,8 - 92,8 - 97,8

D larghezza interno falso telaio:
cm. 69,8 - 74,8 - 79,8 - 84,8
89,8 - 94,8 - 99,8

Ei larghezza esterno coprifili
(lato interno):
cm. 81,6 - 86,6 - 91,6 - 96,6
101,6 - 106,6 - 111,6

Ee larghezza esterno coprifili
(lato esterno):
cm. 78,5 - 83,5 - 88,5 - 93,5
98,5 - 103,5 - 108,5

F larghezza anta:
cm. 63,6 - 68,6 - 73,6 - 78,6
83,6 - 88,6 - 93,6

B¹ altezza luce netta: cm. 210

C¹ altezza esterno stipite:
cm. 213,9

D¹ altezza interna falsotelaio:
cm. 215

E¹ᵢ altezza esterno coprifili
(lato interno):
cm. 219,5

E¹ₑ altezza esterno coprifili
(lato esterno):
cm. 219,1

F¹ altezza anta:
cm. 210,2

A door post thickness:
cm. 8,2/10 - 10,2/12 - 12,2/14
14,2/1

B clear opening width:
cm. 60,3 - 65,3 - 70,3 - 75,3
80,3 - 85,3 - 90,3 - 95,3

C external jamb width:
cm. 67,8 - 72,8 - 77,8 - 82,8
87,8 - 92,8 - 97,8

D door jamb width:
cm. 69,8 - 74,8 - 79,8 - 84,8
89,8 - 94,8 - 99,8

Ei outside finishing list
width (internal side):
cm. 81,6 - 86,6 - 91,6 - 96,6
101,6 - 106,6 - 111,6

Ee outside finishing list
width (external side):
cm. 78,5 - 83,5 - 88,5 - 93,5
98,5 - 103,5 - 108,5

F width door:
cm. 63,6 - 68,6 - 73,6 - 78,6
83,6 - 88,6 - 93,6

B¹ clear opening heigh: cm. 210

C¹ external jamb height:
cm. 213,9

D¹ door jamb height:
cm. 215

E¹ᵢ outside finishing list
height (internal side):
cm. 219,5

E¹ₑ outside finishing list height
(external side):
cm. 219,1

F¹ door height:
cm. 210,2

Systemwood

LA LINEA SYSTEMWOOD PROPONE CONTENUTI E VALORI BEN PRECISI: FINITURA LACCATA BIANCOPIÙ OPACO, LINEE CLASSICHE E ALTA CONVENIENZA. SYSTEMWOOD SI RIVOLGE INFATTI A CHI VUOLE IN CASA PROPRIA FORME CONSOLIDATE E SENZA TEMPO CON UN OTTIMO RAPPORTO QUALITÀ PREZZO.

THE SYSTEMWOOD PROGRAM SUGGESTS PRECISE CONTENTS AND VALUES: MAT WHITE LACQUERED FINISH, CLASSIC LINES AND CONVENIENT DOORS. SYSTEMWOOD IS THE BEST CHOICE FOR PEOPLE LOOKING FOR LONG-LASTING SHAPES OUT OF TIME AS WELL AS FOR THE BEST QUALITY-PRICE RATIO.

SYSTEMTRE
LACCATO BIANCO PIÙ
WHITE PIÙ LACQUERED

SYSTEMUNO CON CRISTALLO SATINATO PER INTENDERE LE ESIGENZE DI IMMAGINE E DI LUCE DELLA PROPRIA CASA, DA INTER-PRETARE POI, SECONDO I CANONI DEL PROPRIO GUSTO ESTETICO.

SYSTEMUNO WITH FROSTED GLASS TO MATCH ANY HOUSE IMAGE ANDLIGHT REQUIREMENTS, ACCORDING TO EACH ONE AESTHETIC MUST.

A SINISTRA - LEFT:
SYSTEMUNO
LACCATO BIANCO PIÚ CON CRISTALLO SATINATO
WHITE LACQUERED WITH FROSTED GLASS

A DESTRA - RIGHT:
SYSTEMUNO
LACCATO BIANCO TRE-PIÚ
WHITE PIÚ LACQUERED

Technical

E' LA PRESENTAZIONE DI SCHEMI E DISEGNI TECNICI DA CUI TRARRE LE FONDAMENTALI INFORMAZIONI SULLE CARATTERISTICHE STRUTTURALI, SULLE FORME, SULLE MISURE, SUI FISSAGGI, E SUI PIÙ IMPORTANTI DETTAGLI TECNICI INERENTI LA COLLOCAZIONE E IL MONTAGGIO DELLA PORTA.

DIAGRAMS AND TECHNICAL DRAWINGS WHICH OFFER THE MAIN INFORMATION ON THE STRUCTURAL FEATURES, SHAPES, SIZES, FINISHES AND ON THE MOST IMPORTANT TECHNICAL DETAILS AS FOR DOOR ASSEMBLING AND POSITIONING.

SCORREVOLI / SLIDING DOORS

Le porte scorrevoli interno ed esterno muro sono disponibili in tutte le varianti previste da Systemwood.
The sliding doors inner and external wall are available in all the models previewed from the Systemwood.

Scorrevole interno muro
Sliding inside the wall

Scorrevole esterno muro
Sliding outside the wall

COPRIFILO cm. 6,5 FINISHING LIST cm. 6,5

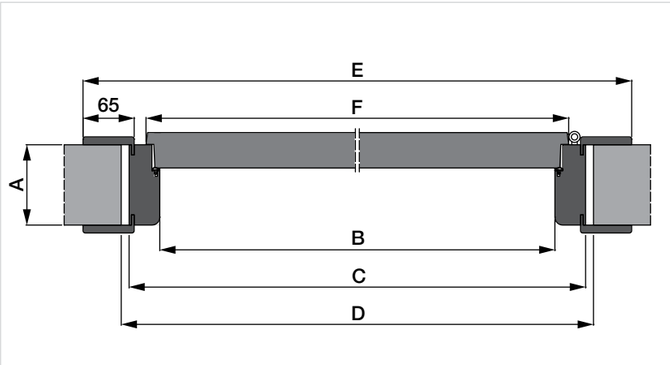

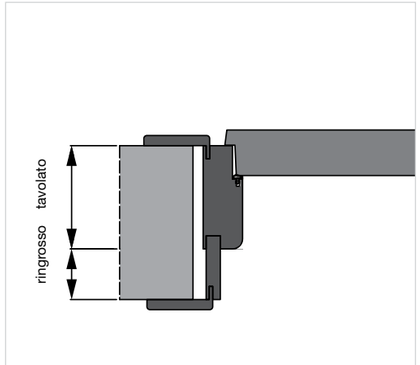

sezione orizzontale horizontal section

stipite telescopico per tavolati superiori a cm. 16
telescopic jamb for boarding thicker than cm. 16

sezione verticale
vertical section

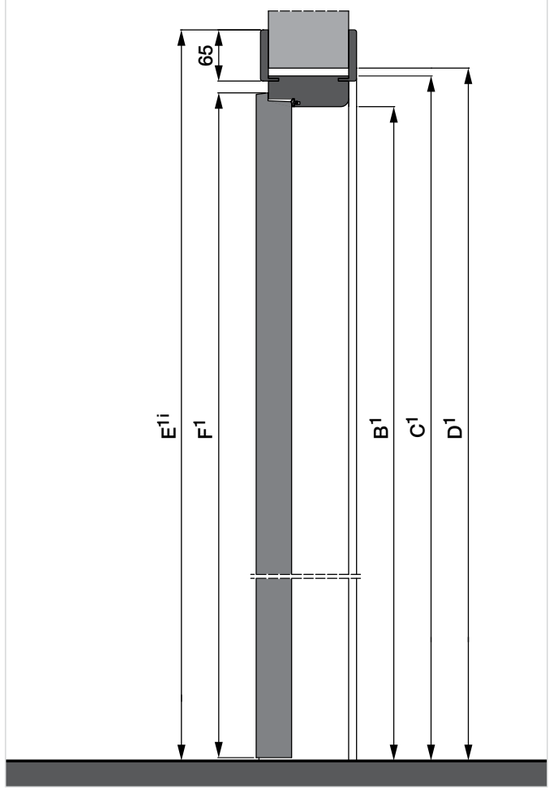

A spessore tavolato:
cm. 8,2/10 - 10,2/12 - 12,2/14
14,2/16

B larghezza luce netta nominale:
cm. 60 - 70 - 80 - 90
larghezza luce netta reale:
cm. 60,2 - 70,2 - 80,2 - 90,2

C larghezza esterno stipite:
cm. 68 - 78 - 88 - 98

D larghezza interno falso telaio:
cm. 70 - 80 - 90 - 100

E larghezza esterno coprifili:
cm. 79,7 - 89,7 - 99,7 - 109,7

F larghezza anta:
cm. 63,5 -73,5 - 83,5 - 93,5

B¹ altezza luce netta reale:
cm. 210,1
altezza luce netta nominale:
cm. 210

C¹ altezza esterno stipite:
cm. 214

D¹ altezza interno falsotelaio:
cm. 215

E¹ᵢ altezza esterno coprifili
(lato interno):
cm. 219,9

F¹ altezza anta:
cm. 211,5

A door post thickness:
cm. 8,2/10 - 10,2/12 - 12,2/14
14,2/16

B nominal clear opening heigh:
cm. 60 - 70 - 80 - 90
effective clear opening width:
cm. 60,2 - 70,2 - 80,2 - 90,2

C external jamb width:
cm. 68 - 78 - 88 - 98

D door jamb width:
cm. 70 - 80 - 90 - 100

E outside finishing list width:
cm. 79,7 - 89,7 - 99,7 - 109,7

F width door:
cm. 63,5 -73,5 - 83,5 - 93,5

B¹ effective clear opening height:
cm. 210,1
nominal clear opening heigh:
cm. 200 - 210

C¹ external jamb height:
cm. 214

D¹ door jamb height:
cm. 215

E¹ᵢ outside finishing list
height (internal side):
cm. 219,9

F¹ door height:
cm. 211,5

COPRIFILO cm. 8 FINISHING LIST cm. 8

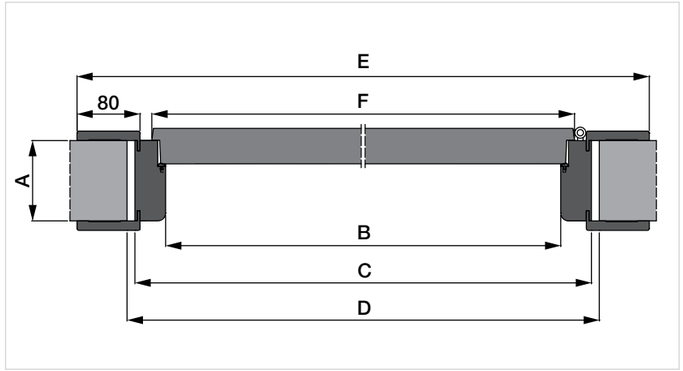

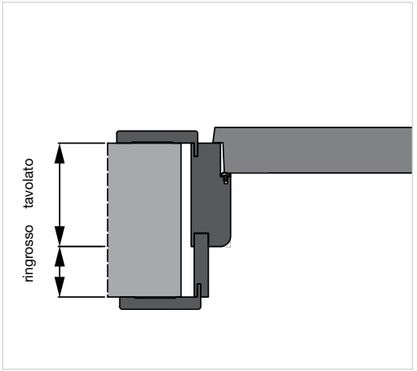

sezione orizzontale horizontal section

stipite telescopico per tavolati superiori a cm. 16
telescopic jamb for boarding thicker than cm. 16

sezione verticale
vertical section

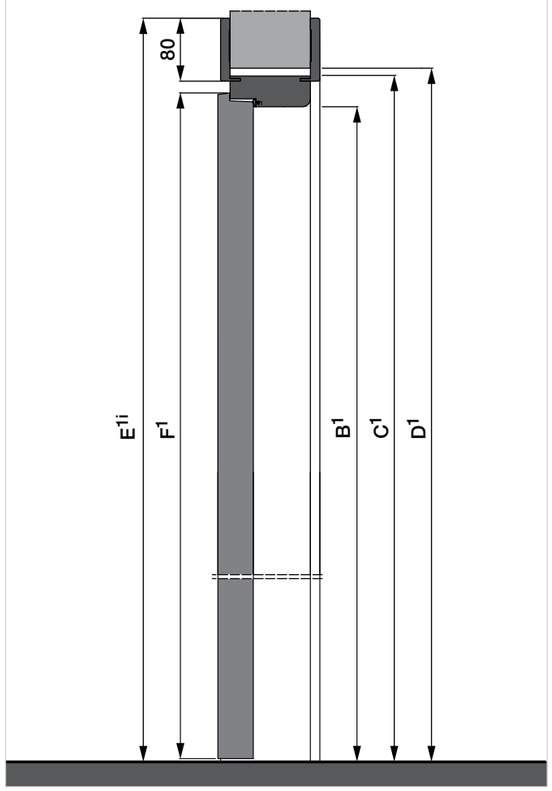

A spessore tavolato:
cm. 8,2/10 - 10,2/12 - 12,2/14
14,2/16

B larghezza luce netta nominale:
cm. 60 - 70 - 80 -90
larghezza luce netta reale:
cm. 60,2 - 70,2 - 80,2 - 90,2

C larghezza esterno stipite:
cm. 68 - 78 - 88 - 98

D larghezza interno falso telaio:
cm. 70 - 80 - 90 - 100

E larghezza esterno coprifili:
cm. 82,7 - 92,7 - 102,7 - 112,7

F larghezza anta:
cm. 63,5 -73,5 - 83,5 - 93,5

B¹ altezza luce netta reale:
cm. 210,1
altezza luce netta nominale:
cm. 210

C¹ altezza esterno stipite:
cm. 214

D¹ altezza interno falsotelaio:
cm. 215

E¹ᵢ altezza esterno coprifili
(lato interno):
cm. 221,4

F¹ altezza anta:
cm. 211,5

A door post thickness:
cm. 8,2/10 - 10,2/12 - 12,2/14
14,2/16

B nominal clear opening width:
cm. 60 - 70 - 80 -90
effective clear opening width:
cm. 60,2 - 70,2 - 80,2 - 90,2

C external jamb width:
cm. 68 - 78 - 88 - 98

D door jamb width:
cm. 70 - 80 - 90 - 100

E outside finishing list width:
cm. 82,7 - 92,7 - 102,7 - 112,7

F width door:
cm. 63,5 -73,5 - 83,5 - 93,5

B¹ effective clear opening height:
cm. 210,1
nominal clear opening height:
cm. 210

C¹ external jamb height:
cm. 214

D¹ door jamb height:
cm. 215

E¹ᵢ outside finishing list
height (internal side):
cm. 221,4

F¹ door height:
cm. 211,5

Classiche

LA PORTA CLASSICA SI CARATTERIZZA PER IL LOOK PIÙ RICCO E DECORATIVO RISPETTO ALLA LINEARITÀ DELLO STILE MODERNO. I PANNELLI DELLE ANTE SONO ARRICCHITI DA SAGOMATURE, INTELAIATURE E DECORAZIONI DEI VETRI ALL'INSEGNA DELLA TRADIZIONE.

THE CLASSIC DOOR IS CHARACTERISED BY ARICHER AND MORE DECORATING LOOK IN COMPARISON WITH A LINEAR MODERN STYLE DOOR. THE DOOR WINGS ARE ENRICHED WITH SHAPING, FRAMES AND TRADITIONAL GLASS DECORATIONS.

CLASSICA
LACCATO BIANCO PIÙ
WHITE PIÙ LACQUERED

CLASSICO E BIANCO: ANCHE QUESTO È NELLA MEMORIA CHE COLLEGA ALLE ANTICHE E PRESTIGIOSE LACCATURE, OGGI RESE DINAMICHE E DISPONIBILI PER L'INTERPRETAZIONE DI AMBIENTI MODERNI E ROMANTICI. IL MODELLO CLASSICA NELLE VARIE E CARATTERIZZATE INTERPRETAZIONI STILISTICHE AGGIUNGE SIGNORILITÀ E MODERNA LUMINOSITÀ NELLA ELEGANTE VERSIONE LACCATO BIANCO.

CLASSIC AND WHITE: IN THE MEMORY OF THE ANCIENT AND PRESTIGIOUS LACQUERS, EVEN MORE DYNAMICS THANKS TO MODERN AND ROMANTIC NEW AMBIENCE FURNISHING. THE CLASSICA MODEL IN THE DIFFERENT STYLES AND FEATURES MAKE THE DOOR IN THE WHITE LACQUER FINISH FAR MORE ELEGANT AND LIGHT.

CLASSICA
LACCATO BIANCO PIÙ CON CRISTALLO SATINATO
WHITE PIÙ LACQUERED WITH FROSTED GLASS

CLASSICA
NOCE TANGANIKA SCURO
DARK TANGANIKA WALNUT

Technical

E' LA PRESENTAZIONE DI SCHEMI E DISEGNI TECNICI DA CUI TRARRE LE FONDAMENTALI INFORMAZIONI SULLE CARATTERISTICHE STRUTTURALI, SULLE FORME, SULLE MISURE, SUI FISSAGGI, E SUI PIÙ IMPORTANTI DETTAGLI TECNICI INERENTI LA COLLOCAZIONE E IL MONTAGGIO DELLA PORTA.

DIAGRAMS AND TECHNICAL DRAWINGS WHICH OFFER THE MAIN INFORMATION ON THE STRUCTURAL FEATURES, SHAPES, SIZES, FINISHES AND ON THE MOST IMPORTANT TECHNICAL DETAILS AS FOR DOOR ASSEMBLING AND POSITIONING.

SCORREVOLI / SLIDING DOORS

Le porte scorrevoli interno ed esterno muro sono disponibili in tutte le finiture previste dal modello Classica.
The sliding doors inner and external wall are available in all the finishes previewed from the model Classica.

Scorrevole interno muro
Sliding inside the wall

Scorrevole esterno muro
Sliding outside the wall

COPRIFILO cm. 6,5 FINISHING LIST cm. 6,5

Finitura: Noce Tanganika Scuro e Premium Finish: Dark Tanganyika Walnut and Premium

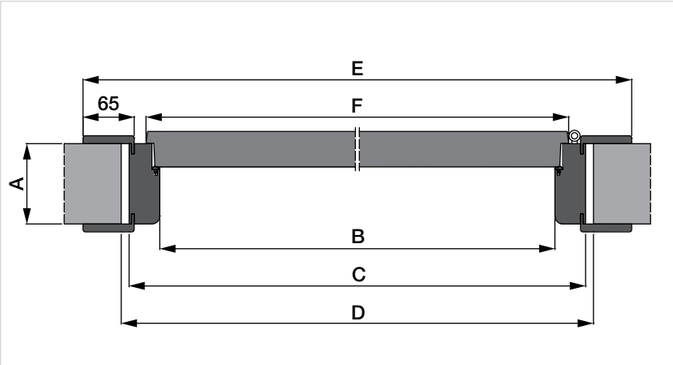

sezione orizzontale horizontal section

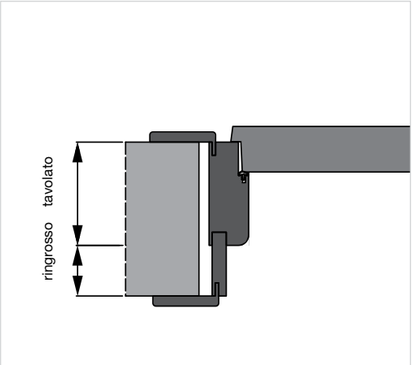

stipite telescopico per tavolati superiori a cm. 16
telescopic jamb for boarding thicker than cm. 16

sezione verticale
vertical section

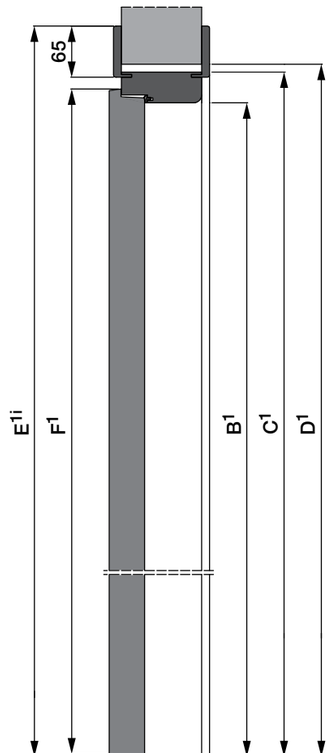

A spessore tavolato:
cm. 8,2/10 - 10,2/12 - 12,2/14
14,2/16

B larghezza luce netta nominale:
cm. 60 - 65 - 70 - 80 - 90
larghezza luce netta reale:
cm. 60,2 - 65,2 - 70,2 - 80,2
90,2

C larghezza esterno stipite:
cm. 68 - 73 - 78 - 88 - 98

D larghezza interno falso telaio:
cm. 70 - 75 - 80 - 90 - 100

E larghezza esterno coprifili:
cm. 79,7 - 84,7- 89,7 - 99,7
109,7

F larghezza anta:
cm. 63,5 - 68,5 -73,5 - 83,5
93,5

B¹ altezza luce netta reale:
cm. 210,1
altezza luce netta nominale:
cm. 210

C¹ altezza esterno stipite:
cm. 214

D¹ altezza interno falsotelaio:
cm. 215

E¹ⁱ altezza esterno coprifili
(lato interno):
cm. 219,9

F¹ altezza anta:
cm. 211,5

A door post thickness:
cm. 8,2/10 - 10,2/12 - 12,2/14
14,2/16

B nominal clear opening heigh:
cm. 60 - 65 - 70 - 80 - 90
effective clear opening width:
cm. 60,2 - 65,2 - 70,2 - 80,2
90,2

C external jamb width:
cm. 68 - 73 - 78 - 88 - 98

D door jamb width:
cm. 70 - 75 - 80 - 90 - 100

E outside finishing list width:
cm. 79,7 - 84,7- 89,7 - 99,7
109,7

F width door:
cm. 63,5 - 68,5 -73,5 - 83,5
93,5

B¹ effective clear opening height:
cm. 210,1
nominal clear opening heigh:
cm. 210

C¹ external jamb height:
cm. 214

D¹ door jamb height:
cm. 215

E¹ⁱ outside finishing list
height (internal side):
cm. 219,9

F¹ door height:
cm. 211,5

COPRIFILO cm. 8 FINISHING LIST cm. 8

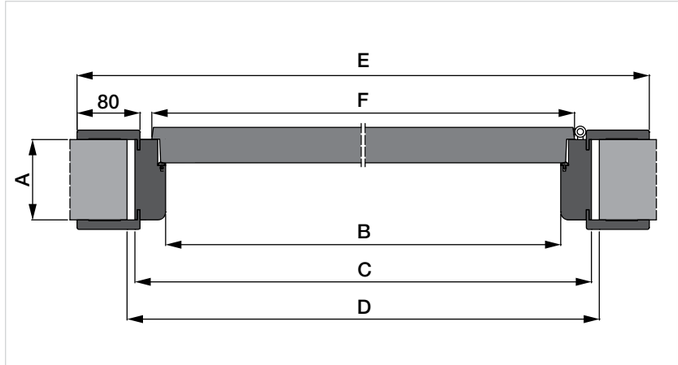

sezione orizzontale horizontal section

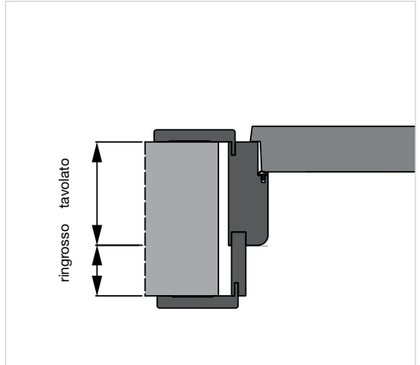

stipite telescopico per tavolati superiori a cm. 16
telescopic jamb for boarding thicker than cm. 16

sezione verticale
vertical section

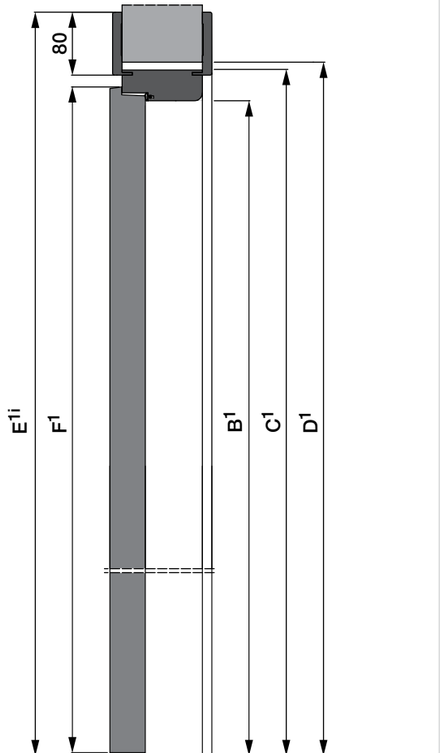

A spessore tavolato:
cm. 8,2/10 - 10,2/12 - 12,2/14
14,2/16

B larghezza luce netta nominale:
cm. 60 - 65 - 70 - 80 -90
larghezza luce netta reale:
cm. 60,2 - 65,2 - 70,2 - 80,2
90,2

C larghezza esterno stipite:
cm. 68 - 73 - 78 - 88 - 98

D larghezza interno falso telaio:
cm. 70 - 75 - 80 - 90 - 100

E larghezza esterno coprifili:
cm. 82,7 - 87,7 - 92,7 - 102,7
112,7

F larghezza anta:
cm. 63,5 - 68,5 -73,5 - 83,5
93,5

B¹ altezza luce netta reale:
cm. 200,1 - 210,1
altezza luce netta nominale:
cm. 210

C¹ altezza esterno stipite:
cm. 214

D¹ altezza interno falsotelaio:
cm. 215

E¹ⁱ altezza esterno coprifili
(lato interno):
cm. 221,4

F¹ altezza anta:
cm. 211,5

A door post thickness:
cm. 8,2/10 - 10,2/12 - 12,2/14
14,2/16

B nominal clear opening width:
cm. 60 - 65 - 70 - 80 -90
effective clear opening width:
cm. 60,2 - 65,2 - 70,2 - 80,2
90,2

C external jamb width:
cm. 68 - 73 - 78 - 88 - 98

D door jamb width:
cm. 70 - 75 - 80 - 90 - 100

E outside finishing list width:
cm. 82,7 - 87,7 - 92,7 - 102,7
112,7

F width door:
cm. 63,5 - 68,5 -73,5 - 83,5
93,5

B¹ effective clear opening height:
cm. 210,1
nominal clear opening height:
cm. 210

C¹ external jamb height:
cm. 214

D¹ door jamb height:
cm. 215

E¹ⁱ outside finishing list
height (internal side):
cm. 221,4

F¹ door height:
cm. 211,5

Libro

design TRE-P *LAB*

LA PORTA A LIBRO HA I SUOI PUNTI DI FORZA NELLA CAPACITÀ DI RECUPERARE SPAZIO SENZA INTERVENTI SULLE PARTI MURARIE E NELLA ORIGINALITÀ ESTETICA DEI PANNELLI ALLINEATI VERTICALMENTE. ANCHE LE PORTE A LIBRO DISPONIBILI A UNO O DUE BATTENTI, CON ANTE PIENE O A VETRO, SONO ABBINABILI A MOLTI MODELLI TRE-P.

THE FOLDING DOOR ALLOWS TO RECOVER SPACE WITHOUT ANY CHANGE AT THE WALL LEVEL. IT IS AESTHETICALLY ORIGINAL THANKS TO THE VERTICALLY ALIGNED WINGS. SUCH MULTI-LEAF DOORS TOO, AVAILABLE WITH ONE OR TWO SWING-OUT WINGS, FULL WING OR GLASS WING, ARE COMBINABLE WITH MANY TRE-P MODELS.

LIBRO
LACCATO CANNA DI FUCILE
GUN METAL GREY LACQUERED

LIBRO MINIMO INGOMBRO QUANDO É APERTA. È LA PORTA A LIBRO CHE, ATTRAVERSO UNA NUOVA E STUDIATA CONCEZIONE STRUTTURALE E FUNZIONALE, REALIZZA L'OBIETTIVO PRIMARIO DI UN MINOR INGOMBRO, RECUPERANDO, SOPRATTUTTO NEGLI SPAZI RISTRETTI, SPAZIO FISICO E PSICOLOGICO. CARATTERISTICA ANCHE LA SUA NUOVA ESTETICA A PANNELLI ALLINEATI.

LIBRO MINIMUM SIZE WHEN THE DOOR IS OPENED. IT IS THE FOLDING-DOWN DOOR WHICH THROUGH A UNIQUE STRUCTURAL AND FUNCTIONAL DESIGN COVERS THE MINIMUM POSSIBLE SPACE IN SMALLS PLACES, FROM A PHYSICAL AND PSYCHOLOGICAL VIEW POINT TOO. IT FEATURES A SERIES OF UNIQUE ALIGNED PANELS WHICH OFFER A PECULIAR AESTHETICAL IMAGE.

LIBRO
LACCATO BIANCO PIÙ
WHITE PIÙ LACQUERED

LIBRO MINIMO INGOMBRO QUANDO É APERTA. LIBRO È LA PORTA A LIBRO CHE, ATTRAVERSO UNA NUOVA E STUDIATA CONCEZIONE STRUTTURALE E FUNZIONALE, REALIZZA L'OBIETTIVO PRIMARIO DI UN MINOR INGOMBRO, RECUPERANDO, SOPRATTUTTO NEGLI SPAZI RISTRETTI, SPAZIO FISICO E PSICOLOGICO. CARATTERISTICA ANCHE LA SUA NUOVA ESTETICA A PANNELLI ALLINEATI.

LIBRO MINIMUM SIZE WHEN THE DOOR IS OPENED. NIEDER2 IS THE FOLDING-DOWN DOOR WHICH THROUGH A UNIQUE STRUCTURAL AND FUNCTIONAL DESIGN COVERS THE MINIMUM POSSIBLE SPACE IN SMALLS PLACES, FROM A PHYSICAL AND PSYCHOLOGICAL VIEW POINT TOO. IT FEATURES A SERIES OF UNIQUE ALIGNED PANELS WHICH OFFER A PECULIAR AESTHETICAL IMAGE.

LIBRO
NOCE TANGANIKA SCURO
DARK TANGANIKA WALNUT

A SINISTRA - LEFT:
LIBRO
NOCE TANGANIKA CHIARO
CRISTALLO TRASPARENTE
LIGHT TANGANIKA WALNUT
TRANSPARENT GLASS

A DESTRA - RIGHT:
LIBRO
NOCE TANGANIKA CHIARO
LIGHT TANGANIKA WALNUT

LA FINITURA PALISSANDRO CON LE SUE CARATTERISTICHE VENATURE “ZEBRATE” SONO UNA NUOVA OPZIONE DI DISTINZIONE PER UNA CALDA E TRADIZIONALE ATMOSFERA DI CASA.

THE ROSEWOOD FINISH AND ITS TYPICAL “STRIPED” FINISH, THE NEW OPTION FOR A WARM AND TRADITIONAL HOUSE AT THE SAME TIME.

LIBRO
FINITURA PALISSANDRO ZEBRATO
ROSEWOOD FINISH ZEBRATO

Technical

E' LA PRESENTAZIONE DI SCHEMI E DISEGNI TECNICI DA CUI TRARRE LE FONDAMENTALI INFORMAZIONI SULLE CARATTERISTICHE STRUTTURALI, SULLE FORME, SULLE MISURE, SUI FISSAGGI, E SUI PIÙ IMPORTANTI DETTAGLI TECNICI INERENTI LA COLLOCAZIONE E IL MONTAGGIO DELLA PORTA.

DIAGRAMS AND TECHNICAL DRAWINGS WHICH OFFER THE MAIN INFORMATION ON THE STRUCTURAL FEATURES, SHAPES, SIZES, FINISHES AND ON THE MOST IMPORTANT TECHNICAL DETAILS AS FOR DOOR ASSEMBLING AND POSITIONING.

COPRIFILO cm. 6,5 FINISHING LIST cm. 6,5

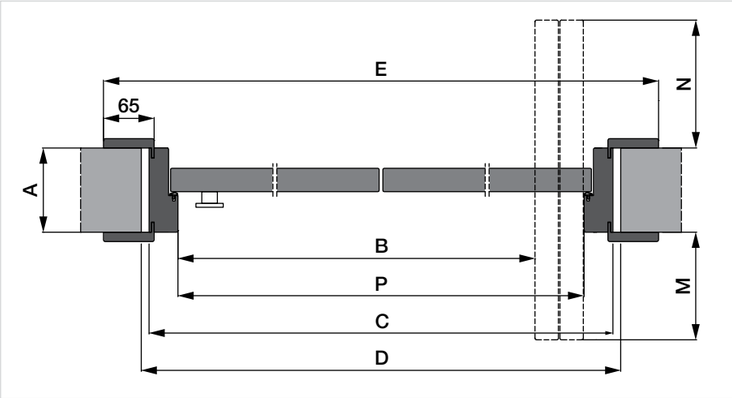

sezione orizzontale horizontal section

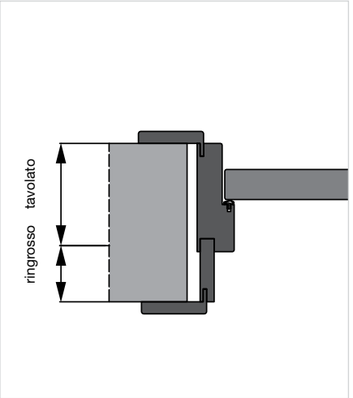

stipite telescopico per tavolati superiori a cm. 12,5
telescopic jamb for boarding thicker than cm. 12,5

sezione verticale
vertical section

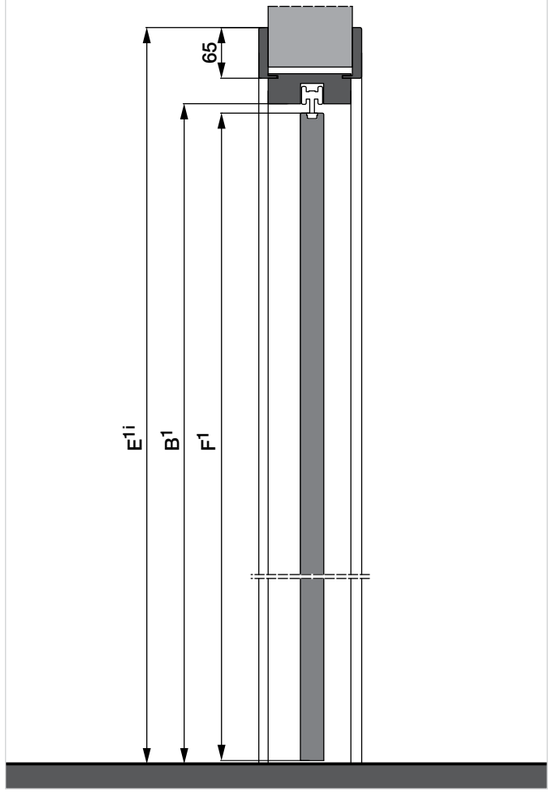

A spessore tavolato:
cm. 8,5/10 - 10,8/12,3

B larghezza luce netta nominale:
cm. 60 - 70 - 80
larghezza luce netta reale:
cm. 54,5 - 64,5 - 74,5

C larghezza esterno stipite:
cm. 68 - 78 - 88

D larghezza interno falso telaio:
cm. 70 - 80 - 90

E larghezza esterno coprifili
cm. 79,7 - 89,7 - 99,7

M ingombro anta
(lato esterno):
cm. 8,8 - 11,3 - 13,8

N ingombro anta
(lato interno):
cm. 11,4 - 13,9 - 16,4

P larghezza interno stipite:
cm. 60,6 - 70,6 - 80,6

B¹ altezza luce netta:
cm. 209,8

E¹ⁱ altezza esterno coprifili
(lato interno):
cm. 220,2

F¹ altezza anta:
cm. 208,1

A door post thickness:
cm. 8,5/10 - 10,8/12,3

B nominal clear opening width:
cm. 60 - 70 - 80
effective clear opening width:
cm. 60,2 - 65,2 - 70,2 - 75,2

C external jamb width:
cm. 68 - 78 - 88

D door jamb width:
cm. 70 - 80 - 90

E outside finishing list
cm. 79,7 - 89,7 - 99,7

M door panel overall
dimensions (external side):
cm. 8,8 - 11,3 - 13,8

N door panel overall
dimensions (internal side):
cm. 11,4 - 13,9 - 16,4

P internal frame width:
cm. 60,6 - 70,6 - 80,6

B¹ clear opening heigh:
cm. 209,8

E¹ⁱ outside finishing list
height (internal side):
cm. 220,2

F¹ door height:
cm. 208,1

COPRIFILO cm. 8 FINISHING LIST cm. 8

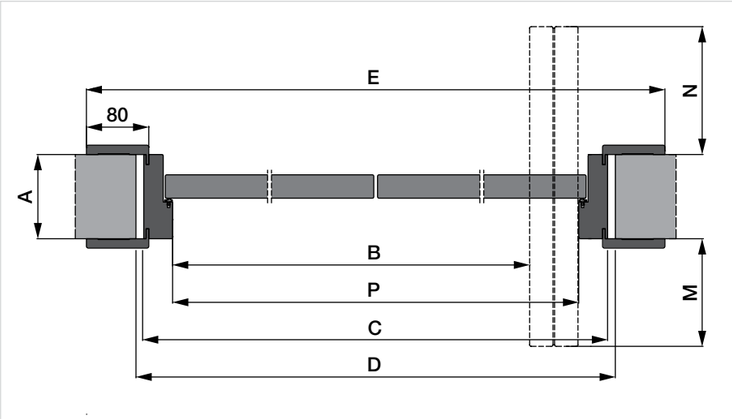

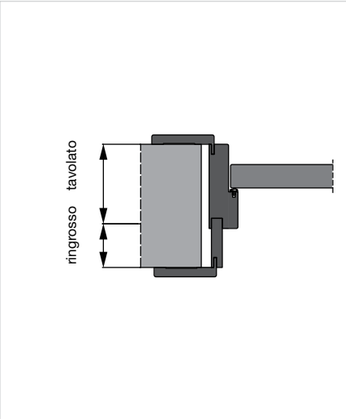

sezione orizzontale horizontal section

stipite telescopico per tavolati superiori a cm. 12,5
telescopic jamb for boarding thicker than cm. 12,5

sezione verticale
vertical section

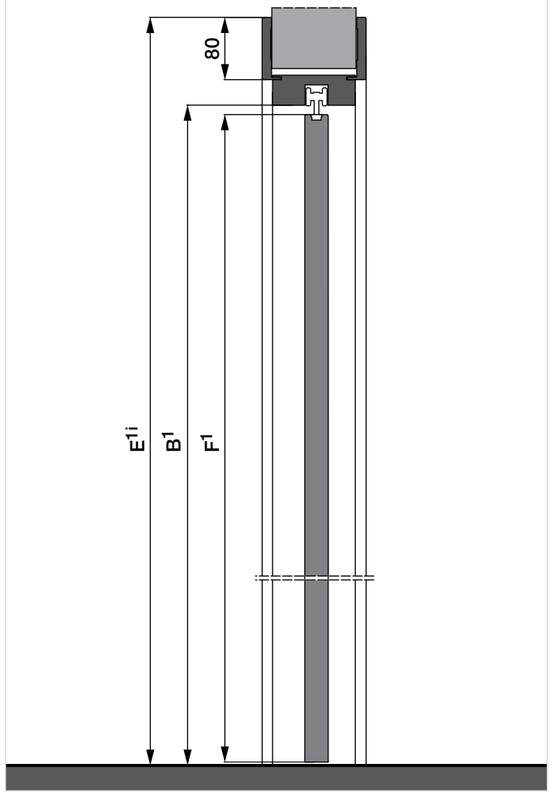

A spessore tavolato:
cm. 8,5/10 - 10,8/12,3

B larghezza luce netta nominale:
cm. 60 - 70 - 80
larghezza luce netta reale:
cm. 54,5 - 64,5 - 74,5

C larghezza esterno stipite:
cm. 68 - 78 - 88

D larghezza interno falso telaio:
cm. 70 - 80 - 90

E larghezza esterno coprifili
cm. 82,7 - 92,7 - 102,7

M ingombro anta
(lato esterno):
cm. 8,8 - 11,3 - 13,8

N ingombro anta
(lato interno):
cm. 11,4 - 13,9 - 16,4

P larghezza interno stipite:
cm. 60,6 - 70,6 - 80,6

B¹ altezza luce netta reale:
cm. 209,8
altezza luce netta nominale:
cm. 210

E¹ altezza esterno coprifili:
cm. 221,7

F¹ altezza anta:
cm. 208,1

A door post thickness:
cm. 8,5/10 - 10,8/12,3

B nominal clear opening width:
cm. 60 - 70 - 80
effective clear opening width:
cm. 54,5 - 64,5 - 74,5

C external jamb width:
cm. 68 - 78 - 88

D door jamb width:
cm. 70 - 80 - 90

E outside finishing list width:
cm. 82,7 - 92,7 - 102,7

M door panel overall
dimensions (external side):
cm. 8,8 - 11,3 - 13,8

N door panel overall dimensions
(internal side):
cm. 11,4 - 13,9 - 16,4

P internal frame width:
cm. 60,6 - 70,6 - 80,6

B¹ effective clear opening height:
cm. 209,8
nominal clear opening height:
cm. 210

E¹ outside finishing list height:
cm. 221,7

F¹ door height:
cm. 208,1

COPRIFILO TIPO RADAR cm. 8 FINISHING LIST TIPO RADAR cm. 8

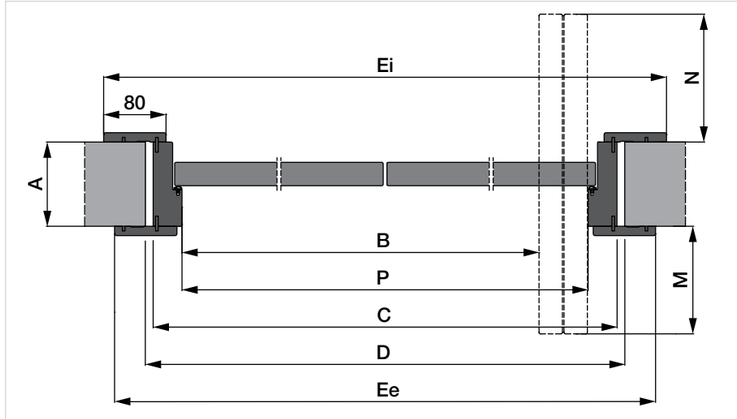

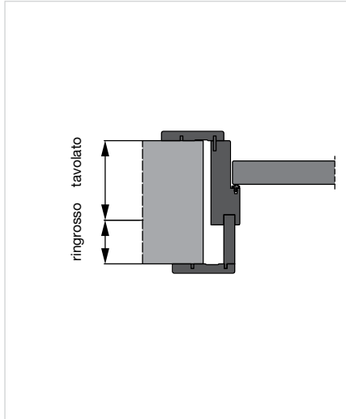

sezione orizzontale horizontal section

stipite telescopico per tavolati superiori a cm. 12,5
telescopic jamb for boarding thicker than cm. 12,5

sezione verticale
vertical section

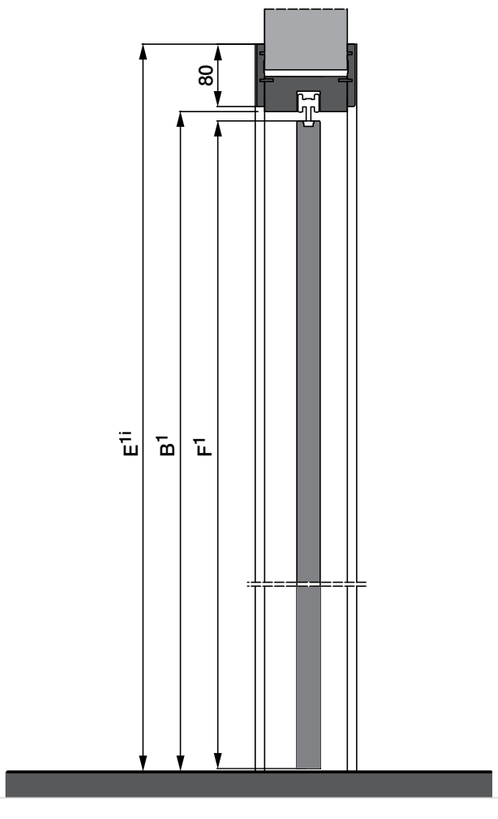

A spessore tavolato:
cm. 8,5/10 - 10,8/12,3

B larghezza luce netta nominale:
cm. 60 - 70 - 80
larghezza luce netta reale:
cm. 54,5 - 64,5 - 74,5

C larghezza esterno stipite:
cm. 68 - 78 - 88

D larghezza interno falso telaio:
cm. 70 - 80 - 90

Ei larghezza esterno coprifili
(lato interno):
cm 80,7 - 90,7 - 100,7

Ee larghezza esterno coprifili
(lato esterno):
cm 77,9 - 87,9 - 97,9

M ingombro anta
(lato esterno):
cm. 8,8 - 11,3 - 13,8

N ingombro anta
(lato interno):
cm. 11,4 - 13,9 - 16,4

P larghezza interno stipite:
cm. 60,6 - 70,6 - 80,6

B¹ altezza luce netta reale:
cm. 209,8
altezza luce netta nominale:
cm. 210

E¹ altezza esterno coprifili
(lato interno):
cm. 218,5

F¹ altezza anta:
cm. 208,1

A door post thickness:
cm. 8,5/10 - 10,8/12,3

B nominal clear opening width:
cm. 60 - 70 - 80
effective clear opening width:
cm. 54,5 - 64,5 - 74,5

C external jamb width:
cm. 68 - 78 - 88

D door jamb width:
cm. 70 - 80 - 90

Ei outside finishing list
width (internal side):
cm 80,7 - 90,7 - 100,7

Ee outside finishing list
width (external side):
cm 77,9 - 87,9 - 97,9

M door panel overall
dimensions (external side):
cm. 8,8 - 11,3 - 13,8

N door panel overall dimensions
(internal side):
cm. 11,4 - 13,9 - 16,4

P internal frame width:
cm. 60,6 - 70,6 - 80,6

B¹ effective clear opening height:
cm. 209,8
nominal clear opening height:
cm. 210

E¹ outside finishing list
height (internal side):
cm. 218,5

F¹ door height:
cm. 208,1

COPRIFILO cm. 8 DUE BATTENTI FINISHING LIST cm. 80 TWO WING DOOR

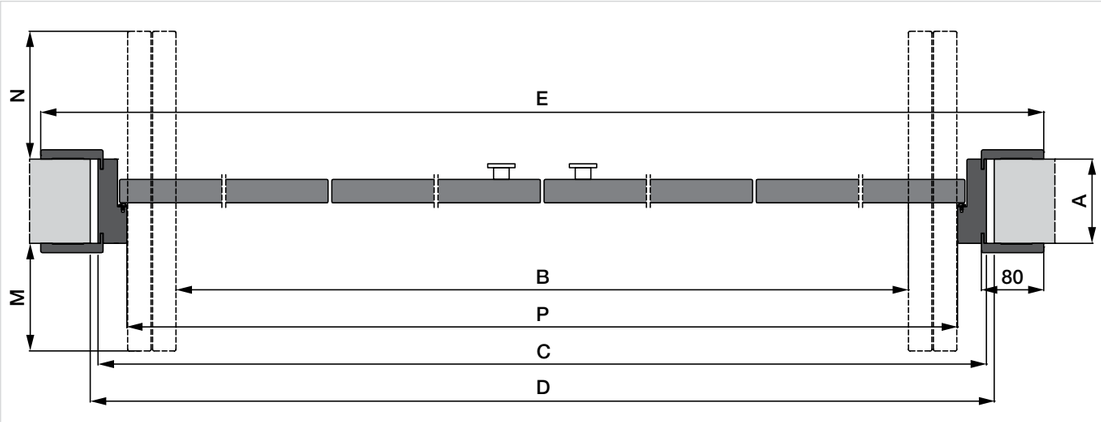

sezione orizzontale horizontal section

sezione verticale
vertical section

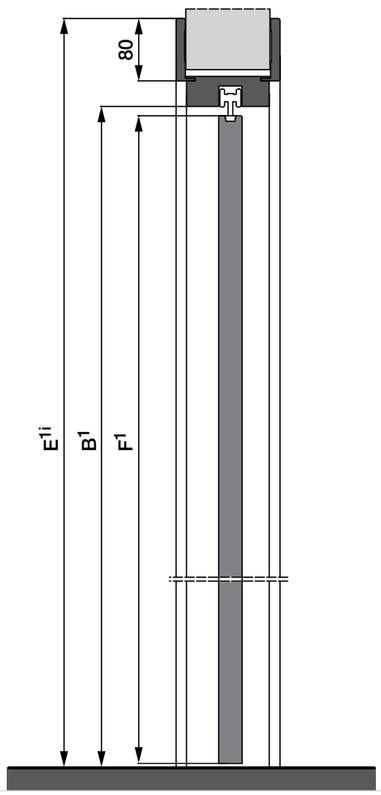

A spessore tavolato:
cm. 10,8/12,5

B larghezza luce netta:
cm. 111,2 - 131,2 - 151,2

C larghezza esterno stipite:
cm. 131 - 151 - 171

D larghezza interno falso telaio:
cm. 133 - 153 - 173

E larghezza esterno coprifili
cm. 145,7 - 165,7 - 185,7

M ingombro anta
(lato esterno):
cm. 11,4 - 13,9 - 16,4

N ingombro anta
(lato interno):
cm. 8,8 - 11,3 - 13,8

P larghezza interno stipite:
cm. 123,6 - 143,6 - 163,6

B¹ altezza luce netta:
cm. 209,8

E¹ altezza esterno coprifili
(lato interno):
cm. 221,65

F¹ altezza anta:
cm. 208,1

A door post thickness:
cm. 10,8/12,5

B clear opening width:
cm. 111,2 - 131,2 - 151,2

C external jamb width:
cm. 131 - 151 - 171

D door jamb width:
cm. 133 - 153 - 173

E outside finishing list
cm. 145,7 - 165,7 - 185,7

M door panel overall
dimensions (external side):
cm. 11,4 - 13,9 - 16,4

N door panel overall dimensions
(internal side):
cm. 8,8 - 11,3 - 13,8

P Internal frame width:
cm. 123,6 - 143,6 - 163,6

B¹ clear opening heigh:
cm. 209,8

E¹ outside finishing list
height (internal side):
cm. 221,65

F¹ door height:
cm. 208,1

Easy

design TRE-P *LAB*

EASY, SI PROPONE COME PROTAGONISTA DEL RINNOVAMENTO DELLE PORTE SCORREVOLI ESTERNO MURO TRE-P&TRE-PIÙ. LA TRADIZIONALE “MANTOVANA” RINASCE IN UN BINARIO IN ACCIAIO, DI FACILE INSTALLAZIONE. LA PANNELLATURA E IL BINARIO SI ESIBISCONO IN UN DESIGN MODERNO E ACCATTIVANTE, CHE INTRODUCE LA PORTA ESTERNO MURO IN UNA RAFFINATA DIMENSIONE TECNOLOGICA CONTEMPORANEA.

EASY IS THE PROTAGONIST OF THE RENEWAL OF SLIDING OUTSIDE THE WALL DOORS OF TRE-P&TRE-PIÙ. THE TRADITIONAL “BARGE-BOARD” IS SUBSTITUTED BY A STEEL RAIL EASY TO INSTALL. BOTH DOOR PANEL AND RAIL EXHIBIT A MODERN AND AGGRESSIVE DESIGN, WHICH MAKES THIS NEW SLIDING OUTSIDE THE WALL DOOR A PIECE OF REFINED AND CONTEMPORARY TECHNOLOGIC DIMENSION

EASY
LACCATO CANNA DI FUCILE
GUN METAL GREY LACQUERED

EASY
LACCATO BIANCO PIÙ
WHITE PIÙ LACQUERED

Easy Scultura

design TRE-P *LAB*

EASY
LACCATO NERO SCULTURA
BLACK LACQUERED SCULTURA

EASY
LACCATO BIANCO PIÙ SCULTURA
WHITE PIÙ LACQUERED SCULTURA

Technical

E' LA PRESENTAZIONE DI SCHEMI E DISEGNI TECNICI DA CUI TRARRE LE FONDAMENTALI INFORMAZIONI SULLE CARATTERISTICHE STRUTTURALI, SULLE FORME, SULLE MISURE, SUI FISSAGGI, E SUI PIÙ IMPORTANTI DETTAGLI TECNICI INERENTI LA COLLOCAZIONE E IL MONTAGGIO DELLA PORTA.

DIAGRAMS AND TECHNICAL DRAWINGS WHICH OFFER THE MAIN INFORMATION ON THE STRUCTURAL FEATURES, SHAPES, SIZES, FINISHES AND ON THE MOST IMPORTANT TECHNICAL DETAILS AS FOR DOOR ASSEMBLING AND POSITIONING.

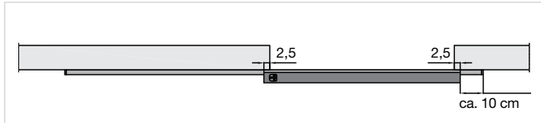

Mano di apertura sinistra

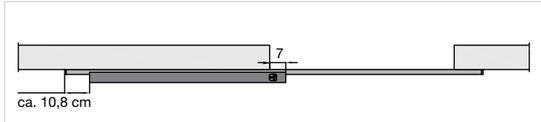

Mano di apertura destra

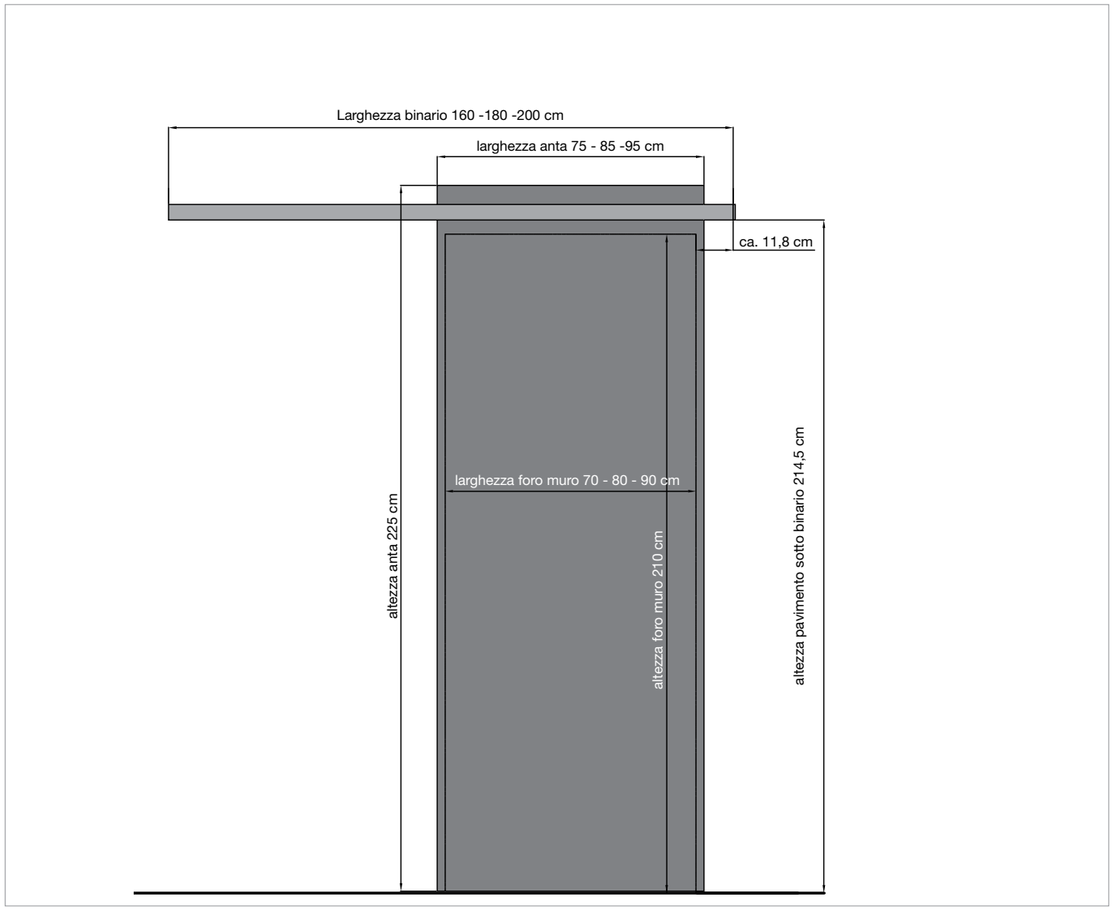

sezione verticale
vertical section

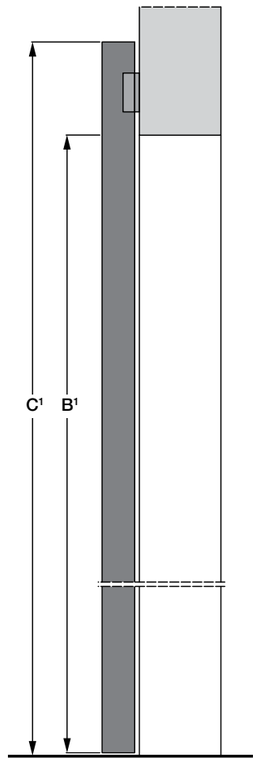

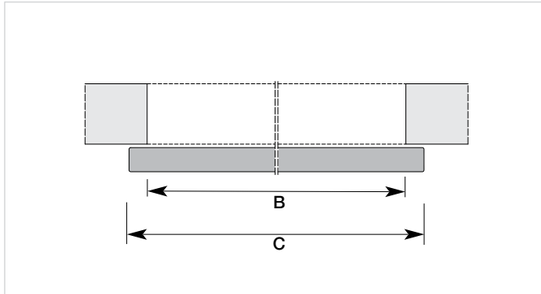

sezione orizzontale horizontal section

B luce netta di passaggio:
cm 60 65 70 75 80
85 90

C porta:
cm 65 70 75 80 85
90 95

B¹ luce netta di passaggio:
cm 210

C¹ porta: cm 225

B opening width:
cm 60 65 70 75 80
85 90

C door:
cm 65 70 75 80 85
90 95

B¹ opening width:
cm 210

C¹ door: cm 225

Larghezza anta = larghezza vano + 5 cm
Altezza anta = altezza vano +15 cm

Door panel width = hole in the wall width + 5 cm
Door panel height = hole in the wall width + 15 cm

Scorrevoli

Sliding doors

LE PORTE SCORREVOLI TRE-P RISOLVONO BRILLANTEMENTE I PROBLEMI DI SPAZIO SENZA RINUNCIARE ALLA QUALITÀ ESTETICA DEGLI AMBIENTI. LE SCORREVOLI ESTERNO O INTERNO MURO SONO INFATTI PRODOTTE UTILIZZANDO LE PORTE DELLA COLLEZIONE MODERNA E CLASSICA, COSÌ DA POTER ESSERE ABBINATE AGLI ALTRI MODELLI TRE-P IN TUTTE LE FINITURE DISPONIBILI. TUTTA LA COLLEZIONE DELLE PORTE A BATTENTE PUÒ ESSERE FORNITA NELLE VERSIONI SCORREVOLI INTERNO MURO ED ESTERNO MURO.

TRE-P SLIDING DOORS BRIGHTLY SOLVE ANY SPACE PROBLEM WITHOUT SPOILING THE AMBIENCE AESTHETIC QUALITY. THE SLIDING DOORS INSIDE OR OUTSIDE THE DOOR ARE MANUFACTURED ACCORDING TO THE MODERN AND CLASSIC DOORS, THUS BEING EASILY COMBINED WITH ALL TRE-P MODELS IN ALL THE AVAILABLE FINISHES. THE WHOLE COLLECTION OF DOORS WITH HINGES IS AVAILABLE SLIDING INSIDE THE WALL AND SLIDING OUTSIDE THE WALL TOO.

SCORREVOLE INTERNO MURO
SLIDING DOOR INSIDE THE WALL
LACCATO ECRÚ
ECRÚ LACQUERED

SCORREVOLE INTERNO MURO
SLIDING DOOR INSIDE THE WALL
LACCATO CANNA DI FUCILE
GUN METAL GREY LACQUERED

SCORREVOLE ESTERNO MURO
SLIDING DOOR OUTSIDE THE WALL
LACCATO BIANCO PIÙ
WHITE PIÙ LACQUERED

Technical

E' LA PRESENTAZIONE DI SCHEMI E DISEGNI TECNICI DA CUI TRARRE LE FONDAMENTALI INFORMAZIONI SULLE CARATTERISTICHE STRUTTURALI, SULLE FORME, SULLE MISURE, SUI FISSAGGI, E SUI PIÙ IMPORTANTI DETTAGLI TECNICI INERENTI LA COLLOCAZIONE E IL MONTAGGIO DELLA PORTA.

DIAGRAMS AND TECHNICAL DRAWINGS WHICH OFFER THE MAIN INFORMATION ON THE STRUCTURAL FEATURES, SHAPES, SIZES, FINISHES AND ON THE MOST IMPORTANT TECHNICAL DETAILS AS FOR DOOR ASSEMBLING AND POSITIONING.

COPRIFILO cm. 8 SCORREVOLE INTERNO MURO FINISHING LIST cm. 8 SLIDING INSIDE THE WALL

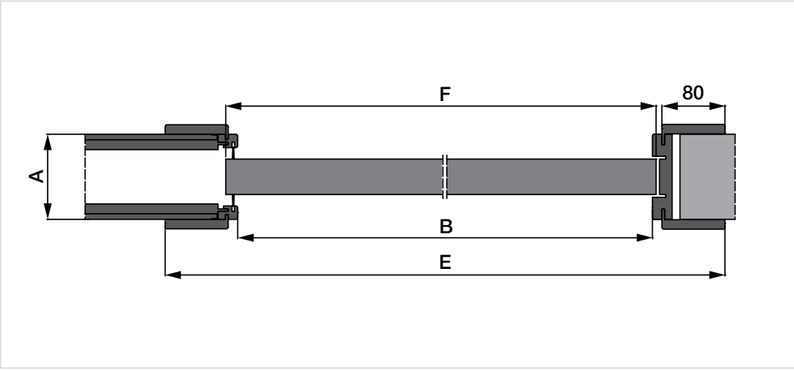

sezione orizzontale horizontal section

sezione verticale
vertical section

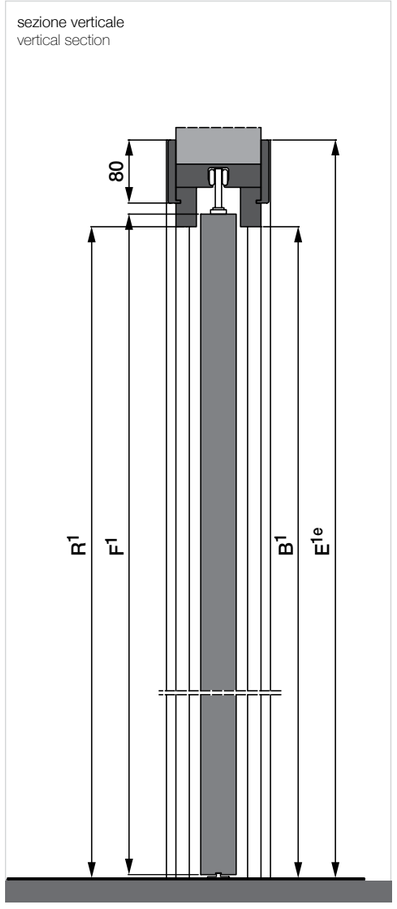

A spessore tavolato:
cm. 10,8/12,5

B larghezza luce netta:
cm. 59,5 - 64,5 - 69,5 -74,5
79,5 - 89,5

E larghezza esterno coprifili:
cm 77,9 - 82,9 - 87,9 - 92,9
97,9 - 107,9

F larghezza anta:
cm. 61,5 - 66,5 - 71,5 - 76,5
81,5 - 91,5

B^1 altezza luce netta:
cm. 210

E^{1e} altezza esterno coprifili
(lato esterno):
cm. 221

F^1 altezza anta:
cm. 201,5

R^1 altezza sottobinario:
cm. 215

A door post thickness:
cm. 10,8/12,5

B clear opening width:
cm. 59,5 - 64,5 - 69,5 -74,5
79,5 - 89,5

E outside finishing list:
cm 77,9 - 82,9 - 87,9 - 92,9
97,9 - 107,9

F width door:
cm. 61,5 - 66,5 - 71,5 - 76,5
81,5 - 91,5

B^1 clear opening heigh:
cm. 210

E^{1e} outside finishing list height
(external side):
cm. 221

F^1 door height:
cm. 201,5

R^1 height sottobinario:
cm. 215

COPRIFILO cm. 8 SCORREVOLE ESTERNO MURO FINISHING LIST cm. 8 SLIDING OUTSIDE THE WALL

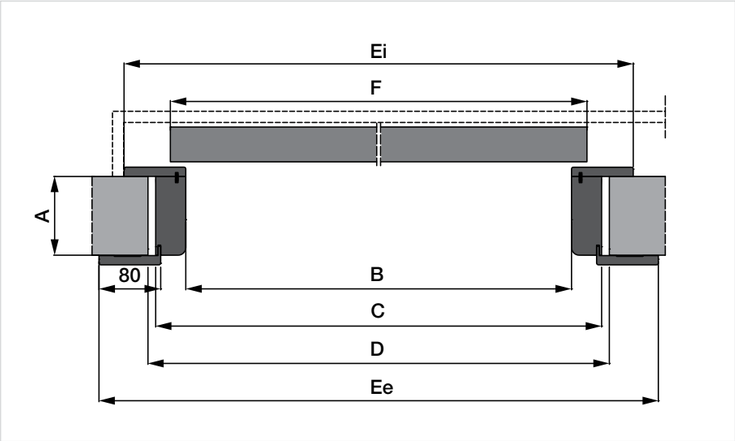

sezione orizzontale horizontal section

sezione verticale
vertical section

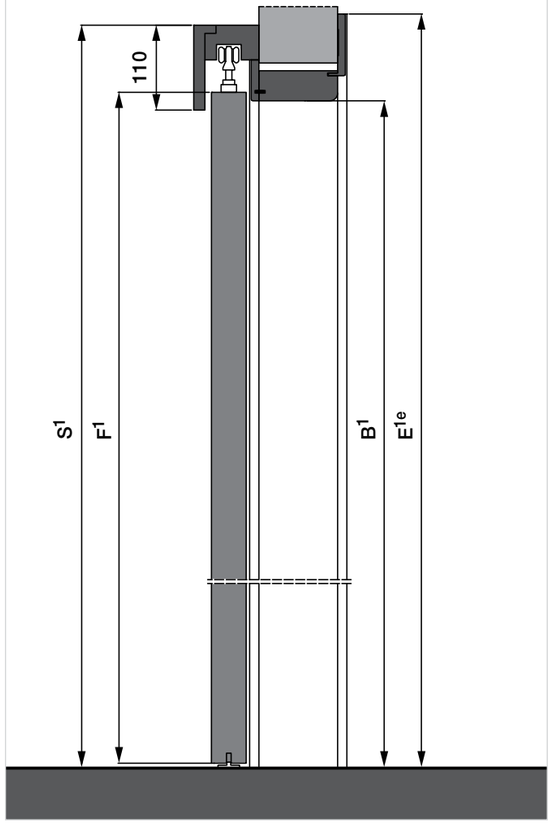

A spessore tavolato:
cm. 8,2/10,2/12,2

B larghezza luce netta:
cm. 60 - 65 - 70 -75
80 - 90

C larghezza esterno stipite:
cm. 67,8 - 72,8 - 77,8 - 82,8
87,8 - 97,8

D larghezza interno falso telaio:
cm. 67,3 - 72,3 - 77,3 - 82,3
87,3 - 97,3

Ei larghezza esterno coprifili
(lato interno):
cm 66 - 71 - 76 - 81 - 86
91 - 96

Ee larghezza esterno coprifili
(lato esterno):
cm. 72,5 - 77,5 - 82,5 - 87,5
92,5 - 102,5

F larghezza anta:
cm. 61,5 - 66,5 - 71,5 - 76,5
81,5 - 91,5

B^1 altezza luce netta:
cm. 210

E^{1e} altezza esterno coprifili
(lato esterno):
cm. 221,3

F^1 altezza anta:
cm. 210,5

S^1 altezza mantovana:
cm. 219,8

A door post thickness:
cm. 8,2/10,2/12,2

B clear opening width:
cm. 60 - 65 - 70 -75
80 - 90

C external jamb width:
cm. 67,8 - 72,8 - 77,8 - 82,8
87,8 - 97,8

D door jamb width:
cm. 67,3 - 72,3 - 77,3 - 82,3
87,3 - 97,3

Ei outside finishing list
width (internal side):
cm 66 - 71 - 76 - 81 - 86
91 - 96

Ee outside finishing list
width (external side):
cm. 72,5 - 77,5 - 82,5 - 87,5
92,5 - 102,5

F width door:
cm. 61,5 - 66,5 - 71,5 - 76,5
81,5 - 91,5

B^1 clear opening heigh:
cm. 210

E^{1e} outside finishing list height
(external side):
cm. 221,3

F^1 door height:
cm. 210,5

S^1 height mantua:
cm. 219,8

Sicura2000

Security door

SICURA2000 È LA RISPOSTA TRE-P ALLE MODERNE ESIGENZE DI SICUREZZA E PROTEZIONE DEGLI AMBIENTI. GARANTISCE TUTTE LE DOTAZIONI DI UNA PORTA BLINDATA INSIEME A PRATICITÀ E SEMPLICITÀ DI UTILIZZO: NON PIÙ DUE CHIAVI, MA UNA SOLA PER APRIRE E CHIUDERE LE DUE SERRATURE.

SICURA2000 REPRESENTS TRE-P ANSWERS TO THE MODERN ROOM SAFETY AND PROTECTION REQUIREMENTS. IT LOOKS LIKE AN ARMOURED DOOR WHILE BEING PRACTICAL AND SIMPLE TO USE: NO LONGER TWO KEYS, BUT A UNIQUE KEY TO OPEN AND TO CLOSE THE TWO LOCKS.

SICURA2000
LACCATO BIANCO PIÙ
CON PROFILO LACCATO BIANCO
WHITE PIÙ LACQUERED
WITH WHITE PROFILE

SICURA2000
LACCATA GRIGIO INTERMEDIO
INTERMEDIATE GREY LACQUERED

SICURA2000, DISPONIBILE ANCHE A DOPPIO BATTENTE, È DOTATA DI SOGLIA MOBILE AUTOMATICA, DEVIATORE BLOCK, PIASTRA ANTITRAPANO A PROTEZIONE DEL MECCANISMO DI SERRATURA. A SINISTRA, DETTAGLI DEL PRATICO SISTEMA DI CHIUSURA CON CHIAVE UNICA PER ENTRAMBE LE SERRATURE. A DESTRA, VISIONE D'INSIEME DEL GRUPPO MANIGLIA PER LA PARTE INTERNA DELLA PORTA (FOTO 1 E 2), PARTICOLARE DEL COMPASSO DI SICUREZZA (FOTO 3), DETTAGLIO DEL PROFILO DELL'ANTA E DELLO STIPITE IN ACCIAIO ELETTROZINCATO VERNICIATO A POLVERE IN POLIESTERE PER ESTERNI (FOTO 4).

SICURA2000 AVAILABLE WITH A DOUBLE SWING DOOR, IS EQUIPPED WITH AN AUTOMATIC MOBILE THRESHOLD, BLOCK SWITCH, DRILL-PROOF LOCK PROTECTION PLATE. ON THE LEFT, A DETAIL OF THE THE PRACTICAL CLOSING WITH A UNIQUE KEY FOR BOTH LOCKS. ON THE RIGHT, AN OVERVIEW OF THE HANDLE GROUP FOR THE INSIDE PORTION OF THE DOOR (PHOTOGRAPH 1 AND 2), DETAIL OF THE SAFETY COMPASS (PHOTOGRAPH 3), A DETAIL OF THE DOOR AND DOOR POST PROFILE IN DUST PAINTED, ELECTRICALLY GALVANISED STEEL, POLYESTER ON THE OUTSIDE (PHOTOGRAPH 4).

Technical

E' LA PRESENTAZIONE DI SCHEMI E DISEGNI TECNICI DA CUI TRARRE LE FONDAMENTALI INFORMAZIONI SULLE CARATTERISTICHE STRUTTURALI, SULLE FORME, SULLE MISURE, SUI FISSAGGI, E SUI PIÙ IMPORTANTI DETTAGLI TECNICI INERENTI LA COLLOCAZIONE E IL MONTAGGIO DELLA PORTA.

DIAGRAMS AND TECHNICAL DRAWINGS WHICH OFFER THE MAIN INFORMATION ON THE STRUCTURAL FEATURES, SHAPES, SIZES, FINISHES AND ON THE MOST IMPORTANT TECHNICAL DETAILS AS FOR DOOR ASSEMBLING AND POSITIONING.

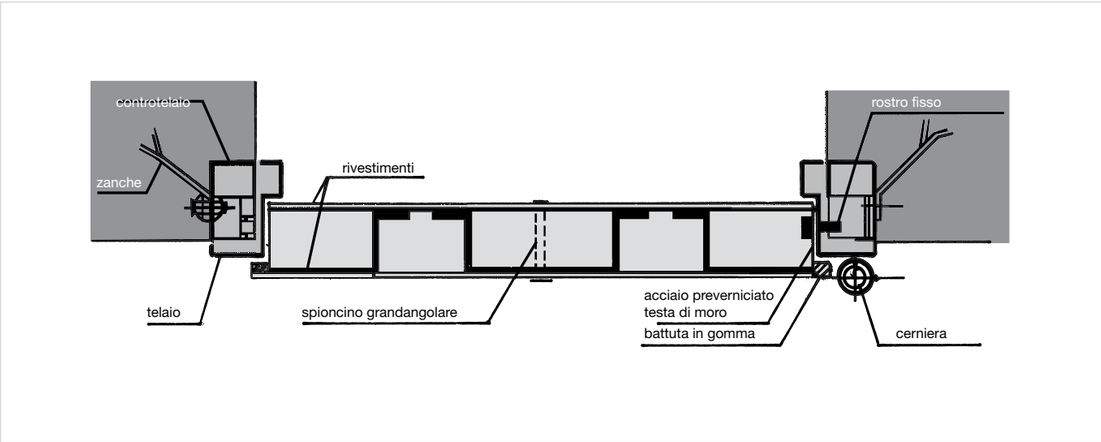

Sezione completa porta blindata Complete section armoured door

SICURA2000 SICURA2000 SECURITY DOOR

B Larghezza luce netta Clear opening width cm. 80 - 85 - 90
C Larghezza esterno stipite Outside door post width cm. 92 - 97 - 102
B1 Altezza luce netta Clear opening height cm. 210
C1 Altezza esterno stipite Door post outside height cm. 216

sezione verticale
vertical section

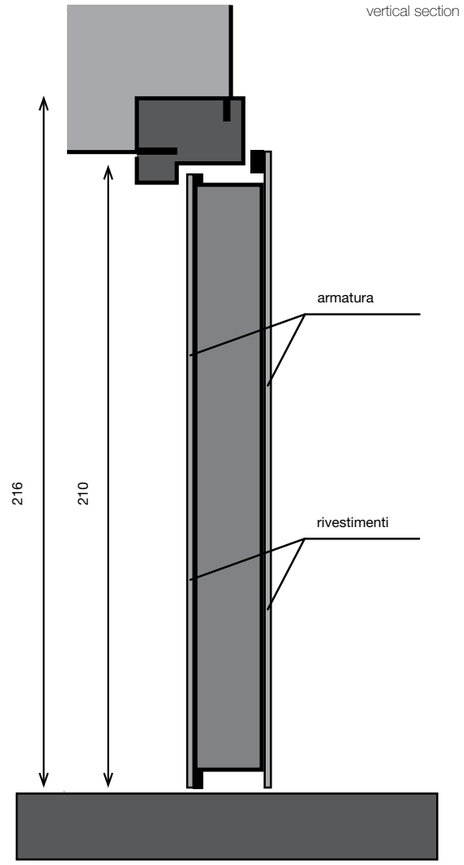

Disposizione dei punti di chiusura
Position of the locking points

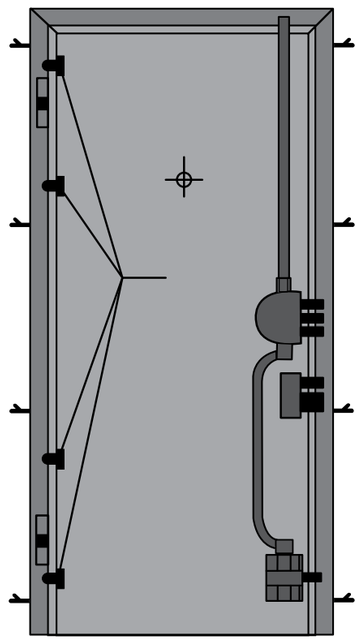

Hotel / Contract doors

E.I. Porte ignifughe / Fire resistant doors

design TRE-P *LAB*

TRE-P OTTEMPERA ALLE RICHIESTE DI ARCHITETTI, PROGETTISTI E CONSUMATORI ATTENTI ALLA QUALITÀ DELLA VITA PRODUCENDO PORTE CON LA DUPLICE FUNZIONE DI ISOLAMENTO ACUSTICO E RESISTENZA AL FUOCO.
LA CERTIFICAZIONE RILASCIATA A GARANZIA DEI VALORI TECNICO-PRESTAZIONALI PONE LA RESISTENZA AL FUOCO DA 30 MINUTI (E.I. 30) A120 MINUTI (E.I. 120)

TRE-P COMPLIES WITH ARCHITECT, DESIGNER AND CONSUMER NEEDS WHO ARE LOOKING FOR A HIGH QUALITY STANDARD, THROUGH THE PRODUCTION OF SOUNDPROOF AND FIRE-RESISTANT DOORS. THE ENCLOSED CERTIFICATION PROVES THE TECHNICAL AND PERFORMANCE VALUE OF EACH DOOR FROM 30 MINUTES (E.I. 30) TO 120 MINUTES (E.I. 120) FIRE RESISTANCE

E.I. 60
ROVERE CHIARO SCULTURA
LIGHT OAK SCULTURA

E.I. 60
ROVERE CHIARO SCULTURA
LIGHT OAK SCULTURA

SOPRA - ABOVE:
E.I. 60
E.I. 60 COMPLANARE
ROVERE CHIARO SCULTURA
E.I. 60 COPLANAR
LIGHT OAK SCULTURA

E.I.
LACCATO BIANCO PIÙ
WHITE PIÙ LACQUERED

E.I. 60
NOCE NAZIONALE DOGATO
SLATTED ITALIAN WALNUT

Technical

E' LA PRESENTAZIONE DI SCHEMI E DISEGNI TECNICI DA CUI TRARRE LE FONDAMENTALI INFORMAZIONI SULLE CARATTERISTICHE STRUTTURALI, SULLE FORME, SULLE MISURE, SUI FISSAGGI, E SUI PIÙ IMPORTANTI DETTAGLI TECNICI INERENTI LA COLLOCAZIONE E IL MONTAGGIO DELLA PORTA.

DIAGRAMS AND TECHNICAL DRAWINGS WHICH OFFER THE MAIN INFORMATION ON THE STRUCTURAL FEATURES, SHAPES, SIZES, FINISHES AND ON THE MOST IMPORTANT TECHNICAL DETAILS AS FOR DOOR ASSEMBLING AND POSITIONING.

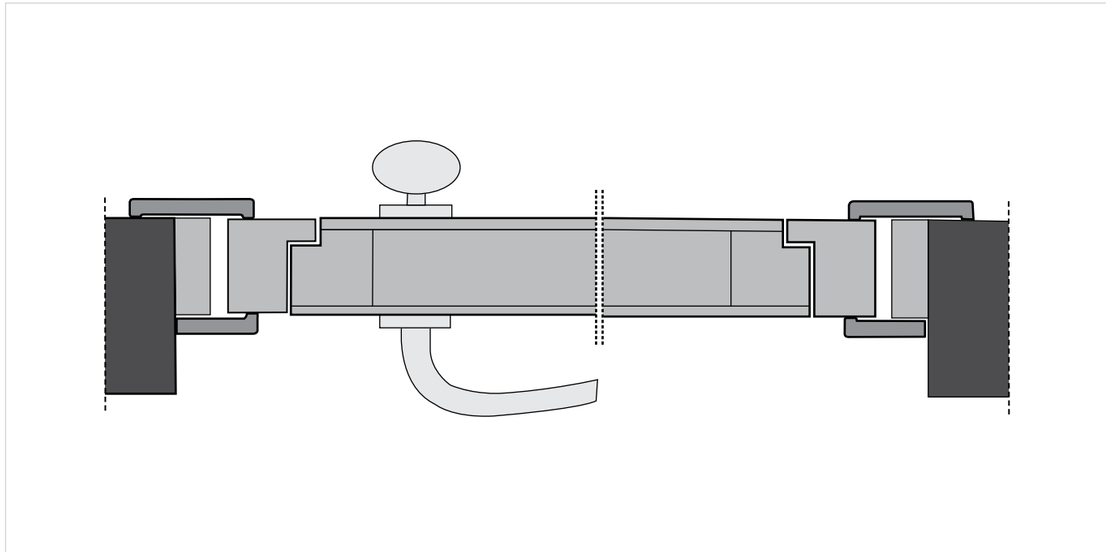

Sezione completa porta con anta piana resistente al fuoco e E.I. 30 con anta a filo
Complete section of door with a soundproof and fire-resistant full wing

- Spessore stipite: cm 55
- Larghezza luce netta: cm 80 90

- Door post thickness: cm 55
- Clear opening width: cm 80 90

Serratura magnetica

LA SERRATURA MAGNETICA B-FOUR SI PRESENTA CON UN DESIGN PARTICOLARMENTE LINEARE E SEMPLICE, SENZA LA TRADIZIONALE SPORGENZA DELLO SCROCCO, TANTO CHE SEMBRA CHE NON CI SIA. GRANDE IMPATTO ESTETICO, QUINDI, MA ANCHE GRANDE VANTAGGIO FUNZIONALE: SILENZIOSITÀ DELLA CHIUSURA E AFFIDABILITÀ DEL SUO FUNZIONAMENTO, GRAZIE SOPRATTUTTO ALL'UTILIZZO DEI PARTICOLARI MAGNETI INALTERABILI NEL TEMPO. TUTTI I MODELLI HANNO UN ENTRATA 70MM, VENGONO PRODOTTI NELLA VERSIONE DOPPIO QUADRO PER NOTTOLINO E NELLA VERSIONE FORO PER CILINDRO. LE FINITURE DISPONIBILI SONO: CROMO E OTTONE.

THE MAGNETIC, PATENTED EXCLUSUVELY FOR TRE-P&TRE-PIÙ LOCK B-FOUR HAS A SIMPLE AND LINEAR DESIGN, WITH A LATCH FLUSH WITH THE PLATE, ALMOST NOT VISIBLE. ONCE AGAIN, PRESTIGIOUS AESTHETIC COMBINED WITH HIGH TECHNOLOGY AND FUNCTIONALITY: SOFT CLOSING WITH GREAT RELIABILITY OF ITS PERFORMANCE, THANKS TO SPECIAL UNALTERABLE MAGNETS. ALL MODELS ARE AVAILABLE FOR BOTH PRIVACY AS WELL AS CYLINDER LOCK AVAILABLE IN CHROME AND BRASS FINISH.

Materiali e finiture

Materials and finishes

LE PORTE TRE-P SONO IN GRADO DI SODDISFARE UNA VASTA GAMMA DI ESIGENZE E FUNZIONI. MA SPETTA AL CAPITOLO DEI MATERIALI E DELLE FINITURE IL COMPITO DI PROMUOVERE L'INCONTRO DELLE ESIGENZE, DEI GUSTI E DEI SENTIMENTI DI OGNI ACQUIRENTE. LE SEGUENTI RICCHE SCHEDE NASCONO DA UNA STUDIATA RICERCA DI OPZIONI, CLASSICHE E CONTEMPORANEE, NUOVE O COLLAUDATE DAL MERCATO.

TRE-P DOORS COMPLY WITH A WIDE RANGE OF REQUIREMENTS AND FUNCTIONS. BUT ONLY MATERIALS AND FINISHES ALLOW TO COMPLY WITH ANY REQUEST, TASTE AND CUSTOMER FEELING WITH A WIDE AND DIVERSIFIED DOOR RANGE. THE FOLLOWING RICH TECHNICAL INFORMATION ARE THE RESULT OF A 0, NEW AND TESTED PROPOSALS WHICH THE MARKET ASKS FOR.

Cristalli

Glasses

LA SERIE DEI CRISTALLI OFFRE UNA INTERESSANTE SCELTA ESTETICA, ARREDATIVAMENTE INCISIVA. FORME, CONSISTENZE, DISEGNI E COLORI PRESENTANO UNA DIVERSIFICATA E MIXATA GAMMA DI DODICI VARIANTI: TRASPARENTI, ACIDATI, SATINATI, FUMÉ, BRONZO, ECC.

THE SERIES CRISTALLI OFFERS A WIDE AESTHETICAL RANGE OF PRODUCTS, WHICH ARE EXTREMELY REMARKABLE FROM AN AESTHETIC VIEW POINT. SHAPES, MATERIALS, DESIGNS AND COLOURS ARE AVAILABLE IN TWELVE DIFFERENT VARIANTS: TRANSPARENT, FROSTED, GLAZED, SMOKED, BRONZE, ETC.

.

TRASPARENTE
TRANSPARENT

CRISTALLO SATINATO
FROSTED GLASS

FUMÈ SATINATO
FROSTED SMOKED GREY

FUMÈ TRASPARENTE
TRANSPARENT SMOKED GREY

BRONZO TRASPARENTE
TRANSPARENT BRONZED

BRONZO SATINATO
FROSTED BRONZED

CRISTALLO C
GLASS C

CRISTALLO E
GLASS E

CRISTALLO V
GLASS V

CRISTALLO Y
GLASS Y

CRISTALLO X
GLASS X

Polis Fiordi**cuoio**®

NELL'AMPIA GAMMA DELLE PORTE TRE-P, CAPACE DI SODDISFARE OGNI ESIGENZA PROGETTUALE ED OGNI SCELTA DI GUSTO, POLIS È DI PER SÉ UN VERO SISTEMA/ PROGRAMMA. PARTENDO INFATTI DA UN MODELLO BASE DELLO SPESSORE DI 48 MM, AGGIUNGE VALORI FUNZIONALI MEDIANTE STIPITI E MONTANTI REVERSIBILI. MA È LA MUTEVOLE CARATTERISTICA ARCHITETTONICA, ARRICCHITA DA NUMEROSE VARIANTI ESTETICHE, A RENDERE POLIS UNA PORTA APERTA AD OGNI ESIGENZA, GUSTO E PERSONALIZZAZIONE. L'ESTETICA È FONDATA SU DIVERSIFICATI MATERIALI E COLORI E ORA VIENE RINNOVATA DA UNA NUOVA PROPOSTA: UNA CALDA E MORBIDA "FIORDICUOIO", CHE RIMODULA IL DIALOGO ORIZZONTALE/DIAGONALE ATTRAVERSO LE SUE CUCITURE.

IN THE WIDE TRE-P DOOR RANGE, WHICH CAN COMPLYWITH ANY DESIGN AND TASTE REQUIREMENT, POLIS IS A UNIQUE SYSTEM/PROGRAM. STARTING FROM A BASIC MODEL, 48 MM THICK, IT IS POSSIBLE TO INCREASE THE DOOR FUNCTIONALITY THROUGH REVERSIBLE UPRIGHTS, DOOR POSTS AND FINISHING LISTS. IT CAN EASILY ADJUST TO ANY ARCHITECTURAL REQUIREMENT, WITH MANY DIFFERENT AESTHETIC PROPOSALS, MAKING POLIS A DOOR OPEN TO ANY NEED, TASTE AND CUSTOMISATION. THE DOOR AESTHETICS IS BASED ON DIFFERENT COLOURS AND MATERIALS AND IS NOW RENEWED BY A NEW PROPOSAL: A SOFT AND WARM "FIOR DI PELLE" FINISH, WHICH CHANGES ONCE MORE THE HORIZONTAL/DIAGONAL PATTERN THROUGH SEWING.

BLACK/BLACK

BLACK/WHITE

BLACK/GREY

DARK BROWN/DARK BROWN

DARK BROWN/LIGHT BROWN

DARK BROWN/WHITE

WHITE/WHITE

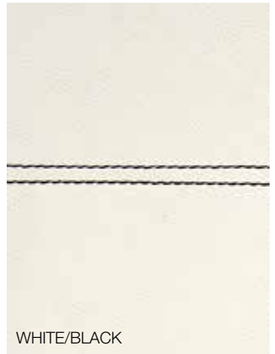
WHITE/BLACK

WHITE/GREY

Essenze

Wood

LE ESSENZE OFFRONO UNA RICCA GAMMA DI PROPOSTE E VARIANTI: SPAZIANO INFATTI DALLE CALDE E ROMANTICHE SCELTE CLASSICHE DEL NOCE E DEL CILIEGIO, ALLA PIÙ MODERNA E LUMINOSA ATMOSFERA DEL ROVERE CHIARO, FINO A COMPRENDERE ANCHE LA PIÙ ATTUALE EVOLUZIONE DEL GUSTO, IL WENGÈ.

WOODS OFFER A WIDE RANGE OF PROPOSALS AND CHOICES: FROM THE WARM AND ROMANTIC FINISHING OF WALNUT AND CHERRYWOOD, TO THE MODERN AND BRIGHT ATMOSPHERE OF LIGHT OAK, AND TO THE MOST CURRENT EVOLUTION OF TASTE OF WENGÈ

RADAR / LIBRO

FINITURA ROVERE CHIARO SCULTURA
LIGHT OAK FINISH SCULTURA

FINITURA NOCE CANALETTO SCULTURA
CANALETTO WALNUT FINISHSCULTURA

FINITURA WENGÈ SCULTURA
WENGÈ FINISH SCULTURA

PLANAR / LIBRO

FINITURA NOCE CANALETTO SCULTURA
CANALETTO WALNUT FINISHSCULTURA

FINITURA WENGÈ SCULTURA
WENGÈ FINISH SCULTURA

SINTONIA / LIBRO

NOCE TANGANIKA CHIARO
LIGHT TANGANIJKA WALNUT

NOCE TANGANIKA SCURO
DARK TANGANIJKA WALNUT

NOCE NAZIONALE DOGATO
SLATTED ITALIAN WALNUT

FINITURA CILIEGIO
CHERRYWOOD FINISH

FINITURA PALISSANDRO ZEBRATO
ROSEWOOD FINISH ZEBRATO

POLIS

TEKWOOD
TEKWOOD FINISH

FINITURA WENGÈ
WENGÈ FINISH

CLASSICHE

NOCE TANGANIKA SCURO
DARK TANGANIKA WALNUT

SCORREVOLI / SICURA2000

FINITURA ROVERE CHIARO SCULTURA
LIGHT OAK FINISH SCULTURA

FINITURA NOCE CANALETTO SCULTURA
CANALETTO WALNUT FINISHSCULTURA

FINITURA WENGÈ SCULTURA
WENGÈ FINISH SCULTURA

NOCE TANGANIKA CHIARO
LIGHT TANGANIKA WALNUT

NOCE TANGANIKA SCURO
DARK TANGANIKA WALNUT

NOCE NAZIONALE DOGATO
SLATTED ITALIAN WALNUT

FINITURA CILIEGIO
CHERRYWOOD FINISH

TEKWOOD
TEKWOOD FINISH

FINITURA PALISSANDRO ZEBRATO
ROSEWOOD FINISH ZEBRATO

FINITURA WENGÈ
WENGÈ FINISH

FINITURA ROVERE CHIARO SCULTURA
LIGHT OAK FINISH SCULTURA

FINITURA NOCE CANALETTO SCULTURA
CANALETTO WALNUT FINISH SCULTURA

FINITURA WENGÈ SCULTURA
WENGÈ FINISH SCULTURA

NOCE TANGANIJKA CHIARO
LIGHT TANGANIJKA WALNUT

NOCE TANGANIJKA SCURO
DARK TANGANIJKA WALNUT

NOCE NAZIONALE DOGATO
SLATTED ITALIAN WALNUT

FINITURA CILIEGIO
CHERRYWOOD FINISH

TEKWOOD
TEKWOOD FINISH

FINITURA PALISSANDRO ZEBRATO
ROSEWOOD FINISH ZEBRATO

FINITURA WENGÈ
WENGÈ FINISH

Laccato Opaco

Matt Lacquer

LA GAMMA DEI LACCATI OPACHI È LA PIÙ RICHIESTA DAL MERCATO. E' INFATTI IN GRADO, CON LE SUE VARIANTI CLASSICHE, MODERNE E ATTUALI, DI SODDISFARE I GUSTI PIÙ DISPARATI. LA SCHEDA PRESENTA INFATTI BEN 14 COLORI, RIFERITI A TUTTA LA GAMMA DELLE PORTE TRE-P.

MAT LACQUER IS THE MOST CONSISTENT AND REQUESTED FINISH ON THE MARKET. IN FACT IN ITS DIFFERENT CLASSIC, MODERN AND UPDATED PROPOSALS, IT CAN COMPLY WITH ANY TASTE. THE TECHNICAL INFORMATION OFFERS 14 COLOURS AVAILABLE ON ANY TRE-P DOOR MODEL.

BIANCO PIÙ
WHITE PIÙ

CREMA
CREAM

CORDA
ROPE

ECRÙ
ECRÙ

TABACCO
TOBACCO

CAFFÈ
COFFEE

ARGILLA
CLAY

NOCCIOLA
NUT

GRIGIO PERLA
PEARL GREY

GRIGIO INTERMEDIO
INTERMEDIATE GREY

CANNA DI FUCILE
GUN METAL GREY

NERO
BLACK

BORDEAUX
BORDEAUX

ROSSO
RED

Scultura Laccato

Scultura Lacquer

SCULTURA È UNA LAVORAZIONE CHE SCAVA E SCOLPISCE “A RILIEVO” LA NATURALE VENATURA DEL LEGNO.

SCULTURA IS A UNIQUE DOOR PROCESSING WHICH ENHANCES THE NATURAL WOOD GRAIN.

BIANCO PIÙ SCULTURA
WHITE PIÙ SCULTURA

CREMA SCULTURA
CREAM SCULTURA

CORDA SCULTURA
ROPE SCULTURA

ECRÙ SCULTURA
ECRÙ SCULTURA

TABACCO SCULTURA
TOBACCO SCULTURA

CAFFÈ SCULTURA
COFFEE SCULTURA

ARGILLA SCULTURA
CLAY SCULTURA

NOCCIOLA SCULTURA
NUT SCULTURA

GRIGIO PERLA SCULTURA
PEARL GREY SCULTURA

GRIGIO INTERMEDIO SCULTURA
INTERMEDIATE GREY SCULTURA

CANNA DI FUCILE SCULTURA
GUN METAL GREY SCULTURA

NERO SCULTURA
BLACK SCULTURA

BORDEAUX SCULTURA
BORDEAUX SCULTURA

ROSSO SCULTURA
RED SCULTURA

graphic design
Fiorella Radice

photo
Romano Fotografie

colour separation
CD Cromo

printing in Italy
Tecnografica

Edizione 1/2012

Le tecniche di stampa non consentono una perfetta riproduzione delle tonalità di colore, che vanno pertanto considerate come puramente indicative. Anche le illustrazioni e descrizioni presentate si intendono fornite a titolo indicativo. L'Azienda si riserva pertanto di apportare, in qualsiasi momento e senza preavviso, quelle modifiche che ritenesse utili per qualsiasi esigenza di carattere produttivo e commenciale.

Printing techniques do not provide for a perfect colour reproduction, that is the very reason why they are therefore not binding at all. Pictures and descriptions too are not binding at all. The company reserves itself the right to introduce any useful change to the production or marketing at any time without any previous notice.

FSC
www.fsc.org
MISTO
Carta
da fonti gestite in
maniera responsabile
FSC® C004221

Tre-P&Tre-Più Spa
20833 Birone di Giussano (MB) Italy - via dell'Industria, 2
tel. +39 0362 861120 - fax. +39 0362 310292

trep-trepiu.com - info@trep-trepiu.com