TRE-Più

THE BOOK OF DOORS 2012

Indice
Index

AZIENDA COMPANY	04
PREMI E RICONOSCIMENTI PRIZES AND AWARDS	06
DESIGN ITALIANO ITALIAN DESIGN	07
POLIESTERE BRILLANTE BRIGHT POLYESTER	08
SYSTEMS	10
PAVILION LIGHT	12
PAVILION MINIMAL	34
PAVILION MINIMAL COLLEZIONE I TESSUTI	42
PAVILION CLASSIC	60
SLOW MOTION	74
PAVILION + PLANUS	76
PLANUS	90
CONTINUUM	134
REVER	152
GRIFFE	178
SERRATURA MAGNETICA MAGNETIC LOCK	179
EASY	180
CONVEX	184
LIBRO	192
SICURA2000	202
LA SICUREZZA E LA PULIZIA SAFETY AND CLEANING	208
MATERIALI E FINITURE MATERIALS AND FINISHES	211

Azienda
Company

PROGETTARE IL PRESENTE. POTREBBE ESSERE QUESTO IL LEITMOTIV DELLA TRE-P&TRE-PIÙ, UN'AZIENDA DA MOLTO TEMPO LEADER NEL SETTORE DELLE PORTE PER INTERNI. LA SUA STORIA È INFATTI STATA SCRITTA DA PRESTIGIOSE FIRME NAZIONALI E INTERNAZIONALI, OGNUNA DELLE QUALI HA LASCIATO UN'IMPRONTA SIGNIFICATIVA NELL'INNOVAZIONE, NELL'ESTETICA, NELLA TECNOLOGIA, NELL'INTERPRETAZIONE DELL'ATTUALITÀ E NELLA RICERCA PUNTIGLIOSA DELL' ULTIMA SOLUZIONE FUNZIONALE, ESTETICA, TECNOLOGICA. UNA SFIDA RESA PERÒ POSSIBILE DA UN'AZIENDA DINAMICA E APERTA, COL FIUTO APPUNTO DELLE COLLABORAZIONI PIÙ INTELLIGENTI NEL CAMPO DELLA PROGETTAZIONE, MA ANCHE CON L'INTUIZIONE DELLE ESIGENZE CONCRETE DEL MERCATO PIÙ COLTO ED EVOLUTO, ATTENTO, AL TEMPO STESSO, AL CONTENUTO E ALL'IMMAGINE. IL PERCORSO STORICO DELLA TRE-P&TRE-PIÙ VANTA UN ASSOLUTO PRIMATO DI PRESTIGIOSI RICONOSCIMENTI UFFICIALI NELL'AMBITO DEL SETTORE DELLE PORTE D'ARREDAMENTO.
E' LA TESTIMONIANZA DI UN CAMMINO AZIENDALE FONDATO SULL' ALTA QUALITÀ, A SUA VOLTA UFFICIALMENTE CERTIFICATA. UN RISULTATO DOVUTO ALLE SPINTE DEL MERCATO, ALLE INSIGNI FIRME DI ARCHITETTI E DESIGNERS, A PROGETTI APERTI E IMPRONTATI ALL' ALTA TECNOLOGIA, ALLA CONSEGUENTE RICERCA DI NUOVI E SPERIMENTALI MATERIALI, ALLE COMPLESSE E CURATE FASI DELLA LAVORAZIONE, E INFINE AD UN DINAMICO E COSTRUTTIVO RAPPORTO CON LA CLIENTELA NAZIONALE E INTERNAZIONALE. I PRODOTTI STORICAMENTE PIÙ SIGNIFICATIVI CORRISPONDONO AI NOMI DI REVER, CONVEX, PAVILION E PLANUS, E I PROGETTISTI/DESIGNERS RISPETTIVAMENTE AI NOMI DI CINI BOERI, NIEDER, PORSCHE, ANTONIO CITTERIO. SONO NOMI CHE RAPPRESENTANO NON SOLO UN PRODOTTO, MA GLI STILI E LE CULTURE DI UN PRESENTE E DI UN'ATTUALITÀ SEMPRE MUTEVOLE NEI GUSTI E NELLE CONCRETEZZE: SI TOCCANO QUINDI LE CADENZE DEL MODERNO E DEL CONTEMPORANEO, DEL ROMANTICO E DEL TECNOLOGICO/RAZIONALE, E ALL'INTERNO DI QUESTI GUSTI E TENDENZE VIENE ESPRESSA LA MASSIMA ATTENZIONE ALLE SOLUZIONI DELLA FUNZIONALITÀ E DELLA QUALITÀ. UN CAPOLAVORO AZIENDALE DAVVERO SORPRENDENTE FATTO DI SINERGIA TRA AZIENDA, DESIGNERS, DI RICERCA DI CONTINUI ADEGUAMENTI, DI COESISTENZA TRA RAZIONALITÀ ED EMOZIONE; INSOMMA UN MIRACOLO IMPRENDITORIALE E SCIENTIFICO PRODOTTO DALLA TECNOLOGIA PIÙ SPINTA, TRADOTTA PER L'UOMO E PER I SUOI SENTIMENTI.

PLAN THE PRESENT. THIS COULD BE THE LEITMOTIV OF TRE-P&TRE-PIÙ COMPANY, WHICH HAS BEEN LEADER IN THE PRODUCTION OF INNER DOORS FOR A LONG TIME. ITS HISTORY, IN FACT, HAS BEEN WRITTEN BY PRESTIGIOUS NATIONAL AND INTERNATIONAL DESIGNERS. EACH OF THEM HAS LEFT A SIGNIFICANT MARK IN INNOVATION, BEAUTY, TECHNOLOGY, IN THE INTERPRETATION OF TOPICAL INTEREST AND IN THE OBSTINATE RESEARCH OF THE LATESTFUNCTIONAL, AESTHETIC AND TECHNOLOGIC SOLUTION. A CHALLENGE WHICH HAS BEEN MADE POSSIBLE THANKS TO A DYNAMIC AND OPEN-MINDED COMPANY, WITH A SPECIAL FLAIR FOR SPOTTING THE MOST INTELLIGENT COOPERATIONS IN THE PLANNING FIELD, AND ALSO WITH THE INTUITION OF THE CONCRETE NEEDS OF THE MOST CULTURED AND OPEN-MINDED MARKET, AND ALSO CAREFUL TO CONTENTS AND IMAGE AT THE SAME TIME. THE HISTORY OF TRE-P&TRE-PIÙ BOASTS OF AN ABSOLUT PRIMACY OF PRESTIGIOUS OFFICIAL RECOGNITIONS IN THE FIELD OF INNER DOORS. THIS EVIDENCE THE WAY OF THE COMPANY BASED ON THE OFFICIALLY CERTIFIED HIGH QUALITY. THE MOST IMPORTANT PRODUCTS IN TRE-P&TRE-PIÙ HISTORY ARE REVER, CONVEX, PAVILION, PLANUS, AND THE RELEVANT DESIGNERS CINI BOERI, NIEDER, PORSCHE AND ANTONIO CITTERIO. THESE ARE NAMES WHICH DON'T REPRESENT JUST A PRODUCT, BUT THE STYLES AND THE CULTURES OF PRESENT TIME ANDUP-TO-DATENESS, ALWAYS CHANGEABLE FOR TASTES AND CONCRETENESS: FROM MODERN AND CONTEMPORARY STYLE, TO A ROMANTIC AND TECHNOLOGIC ONE, AND, INSIDE THESE TASTES AND TRENDS, A MAXIMUM ATTENTION IS EXPRESSED TO FIND SOLUTIONS OF THE BEST FUNCTIONALITY AND UALITY. HICH ALLOW POLYESTER TO BECAME AS BRIGHT AND POLISHED AS GLASS.

Premi e riconoscimenti
Prized and awards

LA QUALITÀ E CREATIVITÀ DELLE PORTE TRE-PIÙ SI È GUADAGNATA NEL TEMPO RICONOSCIMENTI PRESTIGIOSI, A CONFERMA DELLA GRANDE PROFESSIONALITÀ MATURATA NEL SETTORE E DEGLI ALTI STANDARD RAGGIUNTI.

1983 REVER DESIGN CINI BOERI, LAURA GRIZIOTTI, GUIDO NARDI PREMIO SAIE DUE, BOLOGNA. ATTESTATO DI MERITO PER LA RICERCA TECNOLOGICA E I MATERIALI PREGIATI; PER LA QUALITÀ DEL DESIGN E LA FLESSIBILITÀ D'USO.

1983 REVER DESIGN CINI BOERI, LAURA GRIZIOTTI, GUIDO NARDI
SELEZIONATA PER ICSID DESIGN, MILANO.

1984 REVER DESIGN CINI BOERI, LAURA GRIZIOTTI, GUIDO NARDI BIO-10, LUBIANA (BIENNALE INDUSTRIAL DESIGN).
1° PREMIO MEDAGLIA D'ORO.

1991 CONVEX DESIGN F.A. PORSCHE SELEZIONE COMPASSO D'ORO, ADI.

1998 PAVILION DESIGN ANTONIO CITTERIO SELEZIONE COMPASSO D'ORO, ADI.

2001 PLANUS DESIGN ANTONIO CITTERIO SELEZIONE COMPASSO D'ORO, ADI.

QUALITY AND CREATIVITY OF TRE-PIÙ DOORS WERE AWARDED IN TIME MANY PRECIOUS RECOGNITION PRIZES, THUS CONFIRMING ONCE MORE THE COMPANY PROFESSIONAL EXPERTISE IN THE SECTOR AND THE HIGH OBTAINED STANDARDS.

1983 REVER DESIGN CINI BOERI, LAURA GRIZIOTTI, GUIDO NARDI SAIE DUE AWARD, BOLOGNA. A MERIT RECOGNITION ON THE TECHNOLOGICAL RESEARCH AND MATERIALS, FOR THE DESIGN QUALITY AND USE FLEXIBILITY.

1983 REVER DESIGN CINI BOERI, LAURA GRIZIOTTI, GUIDO NARDI SELECTED FOR ICSID DESIGN, MILAN.

1984 REVER DESIGN CINI BOERI, LAURA GRIZIOTTI, GUIDO NARDI BIO-10, LUBIANA (INDUSTRIAL DESIGN EXHIBITION). GOLD MEDAL.

1991 CONVEX DESIGN F.A. PORSCHE GOLD COMPASS SELECTION, ADI.

1998 PAVILION DESIGN ANTONIO CITTERIO GOLD COMPASS SELECTION, ADI.

2001 PLANUS DESIGN ANTONIO CITTERIO GOLD COMPASS SELECTION, ADI.

Design Italiano
Italian Design

CINI BOERI
DESIGNED REVER

F. A. PORSCHE
DESIGNED CONVEX

ANTONIO CITTERIO
DESIGNED PAVILION PLANUS
AND CONTINUUM

Poliestere brillante
Bright polyester

IL NOTEVOLE IMPATTO ESTETICO E VALORE MATERICO DELLE NOSTRE FINITURE LUCIDE È OTTENUTO APPLICANDO LA VERA TECNICA DEL POLIESTERE, PRODOTTO VERNICIANTE CHE, OPPORTUNAMENTE ADDIZIONATO, SI TRASFORMA IN UNA PELLICOLA SOLIDA, COMPATTA, CONECCEZIONALI PROPRIETÀ MECCANICHE E ALTISSIMA BRILLANTEZZA.
LA CORRETTA VERNICIATURA IN POLIESTERE COMPORTA DIECI FASI SUCCESSIVE DI LAVORAZIONE. SU OGNI PANNELLO DELLE NOSTRE PORTE, RICOPERTO DI UNA BARRIERA PROTETTIVA, VIENE STESO IL PRIMO STRATO DI POLIESTERE CHE, UNA VOLTA ESSICCATO, È SOTTOPOSTO A CARTEGGIATURA. SEGUONO DUE ULTERIORI CICLI DI APPLICAZIONE, ESSICCAZIONE E CARTEGGIATURA E DUE FASI DI LUCIDATURA E BRILLANTATURA CHE PORTANO IL POLIESTERE A GRADI DI BRILLANTEZZA PROSSIMI A QUELLI DEL CRISTALLO.

A CONSISTENT VISUAL IMPACT AND THE BRIGHT FINISH ADDED VALUE DEPENDS ON A REAL POLYESTER TECHNIQUE: THE PAINTED PRODUCT, WHEN DULY ADDED, IS CHANGED INTO A STIFF, COMPACT FILM, EXHIBITING EXCELLENT MECHANICAL CHARACTERISTICS AND HIGH BRIGHTNESS. THE CORRECT POLYESTER PAINTING IMPLIES DIFFERENT PROCESSING PHASES, AMONG WHICH THREE FOLLOWING CYCLES, COATING, DRYING AND SANDING AND TWO POLISHING AND FURBISHING PHASES WHICH ALLOW POLYESTER TO BECAME AS BRIGHT AND POLISHED AS GLASS.

Systems

SYSTEMS, OSSIA I PROGRAMMI PAVILION LIGHT, MINIMAL, CLASSIC, PLANUS, PAVILION+PLANUS E CONTINUUM, SONO TUTTI NATI DALLA FERTILE CREATIVITÀ DEL DESIGNER ANTONIO CITTERIO, TUTTA PROIETTATA SUL GUSTO CONTEMPORANEO, EDUCATO ALL'ESSENZIALITÀ, ALLA LEGGEREZZA, ALLA LUMINOSITÀ, E COSTRUITA CON MATERIALI E SOLUZIONI TECNOLOGICHE CAPACI ANCHE DI TOCCARE LE CORDE ROMANTICHE SIA NEL MODERNO CHE NELLE VARIANTI CLASSICHE. SYSTEMS, OVVERO UN INSIEME DI PROGRAMMI E DI PROGETTI, OGNUNO DEI QUALI GIÀ PUÒ DEFINIRSI UN "SISTEMA" A SÉ, MA ANCHE INTRECCIARSI, COORDINARSI, CON ALTRI PRODOTTI, A LORO VOLTA AUTONOMI E COMPLEMENTARI, DANDO LUOGO A UN CATALOGO INTERO DI OPZIONI, DI FUNZIONI, DI PRESTAZIONI, DI GUSTI E DI ATMOSFERE, PER UNA PRESTIGIOSA IMMAGINE CONTEMPORANEA.

SYSTEMS, THAT IS THE COMPANY PROGRAMMES PAVILION LIGHT, MINIMAL, CLASSIC, PLANUS, PAVILION+PLANUS AND CONTINUUM, ARE THE RESULT OF THE FERTILE DESIGN CREATMTY OF ANTONIO CITTERIO, BASED ON MODERN TASTE REQUIREMENTS, LEADING TO ESSENTIALITY, LIGHTNESS, BRIGHTNESS AND IN MATERIALS AND WITH TECHNICAL SOLUTIONS SUGGESTING CLASSIC PROPOSALS BOTH FOR MODERN OR CLASSIC AMBIENCE FURNISHING. SYSTEMS CONSISTS OF A SERIES OF PROJECTS AND PROGRAMMES, SEPARATELY DEFINED AS "SYSTEM", BUT WHICH CAN BE MIXED, COORDINATED AND FITTED WITH OTHER PRODUCTS, WHICH ARE AT THE SAME TIME INDEPENDENT AND COMPLEMENTARY, LEADING TO A DOOR CATALOGUE RICH OF OPTIONS, FUNCTIONS, PERFORMANCES, TASTES AND ATMOSPHERES, FOR A UNIQUE MODERN AND UPDATED HOUSE FURNISHING.

Pavilion Light
Pavilion Minimal
Pavilion Classic
Pavilion+Planus
Planus
Continuum
design Antonio Citterio

Pavilion Light

design Antonio Citterio

IL SISTEMA INTEGRATO DI PANNELLI E PORTE SCORREVOLI DI PAVILION LIGHT È LA VERSIONE PIÙ LEGGERA POSSIBILE PER PROGETTARE E ORGANIZZARE LO SPAZIO NEL SEGNO DELLA LUCE, DELLA TRASPARENZA E SOPRATTUTTO DELLA LEGGEREZZA. LA TRADIZIONE STANDARDIZZATA DELLA PORTA A MURO HA SUBÌTO CON PAVILION LIGHT UNA RIVOLUZIONE QUASI A SFIORARE L' IMMATERIALITÀ. LA PORTA È DIVENTATA UNA CONTINUITÀ MURARIA MA SENZA MURI, RIPRODOTTI CON ALTRI MATERIALI LEGGERI E TECNOLOGICI, FATTI PER IL MOVIMENTO E LA TRASPARENZA, CHE SI TRASFORMANO E MIMETIZZANO, PER PROLUNGARSI E ALLEGGERIRSI FINO QUASI A SPARIRE, LASCIANDO POSTO ALLA LUCE E ALLO SPAZIO. UN MIRACOLO PRODOTTO DALLA TECNOLOGIA DELLA TRE-PIÙ

THE INTEGRATED PANEL AND SLIDING DOOR PAVILIONG LIGHT SYSTEM IS THE LIGHTEST POSSIBLE WAY TO DESIGN AND ORGANISE SPACE IN THE SIGN OF LIGHT, TRANSPARENCY BUT MAINLY LIGHTNESS. THE STANDARDISED WALL "DOOR" UNDER-WENT A CONSISTENT REVOLUTION WITH PAVILION LIGHT, NEARLY BECOMING "IMMATERIAL". THE DOOR BECAME A WALL WITHOUT WALLS, AVAILABLE IN LIGHT AND TECHNOLOGICAL MATERIALS, CONSISTING OF MOVEMENTS AND LIGHTNESS, CHANGING AND TRANSFORMING, TO WIDEN AND LIGHTEN UP TODISAPPEARING, LEAVING ENOUGH SPACE TO LIGHT AND SPACE. A MIRACLEDEPENDING ON THE UNIQUE PRODUCTION TECHNOLOGY AND MASTERY OF TRE-PIÙ.

LA CUCINA, SPAZIO DI LAVORO E PIACERE DOMESTICO, È RACCHIUSA MA NON CELATA DA UNA COMPOSIZIONE ANGOLARE DI PANNELLI FISSI CON ANTE SCORREVOLI.
IL SISTEMA DI SCORRIMENTO PUÒ ESSERE FISSATO A VISTA SUL SOFFITTO COME NELL' IMMAGINE, OPPURE INCASSATO A SCOMPARSA IN UN CONTROSOFFITTO.

THE KITCHEN, THE MOST PLEASANT WORKING PLACE WITHIN THE HOUSE, IS CLOSED BUT NOT HIDDEN BY A CORNER FIXED PANEL COMPOSITION, CLOSED WITH SLIDING DOORS.
THE SLIDING SYSTEM CAN BE VISIBY TO THE CEILING, AS IN THE IMAGE, OR DISAPPEARING, HIDDEN A FALSE CEILING.

Technical

LE PAGINE TECNICHE SONO UNO STRUMENTO DI INFORMAZIONE SUI PREGI E SULLE CARATTERISTICHE DEI SINGOLI PROGRAMMI E DELLE SINGOLE COMPOSIZIONI ANALIZZATE. COSTITUISCONO UN INDISPENSABILE SUPPORTO PER RICONOSCERE LA COMPOSIZIONE DEL SISTEMA. AIUTANO A COMPRENDERE LE POSSIBILI SOLUZIONI SUI SISTEMI DI SCORRIMENTO. MOSTRANO LO SCHEMA DEL COLLOCAMENTO, DEI FISSAGGI, ED ALTRI ESSENZIALI DETTAGLI TECNICI.

TECHNICAL INFORMATION IS THE UNIQUE REFERENCE ON ADVANTAGES AND FEATURES OF THE SINGLE PROGRAMMES AND OFFERED COMPOSITIONS. A REQUIRED SUPPORT TO RECOGNISE THE SYSTEM COMPOSITION. THEY HELP UNDERSTANDING POSSIBLE SOLUTIONS ON THE SLIDING SYSTEMS. THEY OFFER INFORMATION ON THE DOOR POSITIONING, FITTING AND A WIDE RANGE OF ESSENTIAL TECHNICAL DETAILS

PAVILION LIGHT
COMPOSIZIONE AD ANGOLO:
ANTE IN CRISTALLO TEMPERATO
TRASPARENTE, FINITURA ACCIAIO.
CORNER COMPOSITION: DOORS IN
TRASPARENT HARDEND GLASS,
STEEL FINISHING.

Pavilion Light corner composition

SISTEMA DI SCORRIMENTO CON BINARIO SINGOLO E PROFILO DI FISSAGGIO PANNELLO FISSO NASCOSTO NEL CONTROSOFFITTO. SOLUZIONE AD ANGOLO CON PILASTRO.

SLIDING SYSTEM ON A SINGLE RAIL AND PROFILE FITTED TO THE CEILING AND HIDDEN IN THE FALSE CEILING. CORNER SOLUTION WITH PILLAR.

Dettagli tecnici

A Sezione verticale
B Sezione verticale
C Particolare sezione verticale
D Sezione orizzontale
E Particolare sezione orizzontale

Technical details

A Vertical section
B Vertical section
C Detailed vertical section
D Horizontal section
E Detailed horizontal section

scala 1:20

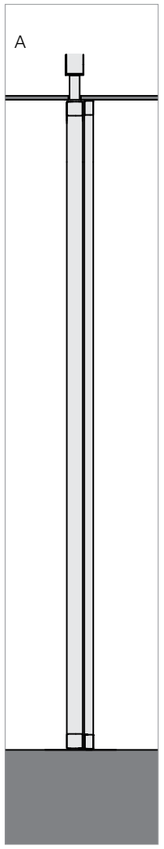

scala 1:5

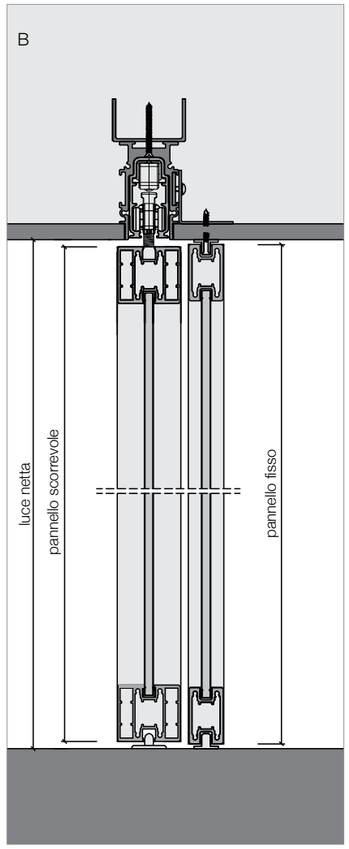

scala 1:2

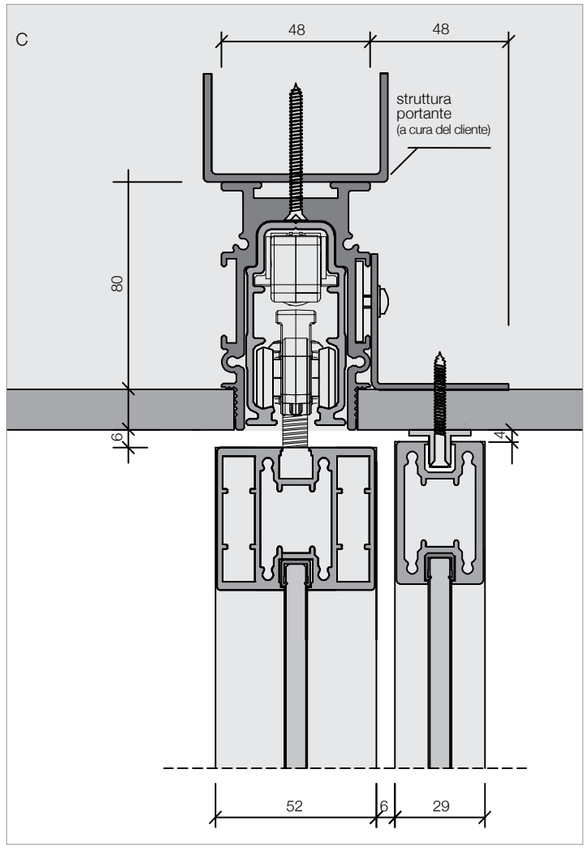

scala 1:5

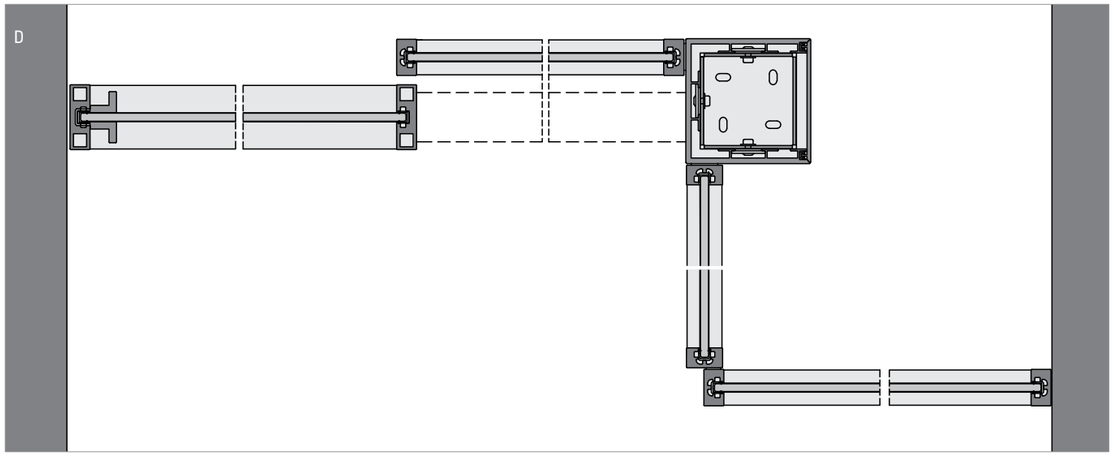

scala 1:2

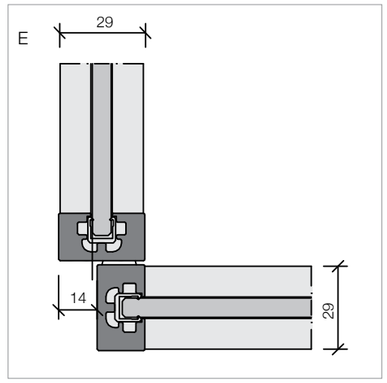

PAVILION LIGHT
ANTE IN CRISTALLO TEMPERATO FUMÈ TRASPARENTE, FINITURA TITANIO.
DOORS IN TRASPARENT SMOKED GLASS, TITANIUM FINISH.

Pavilion Light

SISTEMA DI SCORRIMENTO CON BINARIO SINGOLO E PROFILO DI COMPENSAZIONE FISSATI A SOFFITTO.

SLIDING SYSTEM ON A SINGLE RAIL AND COMPENSATION PROFILE FITTED TO THE WALL.

Dettagli tecnici

A Sezione verticale
B Sezione verticale
C Particolare sezione verticale
D Sezione orizzontale
E Particolare sezione orizzontale

Technical details

A Vertical section
B Vertical section
C Detailed vertical section
D Horizontal section
E Detailed horizontal section

scala 1:20

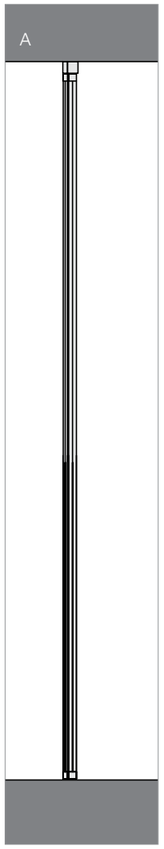

scala 1:5

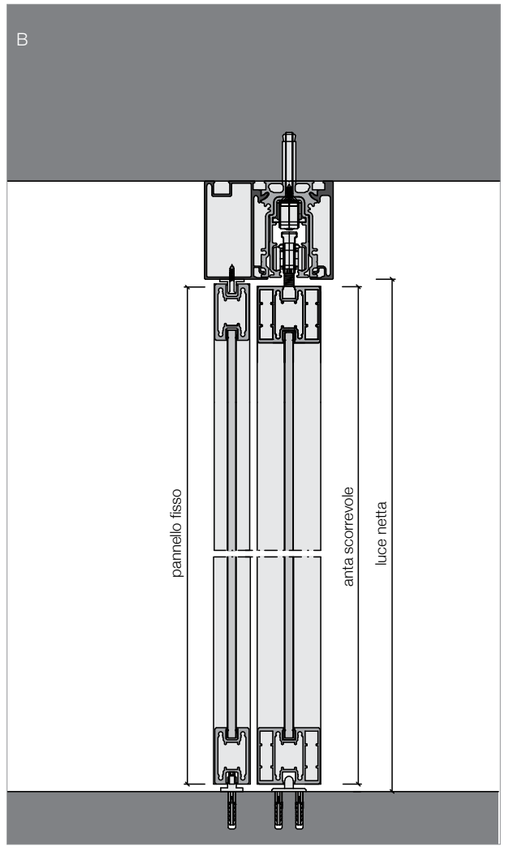

scala 1:2

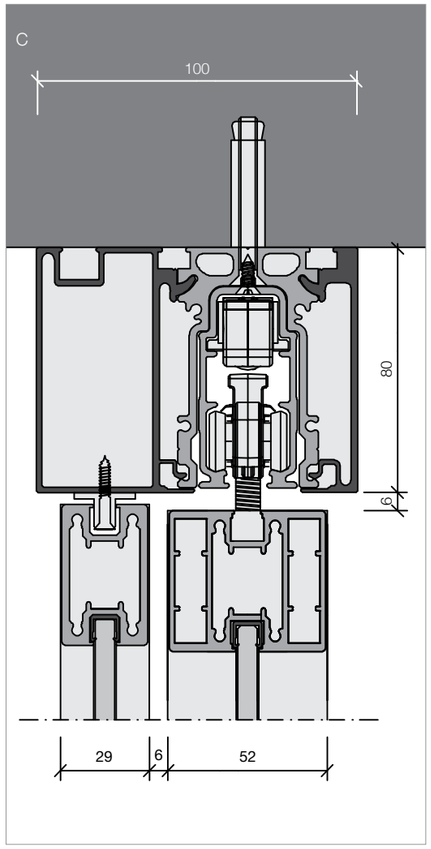

scala 1:5

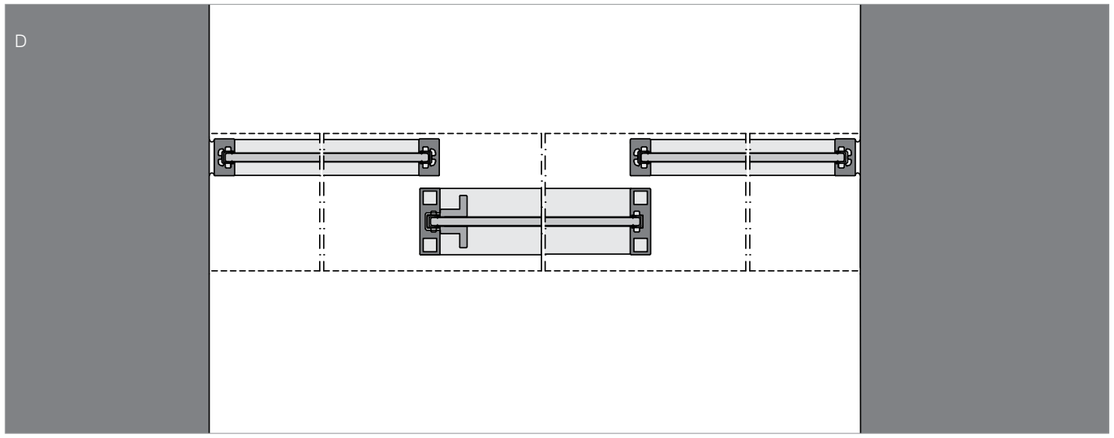

scala 1:2

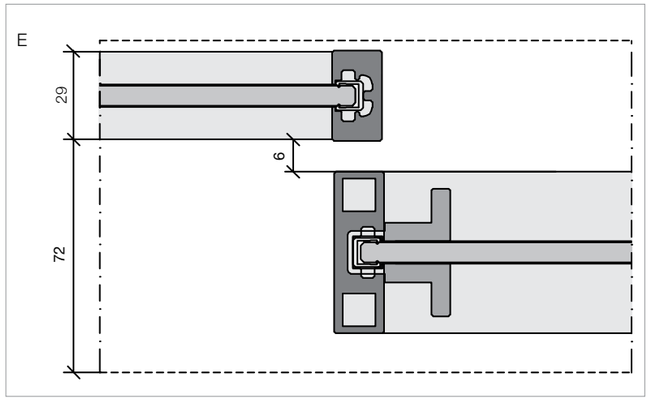

PAVILION LIGHT
ANTE IN CRISTALLO TEMPERATO ACIDATO, FINITURA ACCIAIO.
DOORS IN FROSTED HARDENED GLASS, STEEL FINISHING

Pavilion Light

SISTEMA DI SCORRIMENTO CON BINARIO SINGOLO FISSATO A PARETE E PANNELLI FISSI FISSATI A MURO. ANTE SCORREVOLI COMPLANARI E PANNELLI FISSI LATERALI.

SLIDING SYSTEM WITH A SINGLE RAIL FITTED TO THE WALL, FIXED PANELS FITTED TO THE WALL. SLIDING CO-PLANAR DOORS AND LATERAL FIXED PANELS.

Dettagli tecnici

A Sezione verticale
B Sezione verticale
C Particolare sezione verticale
D Sezione orizzontale
E Particolare sezione orizzontale

Technical details

A Vertical section
B Vertical section
C Detailed vertical section
D Horizontal section
E Detailed horizontal section

scala 1:20

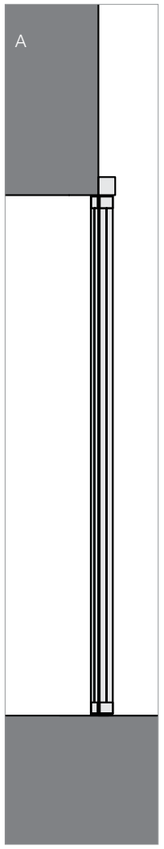

scala 1:5

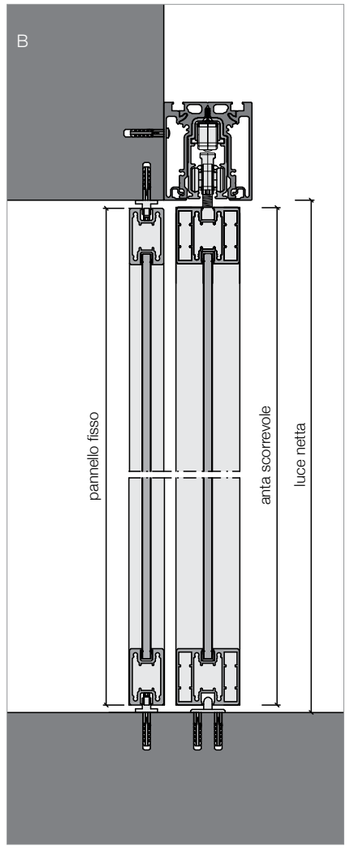

scala 1:2

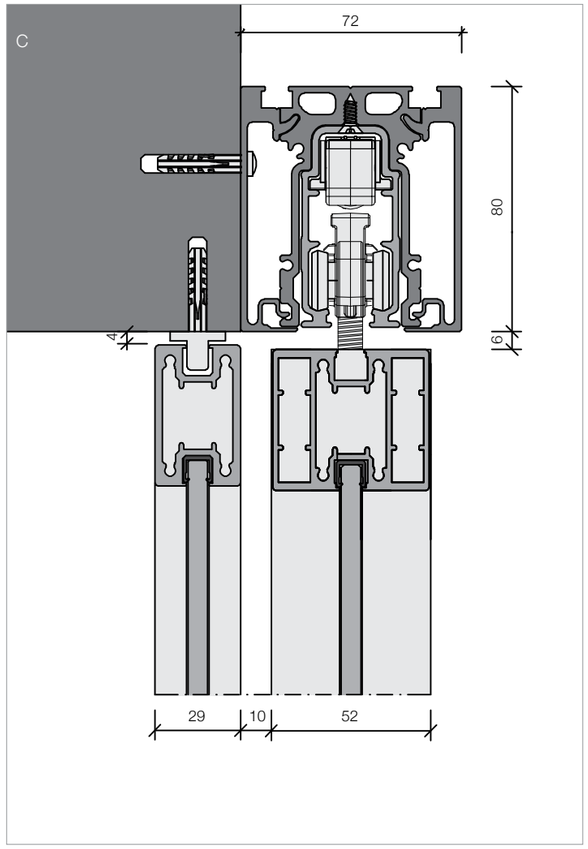

scala 1:5

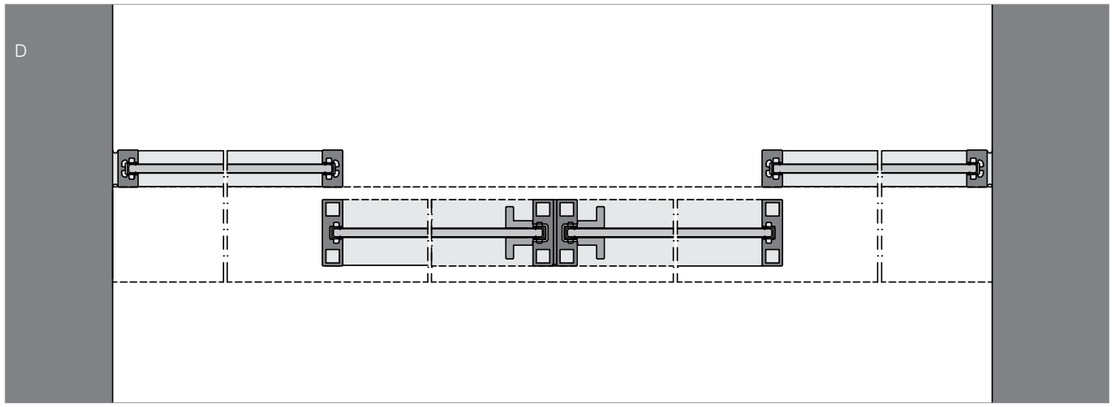

scala 1:2

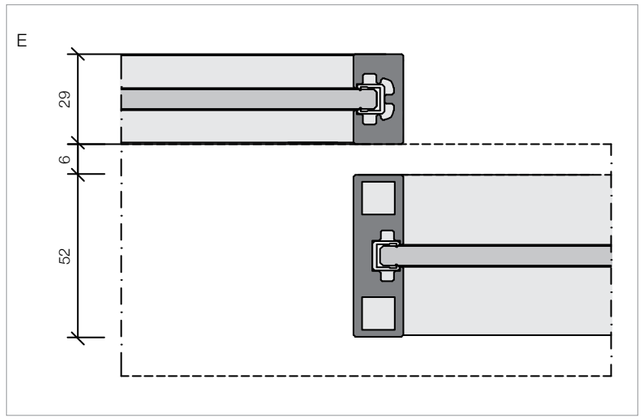

Pavilion Minimal

design Antonio Citterio

PAVILION MINIMAL, COME SUGGERISCE LA SUA QUALIFICA, DIVIDE IN PUNTA DI LEGGEREZZA, CON UN MINIMO DI PRESENZA ED UN MASSIMO DI FINEZZA, IMPRONTATA ALL'IMMAGINE E ALLA DISCREZIONE. GLI SPAZI MANTENGONO LA LORO CONTINUITÀ E LA LORO TOTALITÀ, MA VENGONO ARRICCHITI DALLA GENTILEZZA, DALLA LUCE E DALL'ELEGANZA CHE PAVILION MINIMAL DÀ E RICEVE DALL'AMBIENTE, IN UN CONTINUO DIALOGO NEL MUTARE E NELL'AVVICENDARSI DEL GIORNO, DELLA NOTTE E DELLE STAGIONI. IL RISULTATO È DAVVERO SORPRENDENTE: È LA TESTIMONIANZA DI UNA POSSIBILE COESISTENZA DI RAZIONALITÀ ED EMOZIONE; UN MIRACOLO PRODOTTO DALLA TECNOLOGIA PIÙ SPINTA, TRADOTTA PER L'UOMO E PER I SUOI SENTIMENTI.

PAVILION MINIMAL, AS SUGGESTED BY ITS NAME, DIVIDES LIGHTNESS WITH A MINIMUM EFFORT AND MAXIMUM LIGHTNESS, RENDERING A UNIQUE AND DISCREET IMAGE. SPACES ARE NOT INTERRUPTED AND IN GENERAL THEY ARE ENRICHED BY LIGHTNESS, LIGHT AND ELEGANCE WHICH PAVILION MINIMAL TRANSFERS TO THE AMBIENCE, IN A CONSTANT DIALOGUE IN THE PERPETUAL CHANGE BETWEEN DAY AND NIGHT AND WITH THE PASSING OF SEASONSTHE RESULT IS UNIQUE: A FITNESS OF A POSSIBLE COEXISTENCE OF RATIONALITY AND EMOTIONS, UN MIRACLE DEPENDED ON UPDATED TECHNOLOGY, TRANSLATED IN A UNIQUE PROPOSAL FOR MAN AND HIS FEELINGS.

IL CRISTALLO DI PAVILION MINIMAL GRIGIO RIFLETTENTE CREA GIOCHI DA SPECCHIO DOVE LA NATURA DEGLI ESTERNI SI RIFLETTE CREANDO MUTEVOLI SUGGESTIONI. LE TRASPARENZE E IL GIOCO DEI PIENI E DEI VUOTI DISEGNANO GLI SPAZI NEL TEMPO, RINNOVANDOLI.

THE SILVER-GREY GLASS OF PAVILION MINIMAL CREATES A MIRROR-LIKE EFFECT, REFLECTING THE SCENERY OUTSIDE AND EVOKING EVER-CHAMGING PICTURES. THE TRASPARENCIES AND THE INTERPLAY OF OPAQUE AND CLEAR SECTIONS RENEW AND REDESING SPACE THROUGH TIME.

PAVILION MINIMAL
PROFILO TITANIO, CRISTALLO FUME TRASPARENTE
TITANIUM PROFILE, TRANSPARENT SMOKED GLASS

CONTINUUM
TEAK
TEAK

Pavilion Minimal

Collezione I Tessuti

IL TESSUTO, SCELTO IN UNA FANTASIA ARREDATIVA PERSONALIZZATA, MOSTRATO ED ESALTATO, COME IN UN QUADRO, DALLA LUCENTEZZA DELLA PANNELLATURA VETRATA, È LA NUOVA ESTENSIONE ESTETICA DI PAVILION MINIMAL.
GRAZIA, COLORE, GUSTO ED EMOZIONE SONO UN RISULTATO TANGIBILE, CON UN UNA EVIDENTE ESCURSIONE TRA IL SAPORE CLASSICO-ROMANTICO E IL MODERNO.

FABRICS, SELECTED IN A UNIQUE CUSTOMISED FURNISHING VARIANT, EXHIBITED AND EXALTED, AS IN A PICTURE, FROM THE LIGHTNESS OF THE GLASS PANELLING, IS THE PROPOSAL OF PAVILION MINIMAL. GRACE, COLOUR, TASTE AND EMOTION ARE THE CONCRETE RESULT WITH AN EVIDENT TRANSFER BETWEEN CLASSIC-ROMANTIC TASTE AND MODERN REQUIREMENTS.

PAVILION MINIMAL
PROFILO NERO, CRISTALLO CON TESSUTO PENELOPE
BLACK LACQUERED PROFILE, GLASS WITH PENELOPE FABRIC

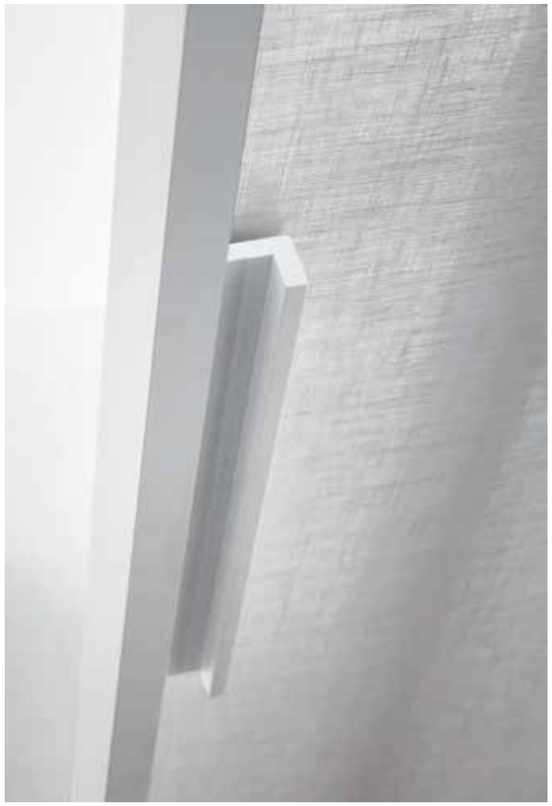

PAVILION MINIMAL
PROFILO LACCATO BIANCO,
CRISTALLO CON TESSUTO ARIANNA
WHITE LACQUERED PROFILE,
GLASS WITH ARIANNA FABRIC

Technical

LE PAGINE TECNICHE SONO UNO STRUMENTO DI INFORMAZIONE SUI PREGI E SULLE CARATTERISTICHE DEI SINGOLI PROGRAMMI E DELLE SINGOLE COMPOSIZIONI ANALIZZATE. COSTITUISCONO UN INDISPENSABILE SUPPORTO PER RICONOSCERE LA COMPOSIZIONE DEL SISTEMA. AIUTANO A COMPRENDERE LE POSSIBILI SOLUZIONI SUI SISTEMI DI SCORRIMENTO. MOSTRANO LO SCHEMA DEL COLLOCAMENTO, DEI FISSAGGI, ED ALTRI ESSENZIALI DETTAGLI TECNICI.

TECHNICAL INFORMATION IS THE UNIQUE REFERENCE ON ADVANTAGES AND FEATURES OF THE SINGLE PROGRAMMES AND OFFERED COMPOSITIONS. A REQUIRED SUPPORT TO RECOGNISE THE SYSTEM COMPOSITION. THEY HELP UNDERSTANDING POSSIBLE SOLUTIONS ON THE SLIDING SYSTEMS. THEY OFFER INFORMATION ON THE DOOR POSITIONING, FITTING AND A WIDE RANGE OF ESSENTIAL TECHNICAL DETAILS

LA VERSATILITÀ DELLE PRESTAZIONI DI PAVILION MINIMAL PUÒ VESTIRE UN CRISTALLO CHE RIFLETTE LE FORME CIRCOSTANTI IN UNA SPECCHIATA PRESENZA DI SFUMATA EVANESCENZA.

VERSATILE PAVILION MINIMAL PERFORMANCES CAN COVER GLASS REFLECTING SURROUNDING SHAPES IN A MIRRORED PRESENCE OF SHADED EVANESCENCE.

PAVILION MINIMAL
PROFILO LACCATO NERO,
CRISTALLO RIFLETTENTE GRIGIO ARGENTO
BLACK LACQUERED PROFILE,
GLASS REFLECTING SILVER GREY

PAVILION MINIMAL
PROFILO LACCATO NERO,
CRISTALLO RIFLETTENTE GRIGIO
ARGENTO
BLACK LACQUERED PROFILE,
GLASS REFLECTING SILVER GREY

Pavilion Minimal

ANTA SINGOLA SCORREVOLE CON PANNELLO FISSO. PROFILO LACCATO BRONZO, CRISTALLO RIFLETTENTE GRIGIO ARGENTO. SISTEMA DI SCORRIMENTO CON BINARIO SINGOLO E PROFILO DI FISSAGGIO PANNELLO FISSO, NASCOSTO NEL CONTROTELAIO.

SINGLE SLIDING PANEL WITH FIXED PANEL.BRONZE LACQUERED PROFILE, REFLECTING SILVER GREY GLASS. SLIDING SYSTEM ON A SINGLE RAIL AND PROFILE FITTED TO THE CEILING AND HIDDEN IN A FALSE CEILING.

Dettagli tecnici

A Sezione verticale
B Sezione verticale
C Particolare sezione verticale
D Sezione orizzontale
E Particolare sezione orizzontale

Technical details

A Vertical section
B Vertical section
C Detailed vertical section
D Horizontal section
E Detailed horizontal section

scala 1:20

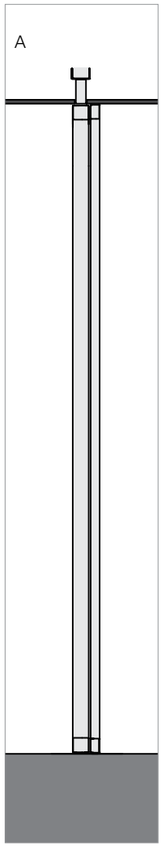

scala 1:5

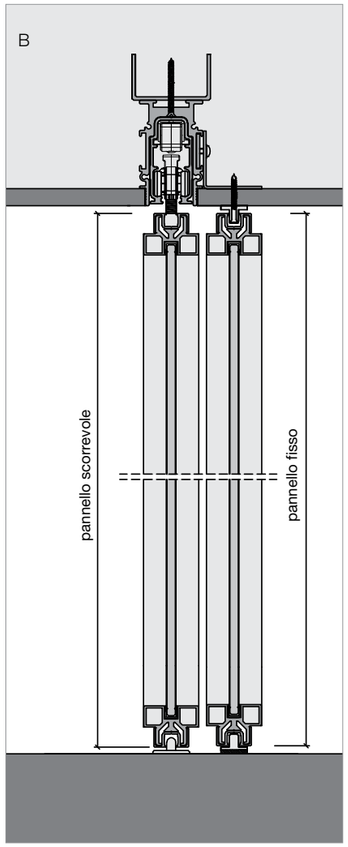

scala 1:2

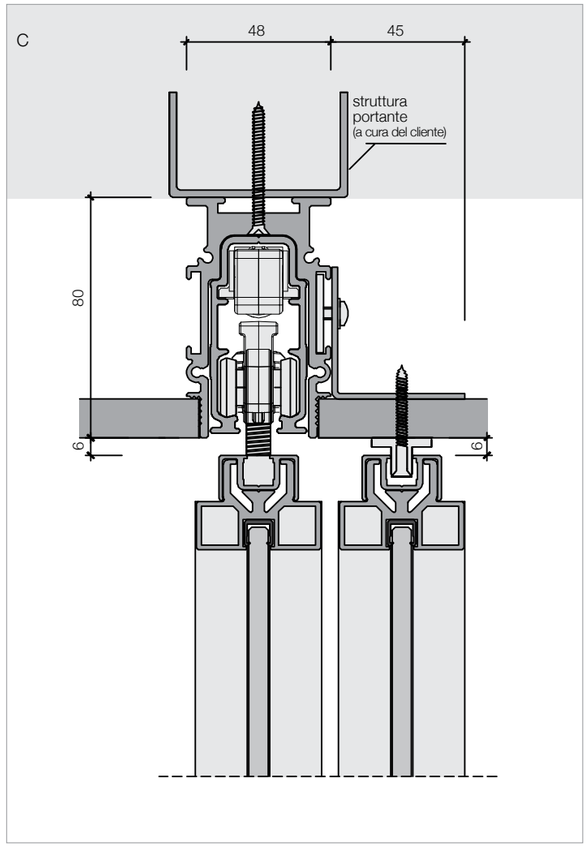

scala 1:5

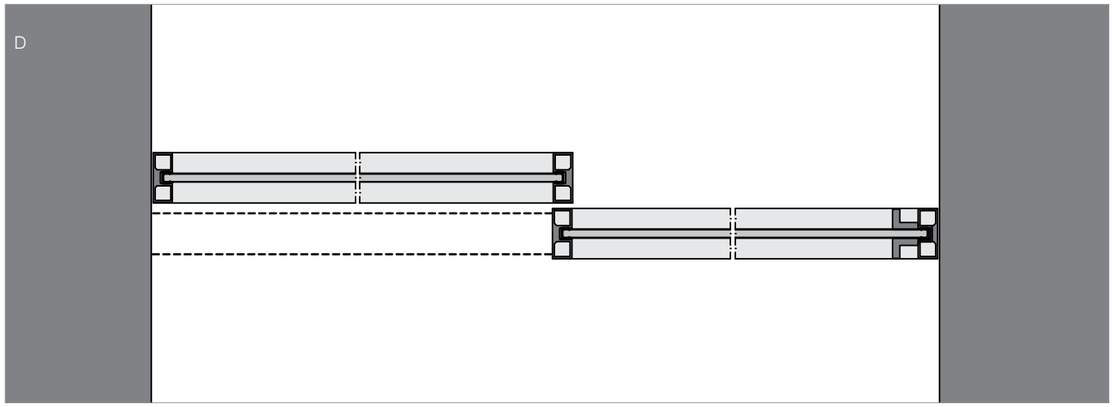

scala 1:2

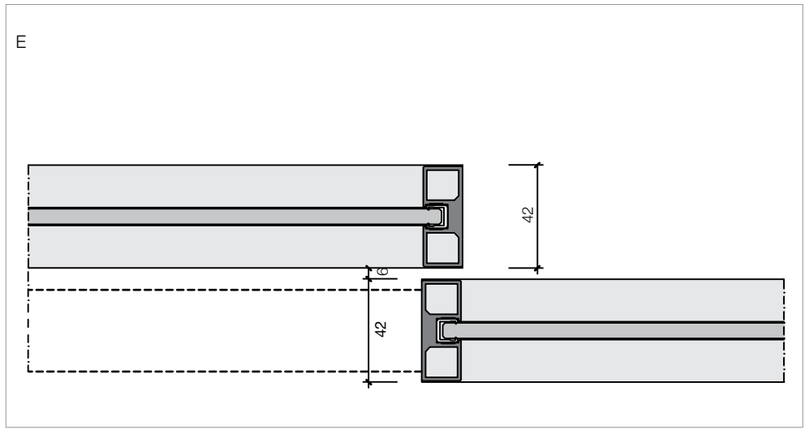

PAVILION MINIMAL
PROFILO LACCATO BRONZO, CRISTALLO FUMÉ TRASPARENTE, RIVESTITA CON CONTINUUM ROVERE CHIARO SCULTURA.
BRONZE LACQUERED PROFILE, TRANSPARENT SMOKED GREY, COVERED WITH CONTINUUM LIGHT OAK FINISH SCULTURA.

Pavilion Minimal

ANTA DOPPIA COMPLANARE, SISTEMA DI SCORRIMENTO CON BINARIO SINGOLO, FISSATO A SOFFITTO, BINARIO SPECIALE PER CARTONGESSO.

DOUBLE COPLANAR DOORS, SINGLE SLIDING SYSTEM, FITTED TO THE CEILING, SPECIAL TRACK FOR GYPSUMBOARD.

Dettagli tecnici

A Sezione verticale
B Sezione verticale
C Particolare sezione verticale
D Sezione orizzontale
E Particolare sezione orizzontale

Technical details

A Vertical section
B Vertical section
C Detailed vertical section
D Horizontal section
E Detailed horizontal section

scala 1:20

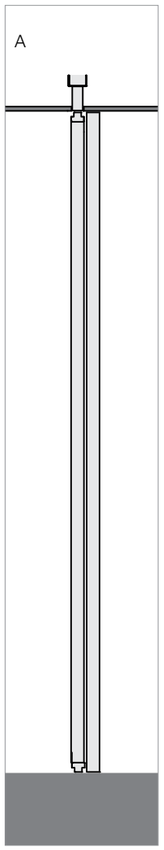

scala 1:5

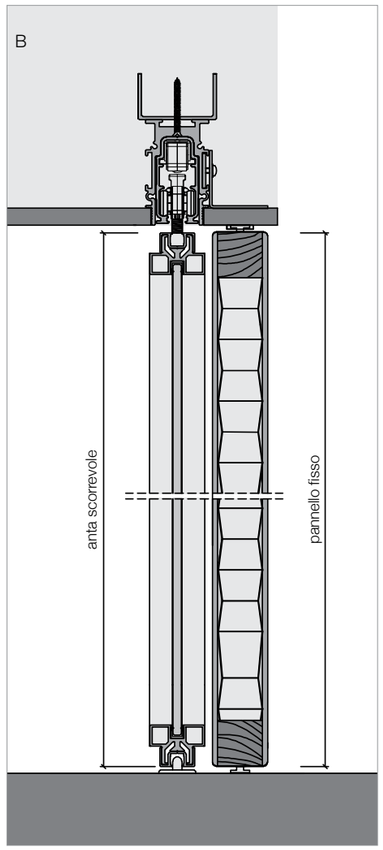

scala 1:2

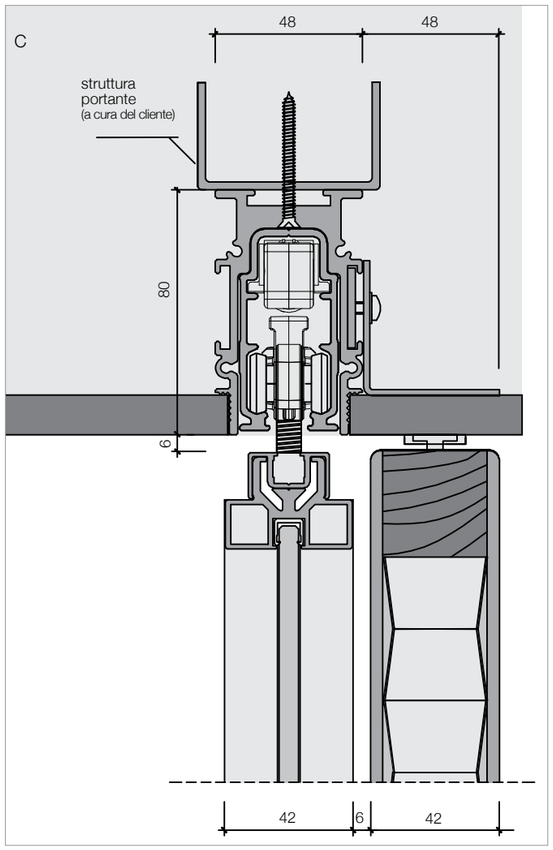

scala 1:5

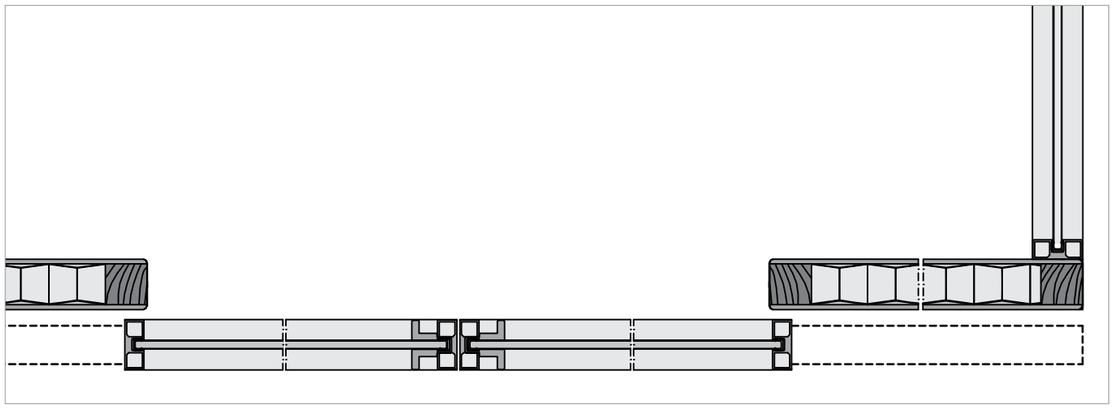

scala 1:5

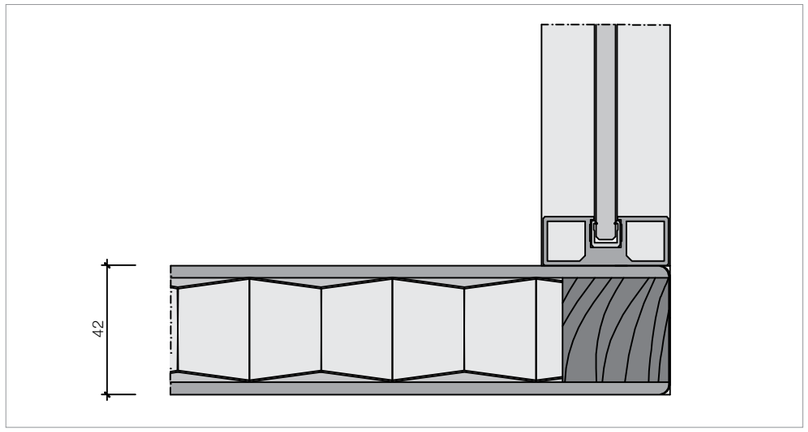

Pavilion Classic

design Antonio Citterio

LA FILOSOFIA PROGETTUALE DI PAVILION SI ARRICCHISCE DI ULTERIORI VALENZE, CONTRIBUENDO A CREARE DEGLI AMBIENTI INTIMI E RACCOLTI: SEMPRE CON LA STESSA ESSENZIALITÀ, SENZA TURBARE L'ARMONIA DEGLI SPAZI E DEI MOVIMENTI ALL'INTERNO DELLA CASA.

PAVILION DESIGN PHILOSOPHY IS ENRICHED BY A SERIES OF DIFFERENT VALUES, THUS FURNISHING MORE INTIMATE AMBIENCES, ESSENTIAL AT THE SAME TIME, WITHOUT AFFECTING HARMONY BETWEEN SPACES AND MOVEMENTS WITHIN THE HOME.

PER QUESTI SPAZI È STATO UTILIZZATO IL SISTEMA PAVILION, CON PANNELLI PIENI TAMBURATI LACCATI OPACHI.

THE SYSTEM PAVILION WAS USED TO FURNISH SUCH SPACES, FULL-WING PLYWOOD PANEL IN THE MAT LACQUERED FINISH.

Technical

LE PAGINE TECNICHE SONO UNO STRUMENTO DI INFORMAZIONE SUI PREGI E SULLE CARATTERISTICHE DEI SINGOLI PROGRAMMI E DELLE SINGOLE COMPOSIZIONI ANALIZZATE. COSTITUISCONO UN INDISPENSABILE SUPPORTO PER RICONOSCERE LA COMPOSIZIONE DEL SISTEMA. AIUTANO A COMPRENDERE LE POSSIBILI SOLUZIONI SUI SISTEMI DI SCORRIMENTO. MOSTRANO LO SCHEMA DEL COLLOCAMENTO, DEI FISSAGGI, ED ALTRI ESSENZIALI DETTAGLI TECNICI.

TECHNICAL INFORMATION IS THE UNIQUE REFERENCE ON ADVANTAGES AND FEATURES OF THE SINGLE PROGRAMMES AND OFFERED COMPOSITIONS. A REQUIRED SUPPORT TO RECOGNISE THE SYSTEM COMPOSITION. THEY HELP UNDERSTANDING POSSIBLE SOLUTIONS ON THE SLIDING SYSTEMS. THEY OFFER INFORMATION ON THE DOOR POSITIONING, FITTING AND A WIDE RANGE OF ESSENTIAL TECHNICAL DETAILS

PAVILION CLASSIC
ANTE IN CRISTALLO TEMPERATO TRASPARENTE, FINITURA ALLUMINIO.
DOORS IN TRASPARENT HARDENED GLASS, ALUMINIUM FINISHING.

Pavilion Minimal

SISTEMA DI SCORRIMENTO A PARETE. ANTE COMPLANARI E PANNELLO FISSO IN CRISTALLO TRASPARENTE.

SLIDING SYSTEM FITTED TO THE WALL. CO-PLANAR DOORS AND FIXED PANEL IN TRANSPARENT GLASS

Dettagli tecnici

A Sezione verticale
B Sezione verticale
C Particolare sezione verticale
D Sezione orizzontale
E Particolare sezione orizzontale

Technical details

A Vertical section
B Vertical section
C Detailed vertical section
D Horizontal section
E Detailed horizontal section

scala 1:20

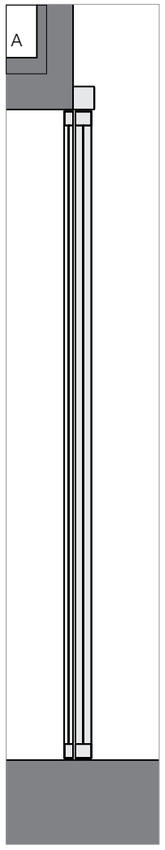

scala 1:5

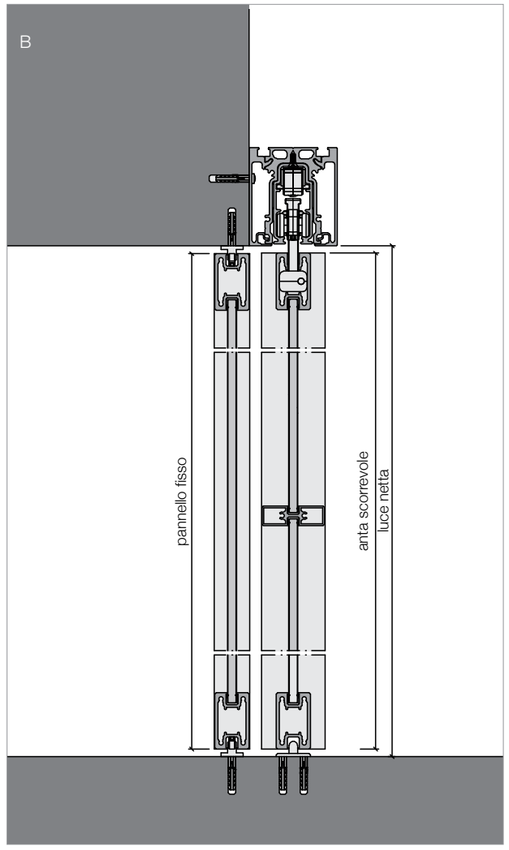

scala 1:2

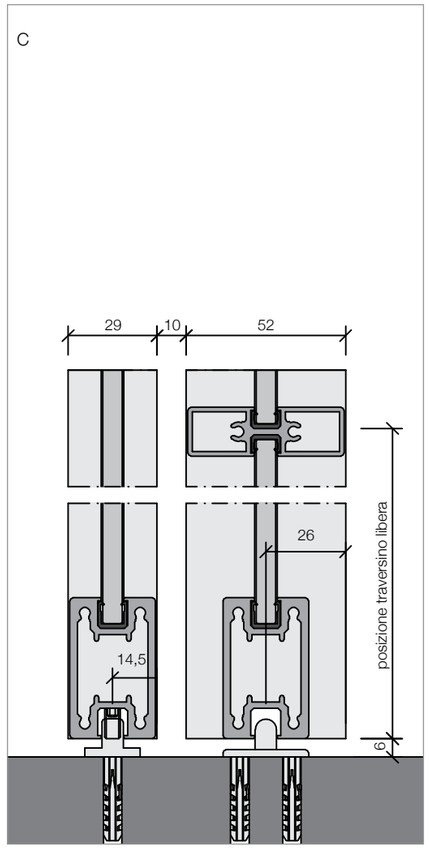

scala 1:5

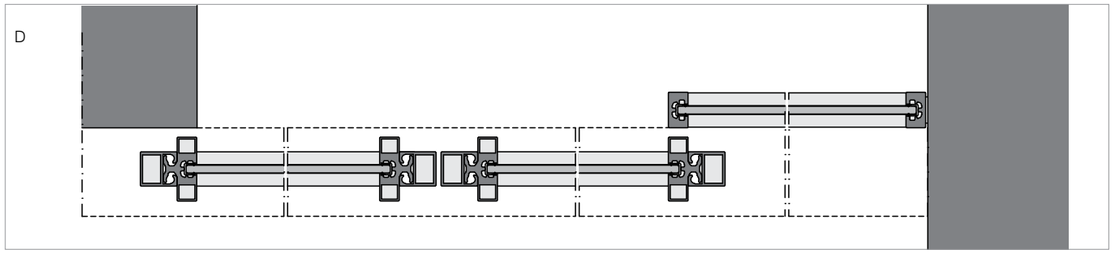

scala 1:2

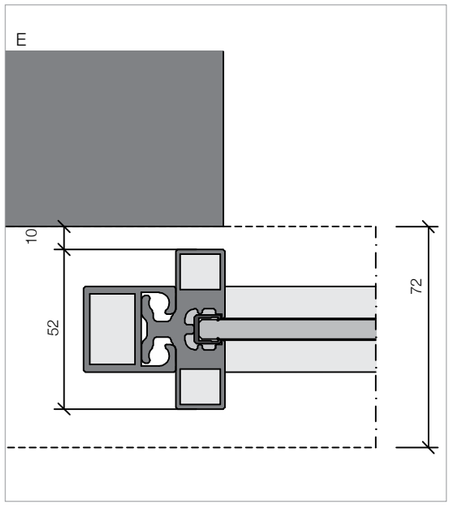

scala 1:2

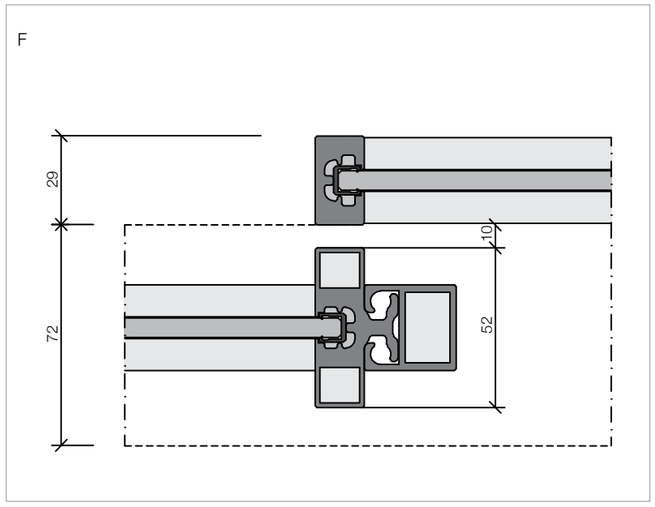

PAVILION CLASSIC
ANTE PIENE IN ROVERE
CHIARO SCULTURA
FULL-WING DOORS IN LIGHT
OAK SCULTURA

Pavilion Classic

SISTEMA DI SCORRIMENTO CON BINARIO FISSATO DI TESTA, CON SOPRALUCE E TIRANTE. ANTE SCORREVOLI E PANNELLI FISSI

SLIDING SYSTEM WITH A RAIL, FITTED TO THE SIDE, WITH A TRANSOM WINDOW AND TIE-ROD. SLIDING AND FIXED PANELS.

Dettagli tecnici

A Sezione verticale
B Sezione verticale
C Particolare sezione verticale
D Sezione orizzontale
E Particolare sezione orizzontale

Technical details

A Vertical section
B Vertical section
C Detailed vertical section
D Horizontal section
E Detailed horizontal section

scala 1:20

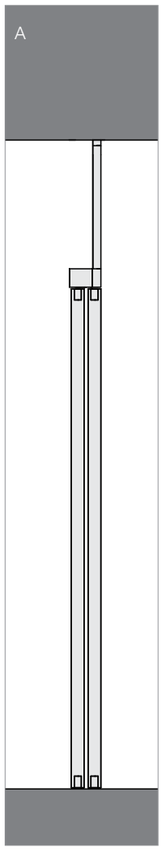

scala 1:5

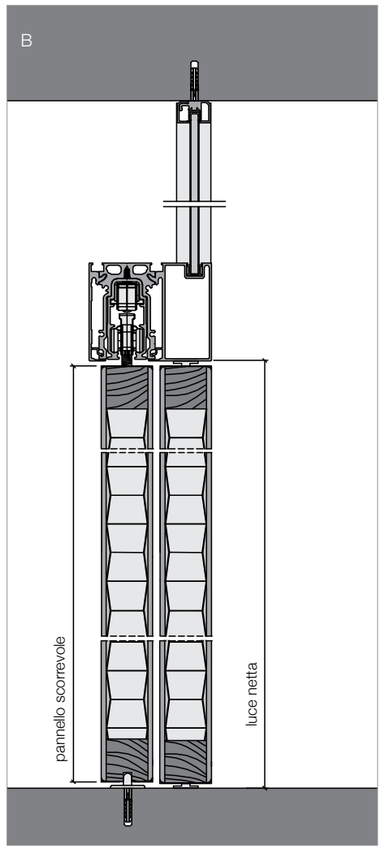

scala 1:2

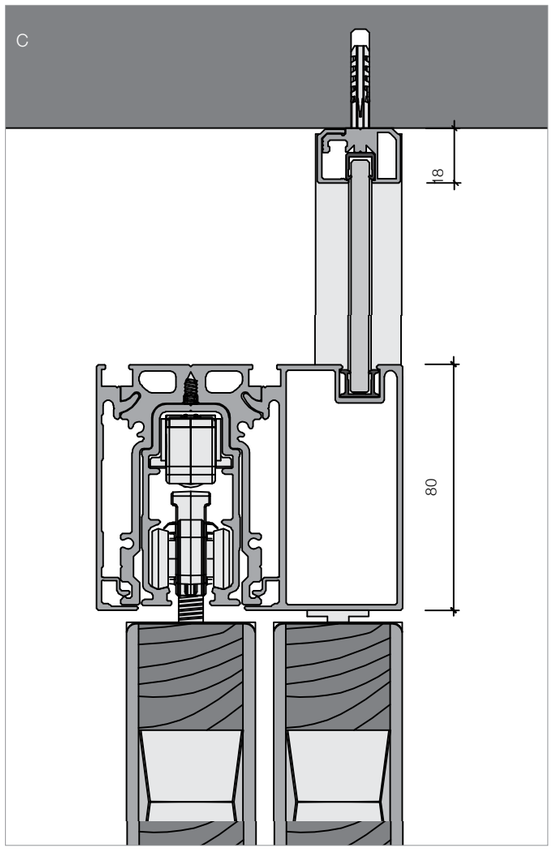

scala 1:5

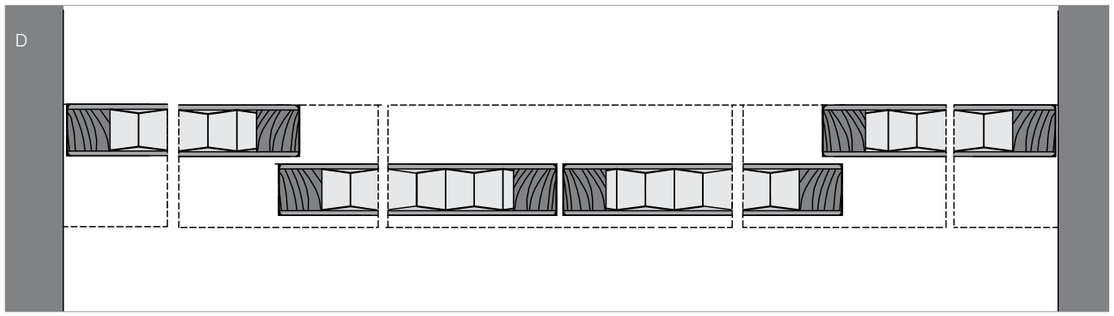

scala 1:2

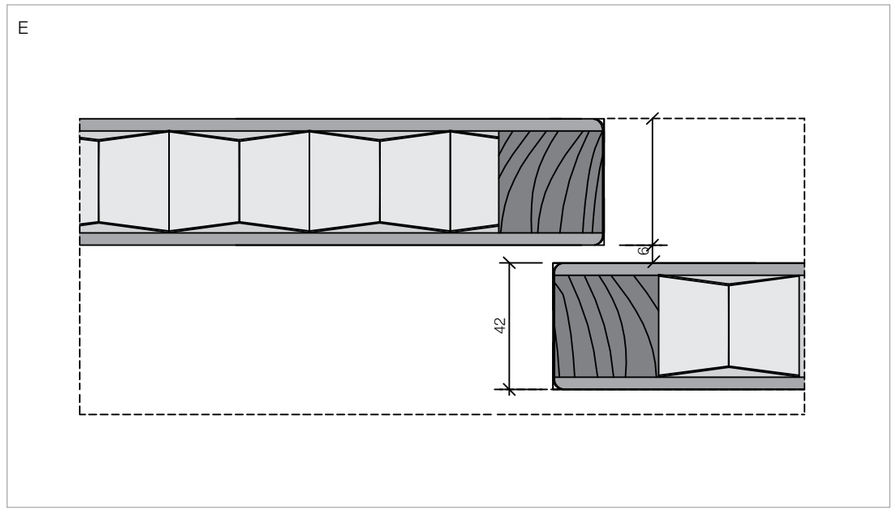

Slow motion

PAVILION, OLTRE A COMUNICARE LA POTENZIALITÀ DI SORPRENDENTI RISPOSTE FUNZIONALI, E DI PRESTIGIOSA PRESENZA ESTETICA, RISERVA ANCHE LA SORPRESA DI UN PREZIOSO E SILENZIOSO DETTAGLIO TECNICO:UN NUOVO SISTEMA DI CHIUSURA, SLOW MOTION, CHE SIGNIFICA MOVIMENTO LENTO, MA CHE TRADUCIAMO LENTA E SILENZIOSA CHIUSURA AUTOMATICA. PAVILION È INFATTI PROVVISTO DI DUE AMMORTIZZATORI CHE FACILITANO LO SCORRIMENTO AUTOMATICO E CONSENTONO ALL'ANTA, MEDIANTE UNA LEGGERA PRESSIONE, DICHIUDERSI PERFETTAMENTE, MA CON ESTREMA DELICATEZZA E SILENZIOSITÀ.

PAVILION, BESIDES OFFERING UNIQUE FUNCTIONAL ANSWERS AND A PRESTIGIOUS AESTHETIC PRESENCE, HIDES A PRECIOUS AND SILENT TECHNICAL DETAIL:A NEW CLOSING SYSTEM, SLOW MOTION, WHICH MEANS A SLOW AND SILENT AUTOMATIC CLOSING". PAVILION IN FACT IS FITTED WITH TWO BUMPERS WHICH EASE AUTOMATIC SLIDING AND ALLOW THE DOOR, THROUGH A LIGHT PRESSURE, TO PERFECTLY CLOSE, BUT EXTREMELY DELICATELY AND SILENTLY

for:

Pavilion Light
Pavilion Minimal
Pavilion Classic

design Antonio Citterio

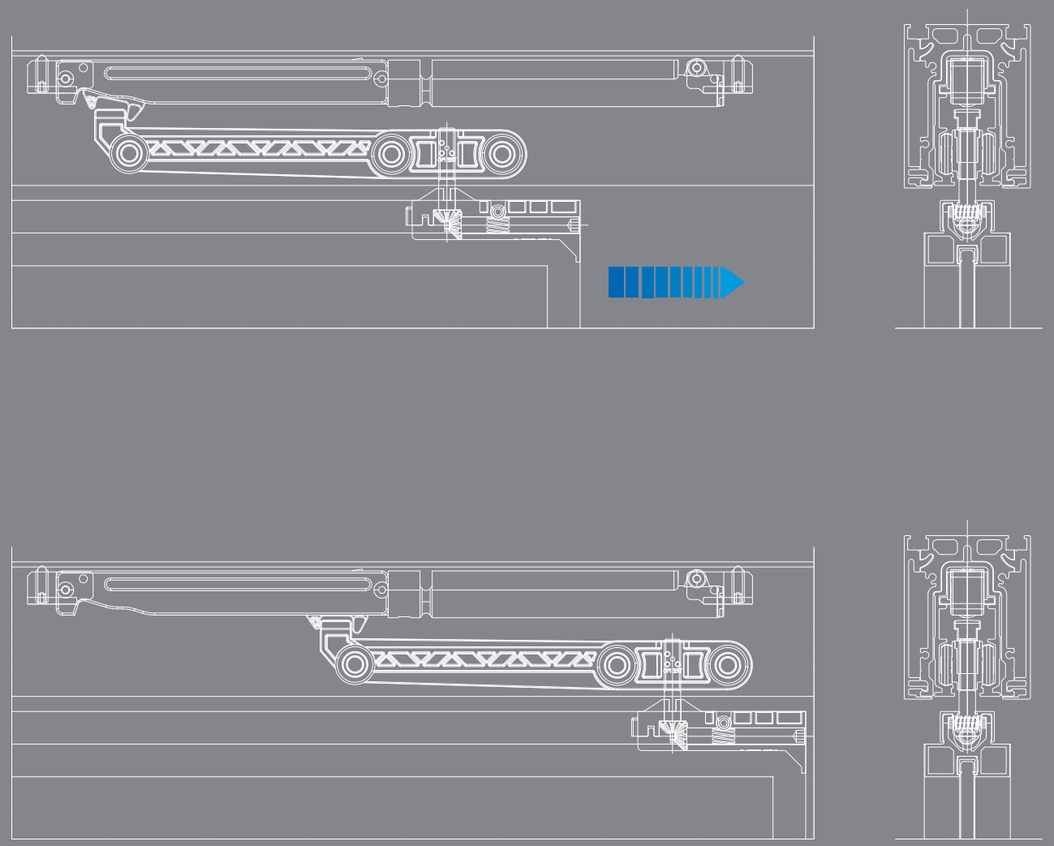

Pavilion + Planus

design Antonio Citterio

PAVILION+PLANUS POSSONO DEFINIRSI, SINGOLARMENTE, IL SOLE E LA LUNA, OSSIA IL CAPOLAVORO DI ANTONIO CITTERIO E IL SUO COMPLEMENTARE SATELLITE. MA INSIEME COSTITUISCONO UNO SPLENDIDO PROGRAMMA PROGETTUALE OTTENUTO CON IL SISTEMA INTEGRATO DI PANNELLI, PORTE SCORREVOLI E A BATTENTE, COMPOSTO DAI PROGRAMMI PAVILION E PLANUS UNO, DUE, TRE, QUATTRO, CINQUE, SETTE. NELLA LORO SPECIFICITÀ E NELLA LORO CAPACITÀ DI INTEGRARSI E COORDINARSI, ESSI TROVANO INFINITE E FUNZIONALI APPLICAZIONI, NEI PIÙ DIVERSI AMBIENTI CASA-UFFICIO. E INSIEME FORMANO LA PIÙ VASTA GAMMA DI OPZIONI, PRESTAZIONI, GUSTI E ATMOSFERE, PER UNA PRESTIGIOSA IMMAGINE CONTEMPORANEA

PAVILION+PLANUS CAN BE INDIVIDUALLY DEFINED AS THE SUN AND THE MOON, THAT IS THE MASTERPIECE OF ANTONIO CITTERIO AND ITS COMPLEMENTARY SATELLITE. TOGETHER THEY REPRESENT A UNIQUE DESIGN PROJECT DEPENDING ON A INTEGRATED PANELS, SLIDING AND HINGED DOORS, CONSISTING OF THE PROGRAMMES PAVILION AND PLANUS UNO, DUE, TRE, QUATTRO, CINQUE, SETTE. THANKS TO THEIR SPECIFICITY AND CAPACITY TO BE FITTED AND INTEGRATED, THEY OFFER A WIDE RANGE OF FUNCTIONAL APPLICATIONS, IN THE DIFFERENT AMBIENCES HOUSE-OFFICE. TOGETHER THEY OFFER A WIDE RANGE OF OPTIONS, PERFORMANCE, TASTES, ATMOSPHERES FOR A PRESTIGIOUS MODERN IMAGE.

PAVILION + PLANUS
ANTE IN FINITURA TITANIO E CRISTALLO GRIGIO FUMÈ TRASPARENTE, RIVESTITA CON CONTINUUM SCULTURA NERO
WALLS COVERED WITH CONTINUUM SCULTURA BLACK

PAVILION + PLANUS
PANNELLI FISSI IN CRISTALLO TEMPERATO TRASPARENTE, FINITURA ACCIAIO. ANTA BATTENTE LACCATO BIANCO
FIXED PANELS IN TRANSPARENT HARDENED GLASS, STELL FINISHING. HINGED DOOR WHITE LACQUERED.

Technical

LE PAGINE TECNICHE SONO UNO STRUMENTO DI INFORMAZIONE SUI PREGI E SULLE CARATTERISTICHE DEI SINGOLI PROGRAMMI E DELLE SINGOLE COMPOSIZIONI ANALIZZATE. COSTITUISCONO UN INDISPENSABILE SUPPORTO PER RICONOSCERE LA COMPOSIZIONE DEL SISTEMA. AIUTANO A COMPRENDERE LE POSSIBILI SOLUZIONI SUI SISTEMI DI SCORRIMENTO. MOSTRANO LO SCHEMA DEL COLLOCAMENTO, DEI FISSAGGI, ED ALTRI ESSENZIALI DETTAGLI TECNICI.

TECHNICAL INFORMATION IS THE UNIQUE REFERENCE ON ADVANTAGES AND FEATURES OF THE SINGLE PROGRAMMES AND OFFERED COMPOSITIONS. A REQUIRED SUPPORT TO RECOGNISE THE SYSTEM COMPOSITION. THEY HELP UNDERSTANDING POSSIBLE SOLUTIONS ON THE SLIDING SYSTEMS. THEY OFFER INFORMATION ON THE DOOR POSITIONING, FITTING AND A WIDE RANGE OF ESSENTIAL TECHNICAL DETAILS

PAVILION + PLANUS
PANNELLI FISSI IN CRISTALLO TEMPERATO TRASPARENTE, FINITURA ACCIAIO. ANTA BATTENTE LACCATO NERO.
FIXED PANELS IN TRANSPARENT HARDENED GLASS, STELL FINISHING. HINGED DOOR BLACK LACQUERED

Pavilion + Planus

SISTEMA CON BINARIO SINGOLO FISSATO A PARETE E PANNELLI FISSI A MURO. ANTA A BATTENTE PLANUS INSERITA TRA PANNELLI FISSI.

SINGLE RAIL SYSTEM FITTED TO THE WALL AND FIXED PANELS FITTED TO THE WALL.
PLANUS HINGED DOOR FITTED BETWEEN FIXED PANELS.

Dettagli tecnici

A Sezione verticale 1:20
B Sezione verticale scala 1:5
C Particolare sezione verticale scala 1:2
D Sezione orizzontale scala 1:5
E Particolare sezione orizzontale scala 1:2

Technical details

A Vertical section 1:20
B Vertical section scale 1:5
C Unique vertical section scale 1:2
D Horizontal section scale 1:5
E Unique horizontal section scale 1:2

scala 1:20

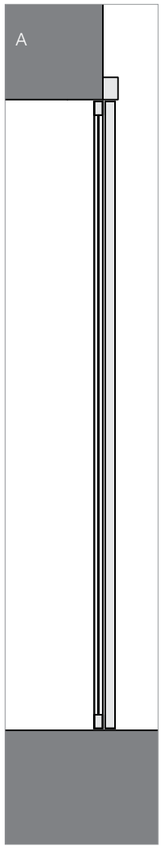

scala 1:5

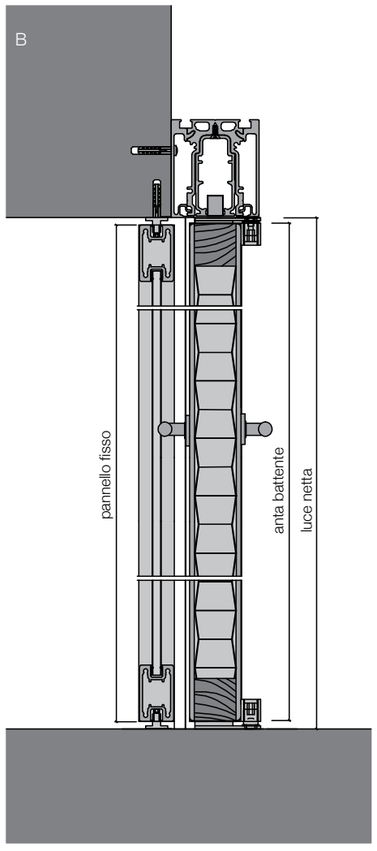

scala 1:2

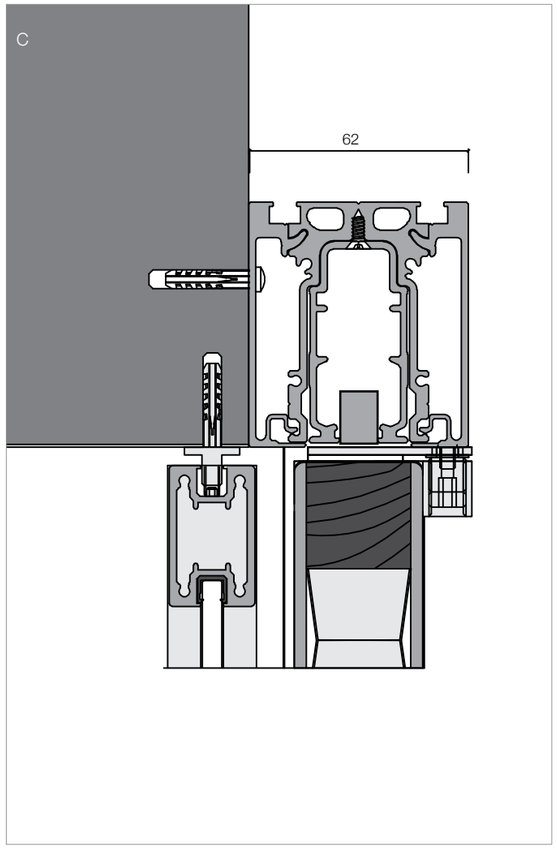

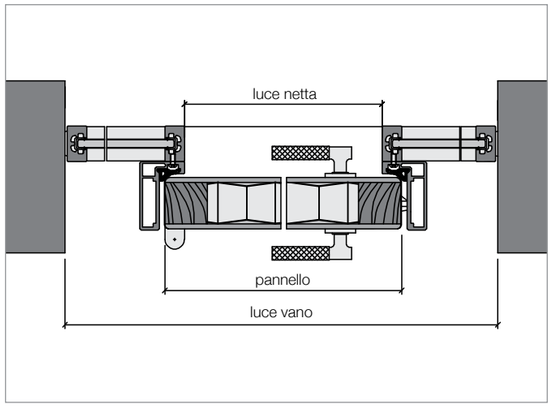

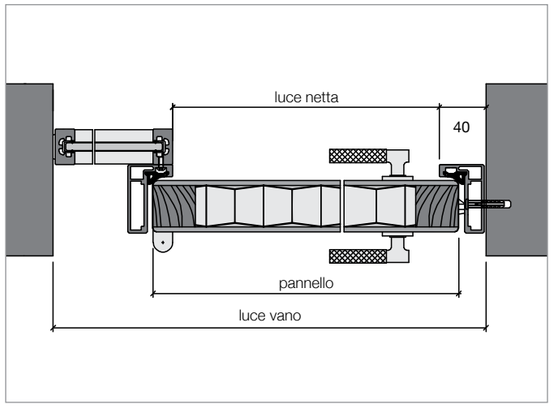

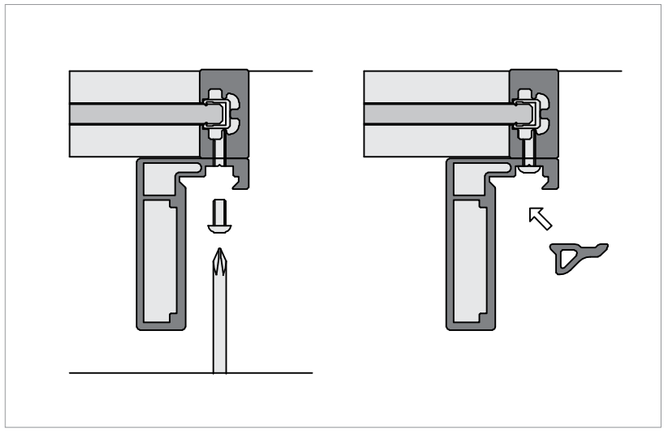

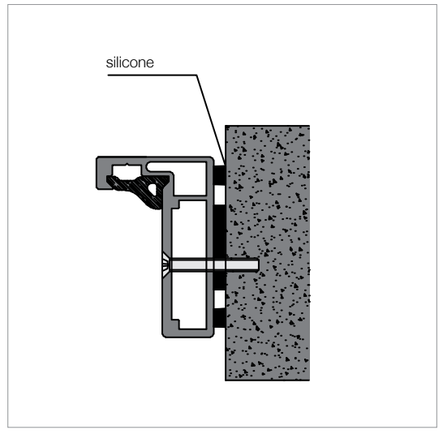

Planus

design Antonio Citterio

PLANUS, OLTRE AD ESSERE LA NATURALE ESTENSIONE DEL SISTEMA PAVILION, È ANCHE UN PROGRAMMA AUTONOMO DI PORTE BATTENTI FILOMURO, PERFETTAMENTE INTEGRATE E COMPLANARI ALLA PARETE, GRAZIE AD UN FALSO TELAIO MURATO A SCOMPARSA. LA SUA RICCHEZZA È DATA DALLA VASTA GAMMA DEI MATERIALI E DELLE FINITURE, A VOLTE PER APPARIRE E DISTINGUERSI NETTAMENTE, E A VOLTE, COME UN CAMALEONTE, PER MIMETIZZARSI E SCOMPARIRE. PLANUS È PRODOTTA NELLE VERSIONI ANTA BATTENTE CON O SENZA COPRIFILO, ANTA A FILO MURO E ANTA SCORREVOLE INTERNO MURO. LA SUA VASTA GAMMA DI MATERIALI E FINITURE RISPONDE AI PIÙ DISPARATI GUSTI, MA SEMPRE ATTRAVERSO LA FINEZZA E L'ELEGANZA DELLA SUA IMMAGINE.

PLANUS, BESIDES BEING THE NATURAL EXTENSION OF THE SYSTEM PAVILION, IS A INDEPENDENT SELF-STANDING PROGRAMME OF WALL FLUSH-MOUNTED HINGED DOOR, PERFECTLY INTEGRATED, FITTED AND CO-PLANAR TO THE WALL, THANKS TO A FALSE DOOR POST DISAPPEARING INTO THE WALL. ITS RICHNESS DEPENDS ON THE WIDE RANGE OF MATERIALS AND FINISHES, WHICH CLEARLY STAND OUT, AND SOMETIMES AS A CHAMELEON HIDE AND DISAPPEAR. PLANUS IS AVAILABLE WITH HINGED DOORS WITH OR WITHOUT FILLER, WALL FLUSH-MOUNTED DOOR AND DOOR SLIDING INSIDE THE WALL. THE WIDE RANGE OF MATERIALS AND FINISHES COMPLY WITH ANY TASTE, WHILE ALWAYS OFFERING A FINE AND ELEGANCE IMAGE.

Planus Uno

ANTA IN CRISTALLO, STIPITE ANODIZZATO NATURALE, TELESCOPICO PER TAVOLATI STANDARD DA 8,5 CM A 12,5 CM E PER TAVOLATI SUPERIORI CON RINGROSSO

HINGED GLASS DOOR OR FULL-WING PLYWOOD DOOR. NATURAL ANODIZED ALUMINIUM TELESCOPIC SUBFRAME SUITABLE FOR STANDARD WALL THICKNESS, FROM 8.5 TO 12.5 CM AND FOR HIGHER THICKNESS.

Planus uno

ANTA A BATTENTE IN CRISTALLO O PIENA TAMBURATA. STIPITE ANODIZZATO NATURALE TELESCOPICO PER TAVOLATI STANDARD DA 8,5 CM A 12,5 CM E PER TAVOLATI SUPERIORI CON RINGROSSO.

HINGED GLASS DOOR OR FULL-WING PLYWOOD DOOR. NATURAL ANODISED ALUMINIUM TELESCOPIC DOOR POST SUITABLE FOR STANDARD BOARDING, FROM 8.5 TO 12.5 CM AND FOR HIGHER THICKNESS BOARDING, FITTED WITH PAD.

Dettagli tecnici

A Mano di apertura sinistra / destra
B Sezione verticale
C Sezione orizzontale
D Planus Uno con stipite ringrossato per tavolati superiori a 12,5 cm

Technical details

A Left-wing or right-wing opening
B Vertical section
C Horizontal section
D Planus Uno fitted with padded door post suitable for boarding, more than 12.5 cm thick

A

mano di apertura sinistra

lato interno
cristallo lato lucido

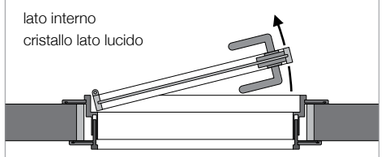

lato esterno
cristallo lato opaco

mano di apertura destra

lato interno

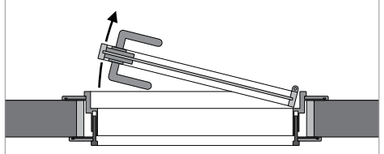

lato esterno
cristallo lato opaco

scala 1:2

B

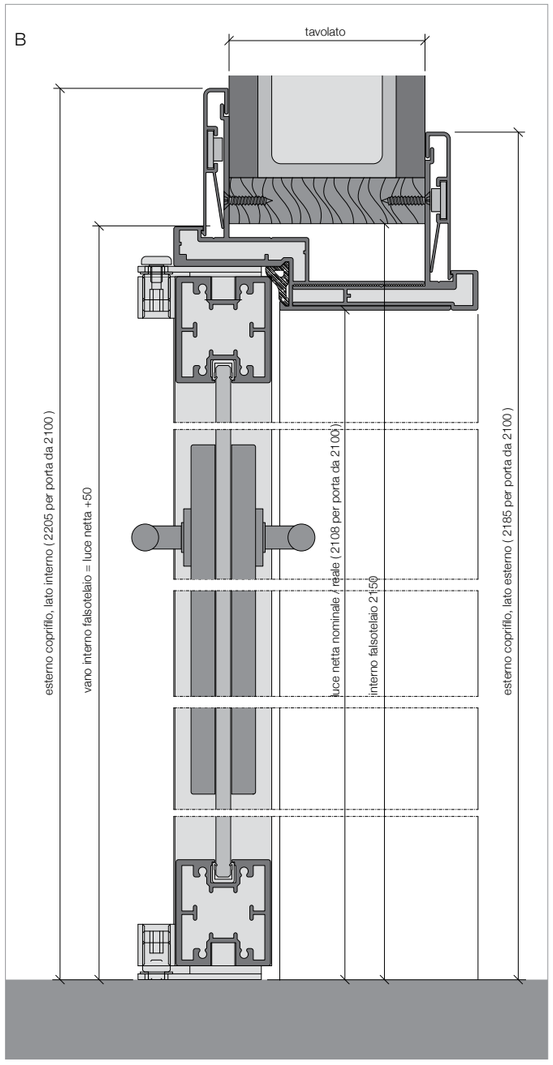

scala 1:2

C

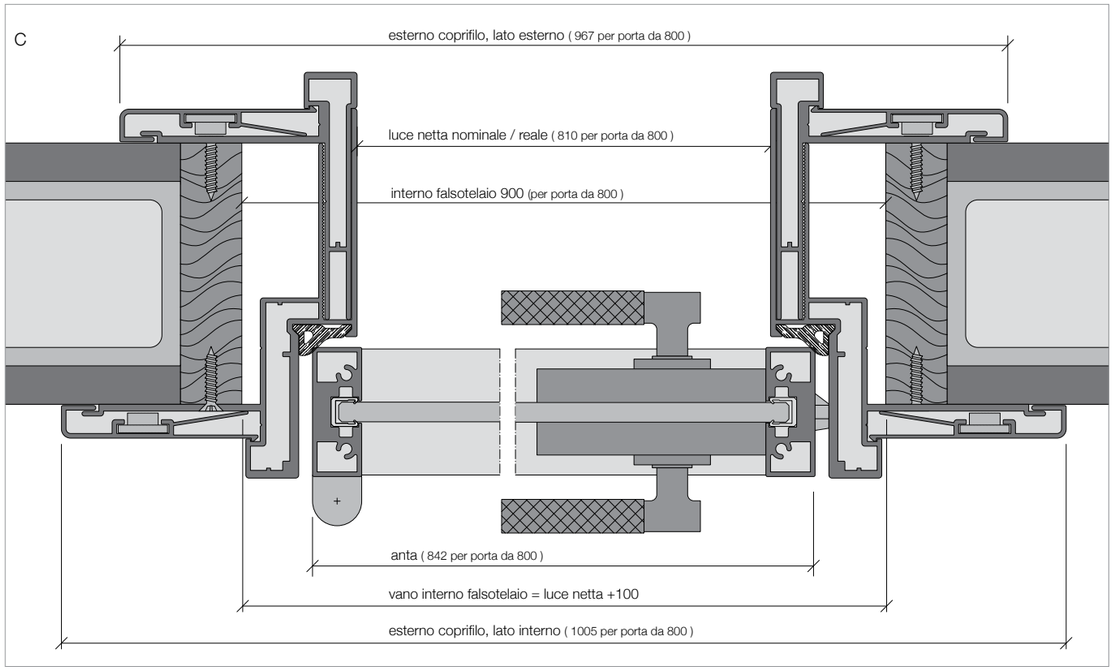

D

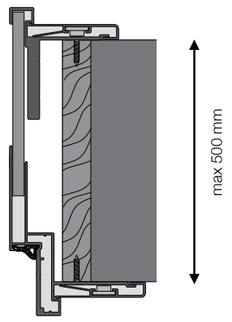

Planus Due

È PRESENTATA NELLA VERSIONE ANTA LACCATO BIANCO LUCIDO, STIPITE IN ALLUMINIO ANODIZZATO NATURALE TELESCOPICO PER TAVOLATI DA 8,5 CM. A 12,5 CM. FALSOTELAIO METALLICO DEDICATO TELESCOPICO PER TAVOLATI DA 8,5 CM A 12,5 CM DA MURARE.

WHITE POLYESTER DOOR, NATURAL ANODIZED ALUMINIUM TELESCOPIC JAMB, SUITABLE FOR 8.5 TO 12.5 CM WALL THICKNESS. METALLIC TELESCOPIC SUBFRAME SUITABLE FOR 8.5 TO 12.5 CM WALL THICKNESS, TO BE INSTALLED INTO THE WALL.

Planus due

ANTA A BATTENTE IN CRISTALLO O PIENA TAMBURATA.
STIPITE ANODIZZATO NATURALE TELESCOPICO PER TAVOLATI STANDARD DA 8,5 CM A 12,5 CM E PER TAVOLATI SUPERIORI CON RINGROSSO.

HINGED GLASS DOOR OR FULL-WING PLYWOOD DOOR.
NATURAL ANODISED ALUMINIUM TELESCOPIC DOOR POST SUITABLE FOR STANDARD BOARDING, FROM 8.5 TO 12.5 CM AND FOR HIGHER THICKNESS BOARDING, FITTED WITH PAD.

Dettagli tecnici

A Mano di apertura sinistra / destra
B Sezione verticale
C Sezione orizzontale
D Telescopicità del falsotelaio e dello stipite

Technical details

A Left-wing or right-wing opening
B Vertical section
C Horizontal section
D Telescopic false and door posts

A

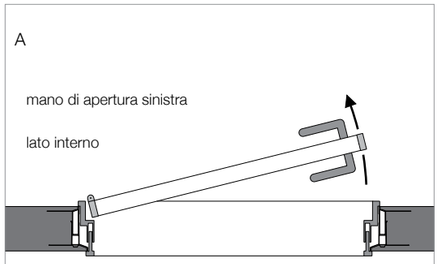

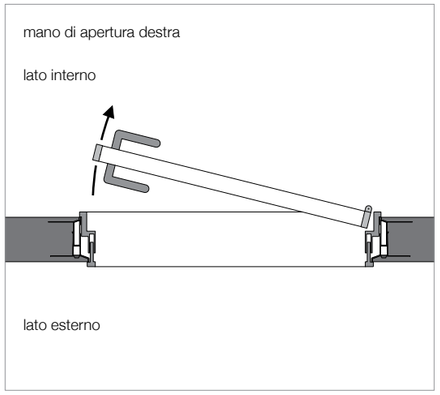

scala 1:2

B

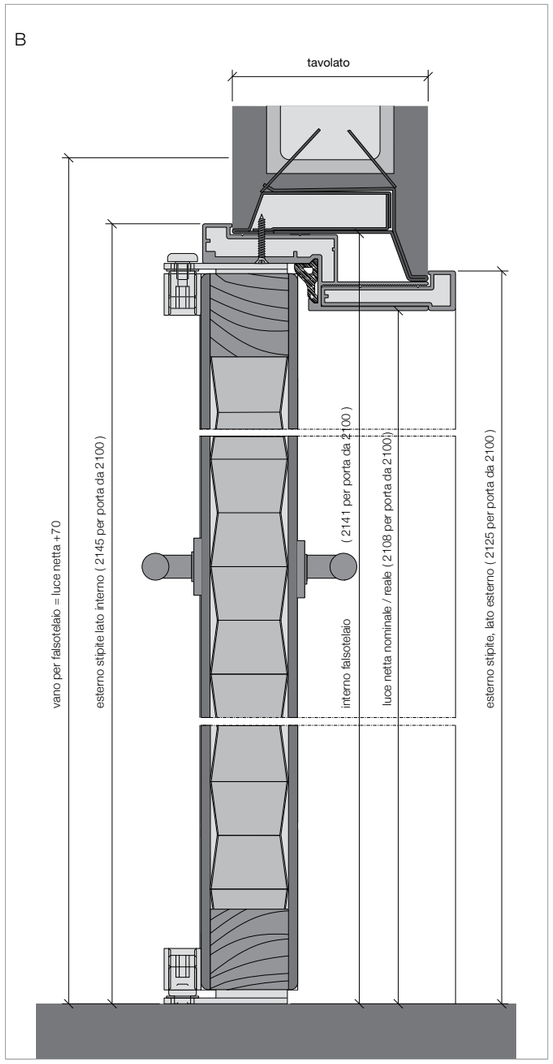

scala 1:2

C

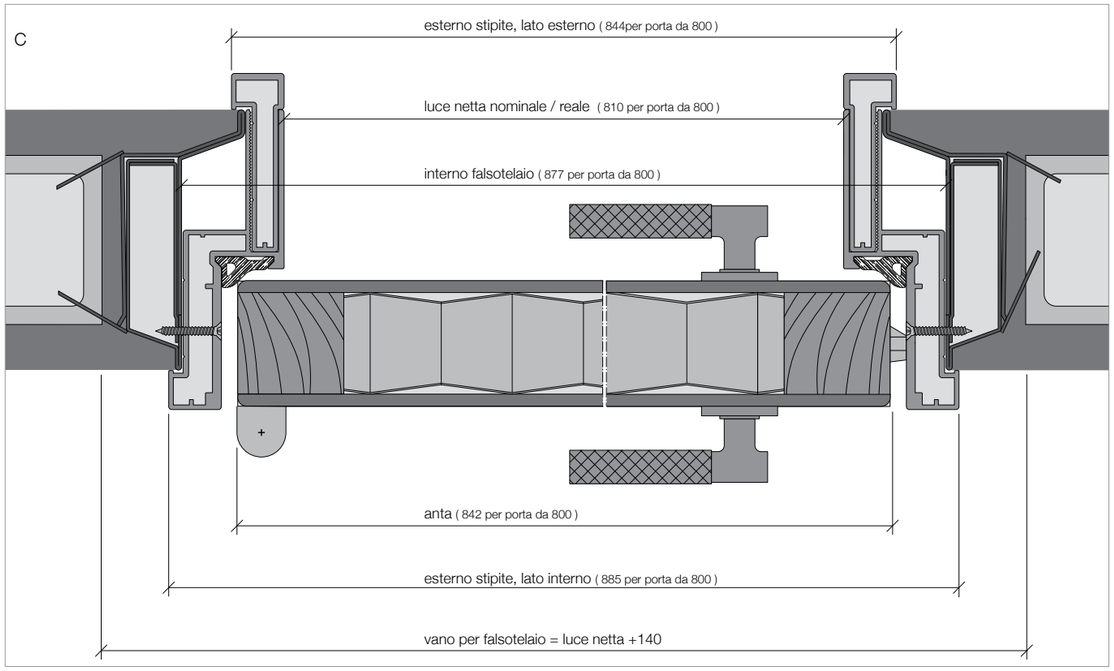

D

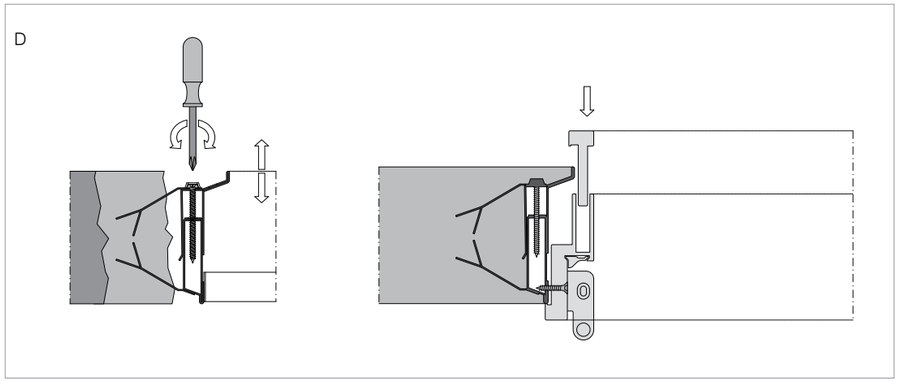

Planus Tre

ANTA IN CRISTALLO ACIDATO KLEE, PROFILO ALLUMINIO, STIPITE IN ALLUMINIO ANODIZZATO NATURALE TELESCOPICO PER TAVOLATI DA 8,5 CM A 12,5 CM. FALSOTELAIO METALLICO DEDICATO TELESCOPICO PER TAVOLATI DA 8,5 CM A 12,5 CM DA MURARE.

PROFILE IN ALLUMINIUM, FROSTED GLASS, NATURAL ANODIZED ALUMINIUM TELESCOPIC JAMB, SUITABLE FOR 8.5 TO 12.5 CM WALL THICKNESS. METALLIC TELESCOPIC SUBFRAME SUITABLE FOR 8.5 TO 12.5 CM WALL THICKNESS, TO BE INSTALLED INTO THE WALL

Planus tre filomuro

ANTA A BATTENTE IN CRISTALLO O PIENA TAMBURATA, STIPITE IN ALLUMINIO ANODIZZATO NATURALE TELESCOPICO PER TAVOLATI DA 8,5 CM A 12,5 CM. FALSOTELAIO METALLICO DEDICATO TELESCOPICO PER TAVOLATI DA 8,5 CM A 12,5 CM DA MURARE.

HINGED GLASS DOOR OR FULL-WING PLYWOOD DOOR, NATURAL ANODISED ALUMINIUM TELESCOPIC DOOR POST, SUITABLE FOR 8.5 TO 12.5 CM BOARDING. METAL TELESCOPIC FALSE POST SUITABLE FOR 8.5 TO 12.5 CM BOARDING, TO BE BUILT TO THE WALL.

Dettagli tecnici

A Mano di apertura sinistra / destra
B Sezione verticale
C Sezione orizzontale
D Planus Tre filomuro montata su tavolati superiori a 12,5 cm

Technical details

A Left-wing or right-wing opening
B Vertical section
C Horizontal section
D Planus Tre line wall, fitted to boarding more than 12.5 cm thick

A

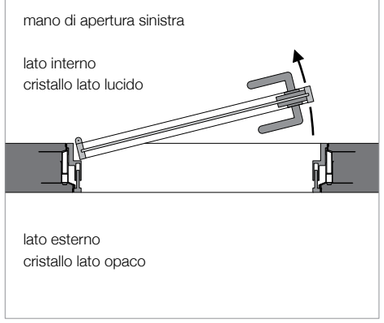

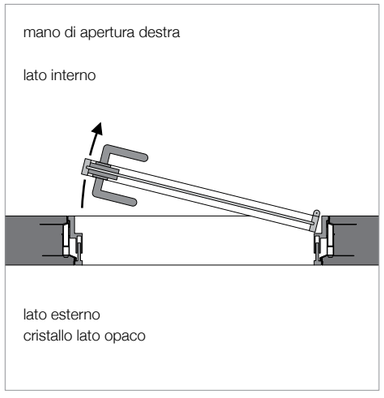

scala 1:2

B

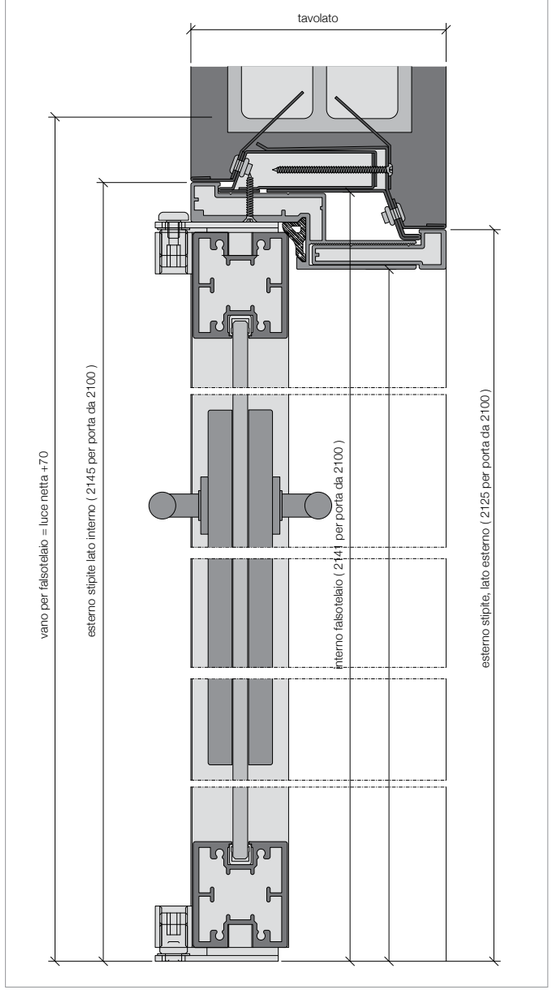

scala 1:2

C

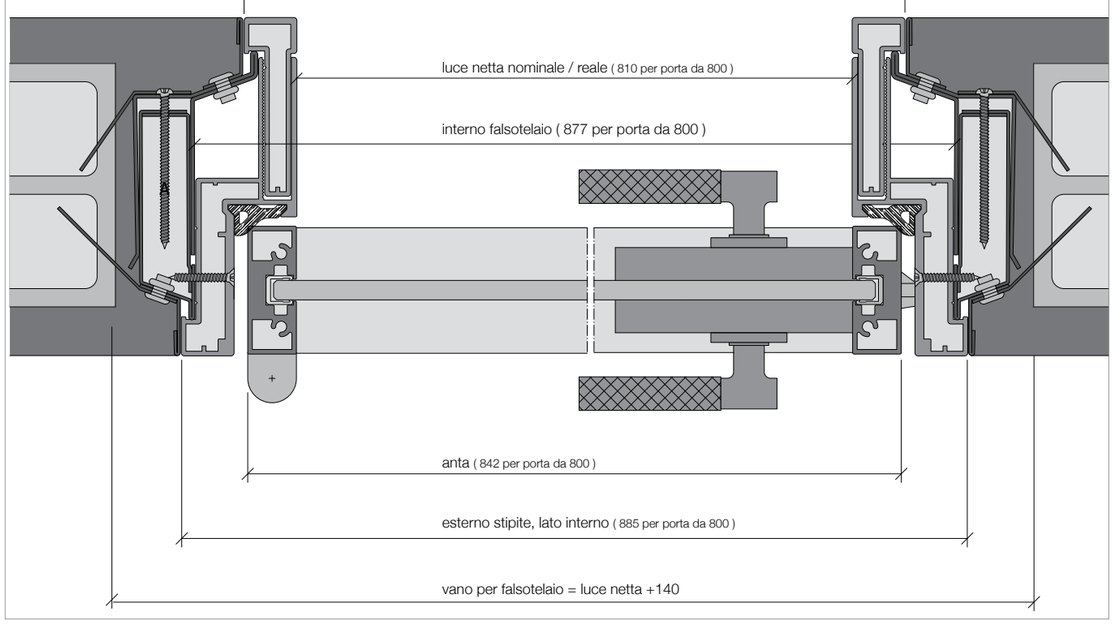

D

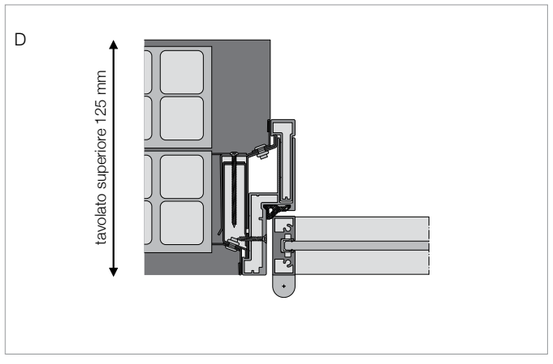

Planus Quattro

ANTA A BATTENTE PIENA TAMBURATA, STIPITE IN ALLUMINIO ANODIZZATO NATURALE NON TELESCOPICO. FALSOTELAIO METALLICO DEDICATO DA MURARE.

FULL-WING PLYWOOD DOOR, NATURAL ANODISIED ALUMINIUM NON-TELESCOPIC. METAL FALSE POST TO BE BUILT TO THE WALL.

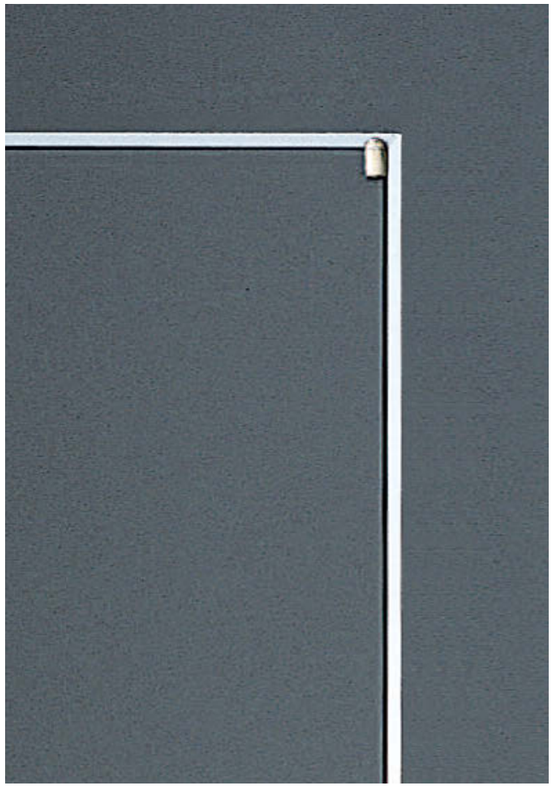

Planus quattro

ANTA A BATTENTE IN CRISTALLO O PIENA TAMBURATA, STIPITE IN ALLUMINIO ANODIZZATO NATURALE NON TELESCOPICO. FALSOTELAIO METALLICO DEDICATO DA MURARE.

GLASS HINGED DOOR OR FULL-WING PLYWOOD DOOR, NATURAL ANODISED ALUMINIUM NON TELESCOPIC. METAL FALSE POST TO BE BUILT TO THE WALL.

Dettagli tecnici

A Mano di apertura sinistra / destra
B Sezione verticale
C Sezione orizzontale
D Possibilità di garzatura dello stipite

Technical details

A Left-wing or right-wing opening
B Vertical section
C Horizontal section
D Door post possible raising

A

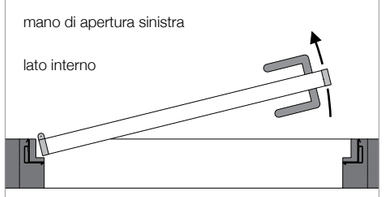

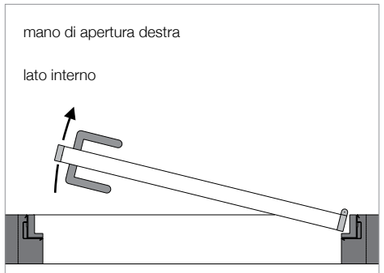

scala 1:2

B

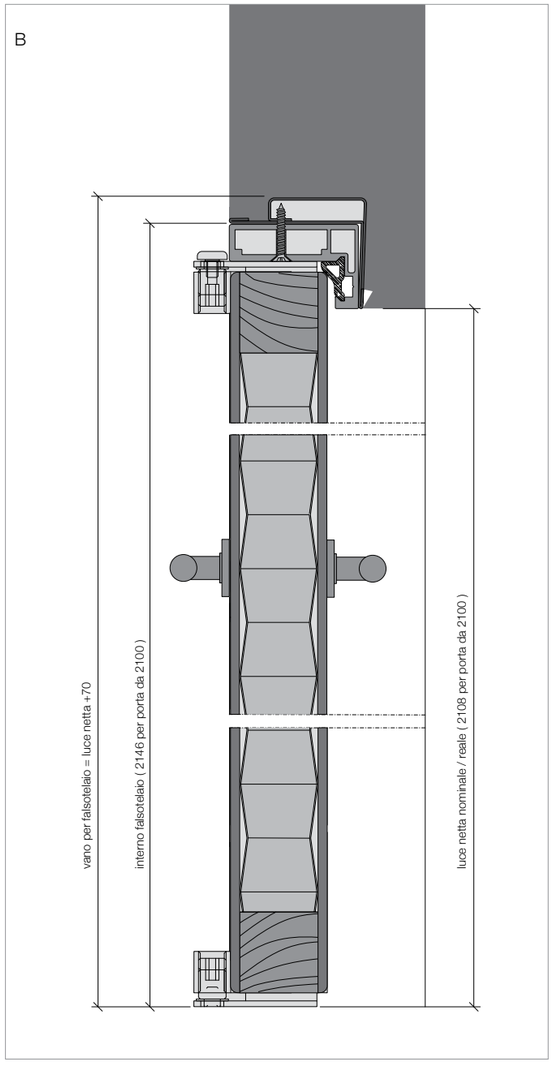

scala 1:2

C

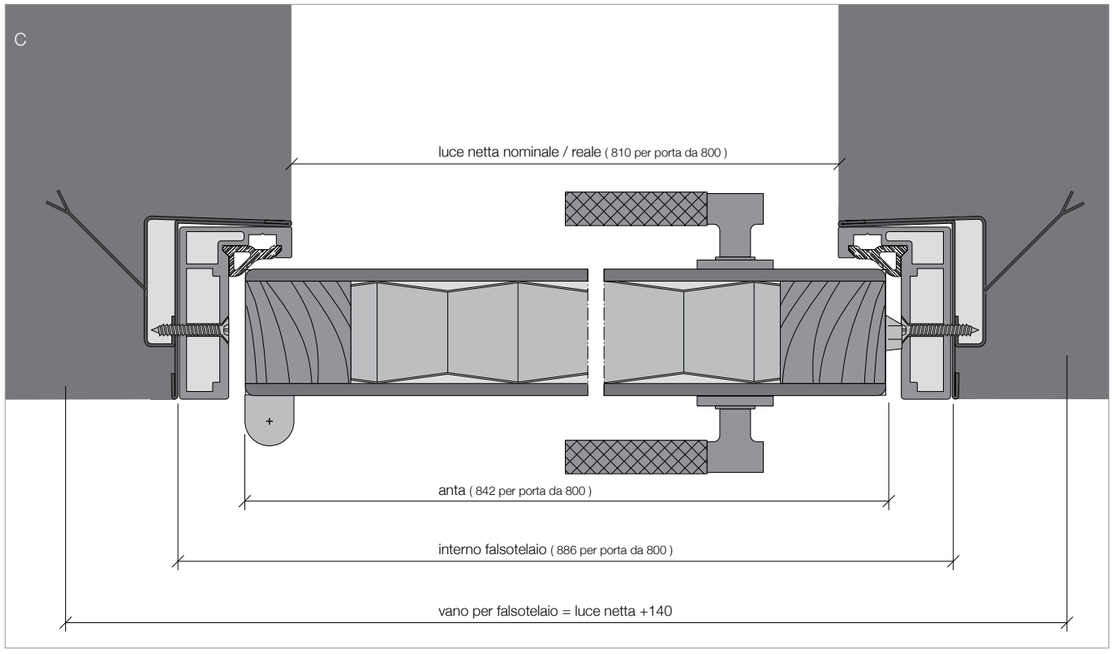

D

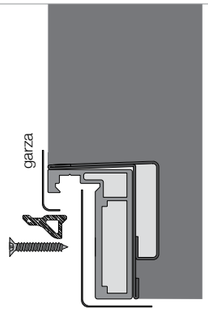

garza

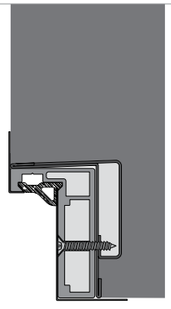

stipite garzato

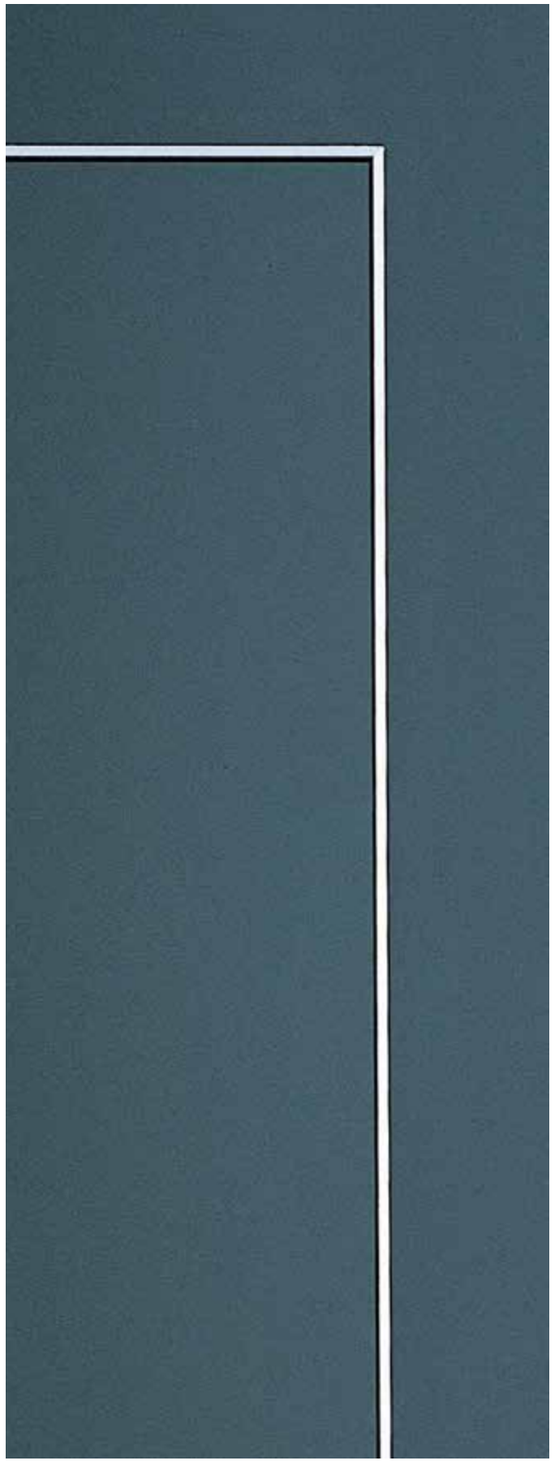

Planus Cinque

ANTA A BATTENTE PIENA TAMBURATA, STIPITE IN ALLUMINIO ANODIZZATO NATURALE, FALSO TELAIO METALLICO DEDICATO DA MURARE.

HINGED FULL-WING PLYWOOD DOOR, NATURAL ANODIZED ALUMINIUM JAMB, METALLIC TELESCOPIC SUBFRAME TO BE BUILT TO THE WALL.

Planus Cinque Super Mirror

LA NUOVA PORTA PLANUS CINQUE IN ACCIAIO SUPER MIRROR AISI 304, UTILIZZA UN ACCIAIO SPECCHIANTE CHE RIVESTE L'INTERA ANTA. LA NUOVA TECNOLOGIA CONSENTE LA PIEGATURA DELL'ACCIAIO CHE RIVESTE L'ANTA NELLA SUA INTEREZZA. LE LAVORAZIONI SULL' ACCIAIO VENGONO REALIZZATE PRIMA DELLA PIEGATURA E DELL'APPLICAZIONE SULL'ANTA.

THE NEW DOOR PLANUS CINQUE IN STEEL SUPER MIRROR AISI 304, IS MADE OF MIRRORING STEEL COVERING THE ENTIRE DOOR. THE NEW PRODUCTION TECHNOLOGY ALLOWS TO BEND THE STEEL COVERING THE ENTIRE DOOR. STEEL IS PROCESSED BEFORE BENDING AND FITTING TO THE DOOR.

Planus cinque

ANTA A BATTENTE PIENA TAMBURATA, STIPITE IN ALLUMINIO ANODIZZATO NATURALE NON TELESCOPICO. FALSOTELAIO METALLICO DEDICATO DA MURARE.

FULL-WING HINGED PLYWOOD DOOR, NATURAL ANODISED ALUMINIUM NON-TELESCOPIC DOOR POST. METAL FALSE POST TO BE BUILT TO THE WALL.

Dettagli tecnici

A Mano di apertura sinistra / destra
B Sezione verticale
C Sezione orizzontale
D Sezione orizzontale

Technical details

A Left-wing or right-wing opening
B Vertical section
C Horizontal section
D Horizontal section

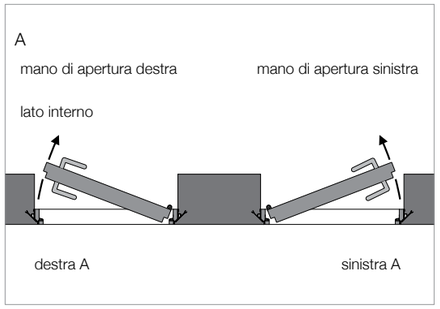

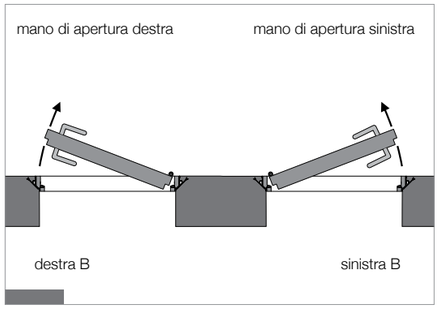

scala 1:2

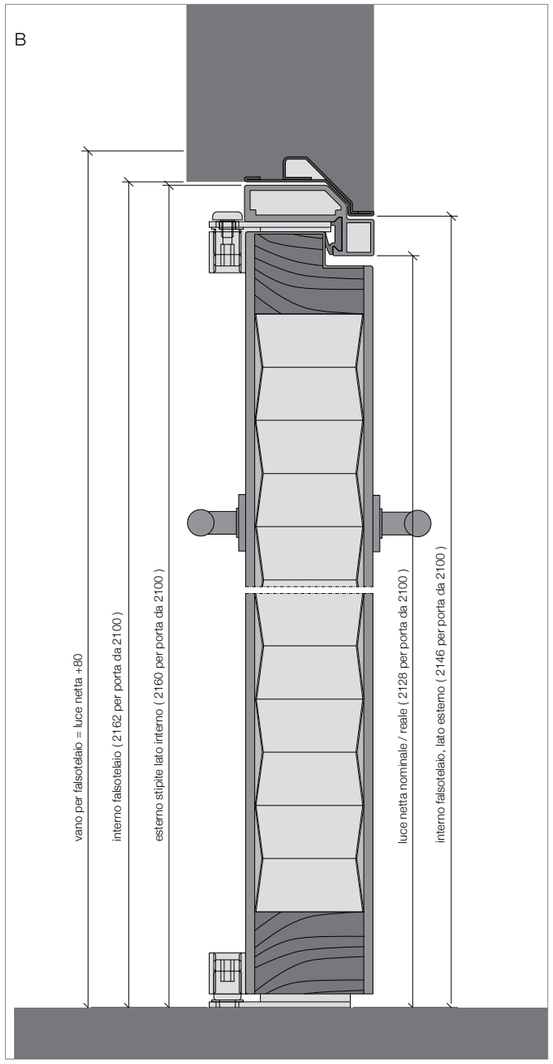

scala 1:2

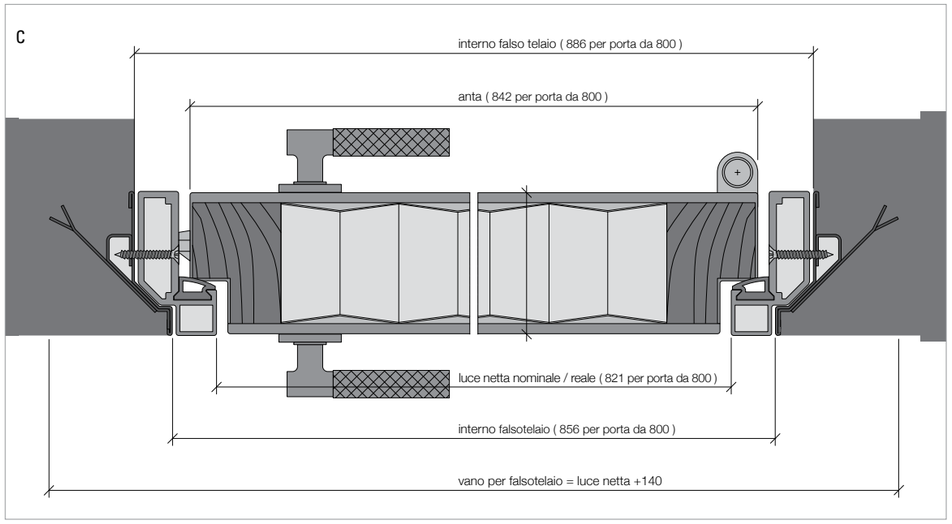

destra A

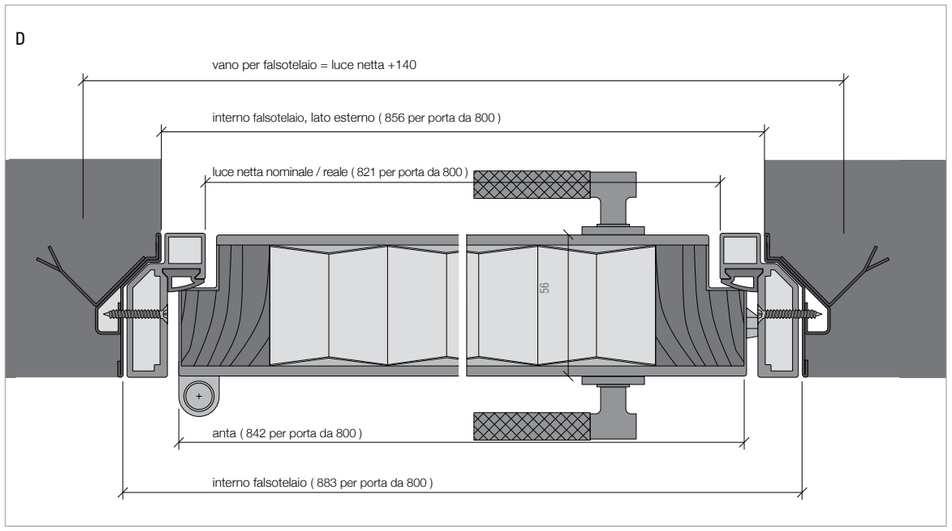

destra B

Planus Cinque Glass

LA NUOVA PORTA PLANUS CINQUE GLASS È PROGETTATA E PRODOTTA UTILIZZANDO LA TECNOLOGIA DEI SERRAMENTI PER ESTERNI. NEL TELAIO IN ALLUMINIO É INSERITA UNA VETROCAMERA CON SIGILLATURA SILICONICA. ALL'INTERNO É CONTENUTO DELL' ARGON IN MODO DA EVITARE LA FORMAZIONE DI CONDENSA E LA SIGILLATURA PER EVITARE L'INTRUSIONE DI CORPI ESTRANEI.

THE NEW DOOR PLANUS CINQUE GLASS WAS DESIGNED AND MANUFACTURING USING THE EXTERIOR DOOR AND WINDOW FRAME TECHNOLOGY.
THE ALUMINIUM FRAME IS FITTED WITH A GLASS SEALED WITH SILICON.
INSIDE THE GLASS, ARGON, TO AVOID CONDENSATION BUILD-UP AND SEALING TO AVOID FOREIGN BODIES TO PENETRATE INSIDE.

Planus Cinque Glass

ANTA A BATTENTE CON VETROCAMERA STIPITE IN ALLUMINIO ANODIZZATO NATURALE NON TELESCOPICO. FALSOTELAIO METALLICO DEDICATO DA MURARE.

THE ALLUMINIUM FRAME SURROUNDS A SILICONE-SEALED DOUBLE-GLAZED WINDOW. PLANUS 5 GLASS DOOR JAMB IN NATURAL ANODIZED ALUMINIUM, WITH TRANSPARENT SMOKED GLASS.

Dettagli tecnici

A Mano di apertura sinistra/destra
B Sezione verticale
C Sezione orizzontale
D Sezione orizzontale

Technical details

A Left-wing or right-wing opening
B Vertical section
D Horizontal section
E Horizontal section

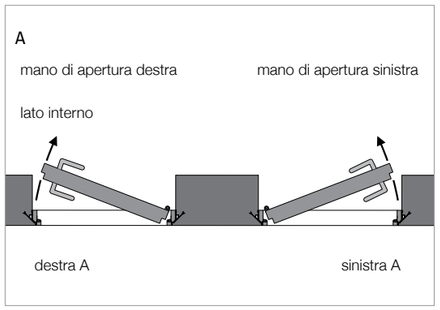

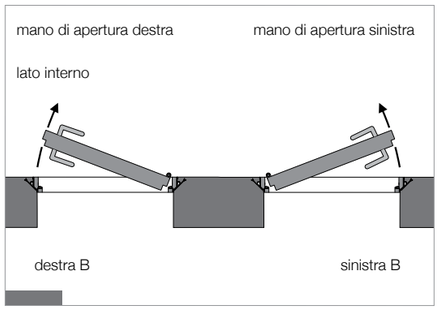

scala 1:2

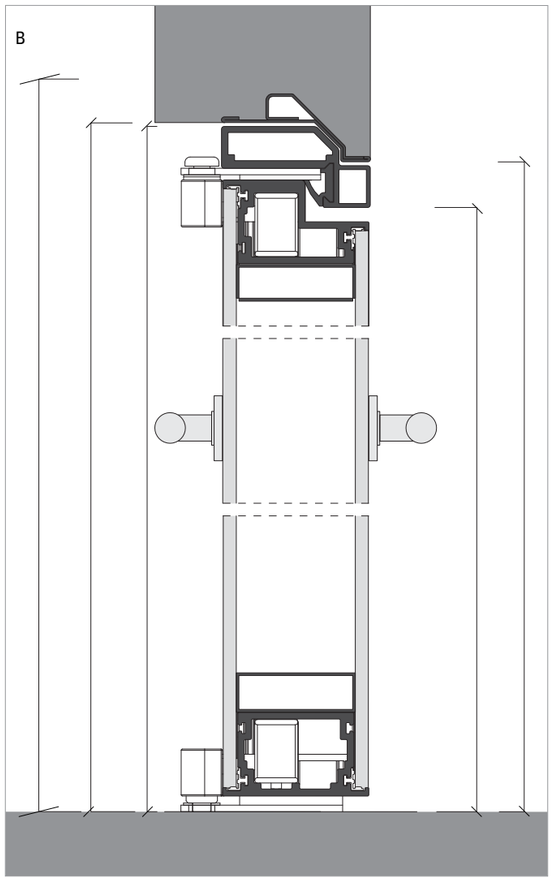

scala 1:2

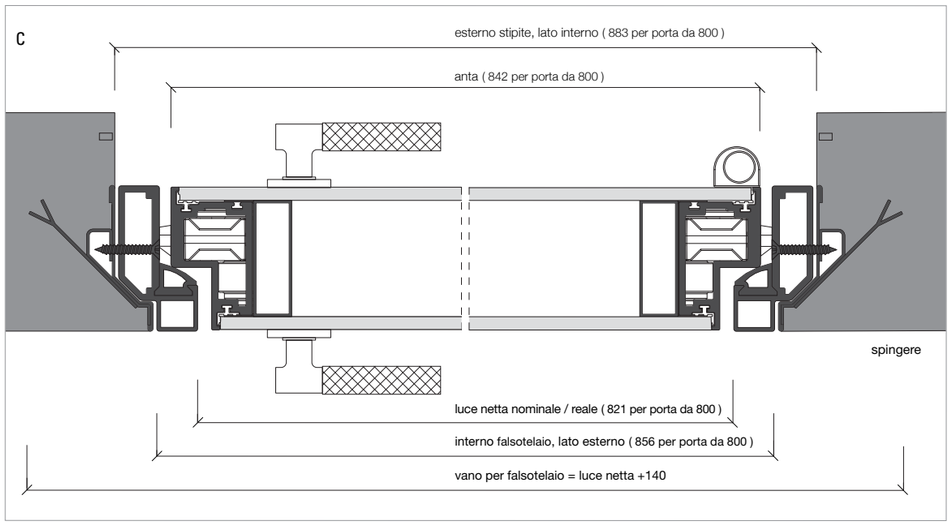

destra A

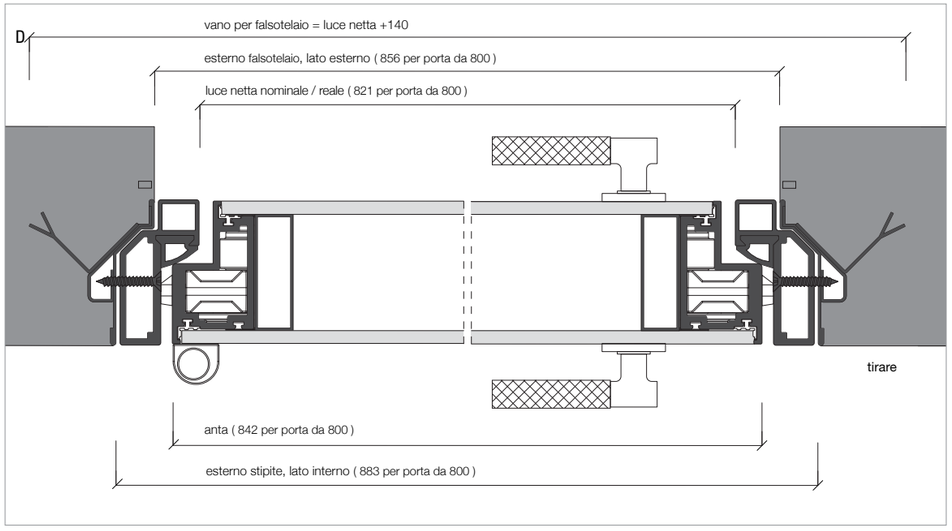

destra B

Planus sette

SOLUZIONE RASOMURO CON TELAIO E PANNELLO RIFINIBILI COME LA PARETE. TELAIO RIGIDO NELLA VERSIONE CARTONGESSO E MURATURA ASSICURA VELOCITÀ E FACILITÀ D'INSTALLAZIONE. PANNELLO E TELAIO SEMBRANO SVANIRE NELLA PARETE CON LA SOLUZIONE RASOMURO A SPINGERE E A TIRARE.

THIS SOLUTION WITH FRAMING-FOR SHEET-ROCK AND CONCRETE STRUCTURE-AND PANEL FINISHED LIKE THE WALL, A QUICK AND EASY INSTALLATION. DETAILS AND MANUFACTURING METHODS DO MAKE THE DIFFERENCE. THE DESIGN QUALITY COMPLIES WITH THE TECHNICAL SOLUTION ONE, ACHIEVING AN INTEGRATION OF THE COMPLETE DOOR INTO THE WALL, ALMOST DISAPPEARING, ON BOTH PUSHING AS WELL AS PUSHING OPENING DIRECTION.

PLANUS SETTE
GRIGIO CANNA DI FUCILE
POLIESTERE
GUN METAL GREY POLYESTER

Planus sette

INSTALLAZIONE SU PARETE IN CARTONGESSO

GYPSUM-BOARD WALL INSTALLATION

Dettagli tecnici

A Mano di apertura sinistra/destra
B Sezione verticale
C Sezione orizzontale
D Sezione orizzontale

Technical details

A Left-wing or right-wing opening
B Vertical section
D Horizontal section
E Horizontal section

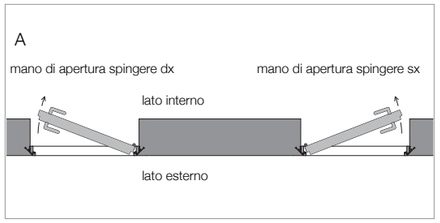

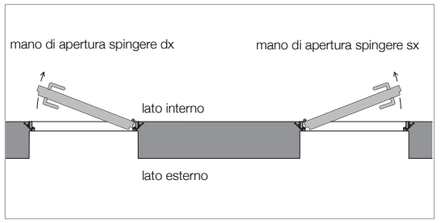

scala 1:2

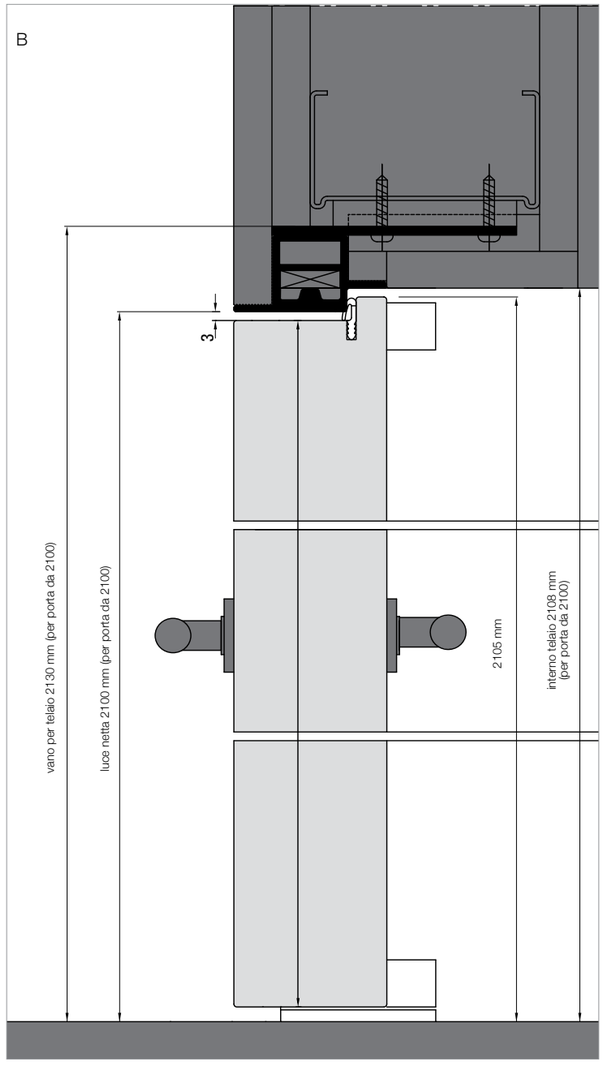

scala 1:2

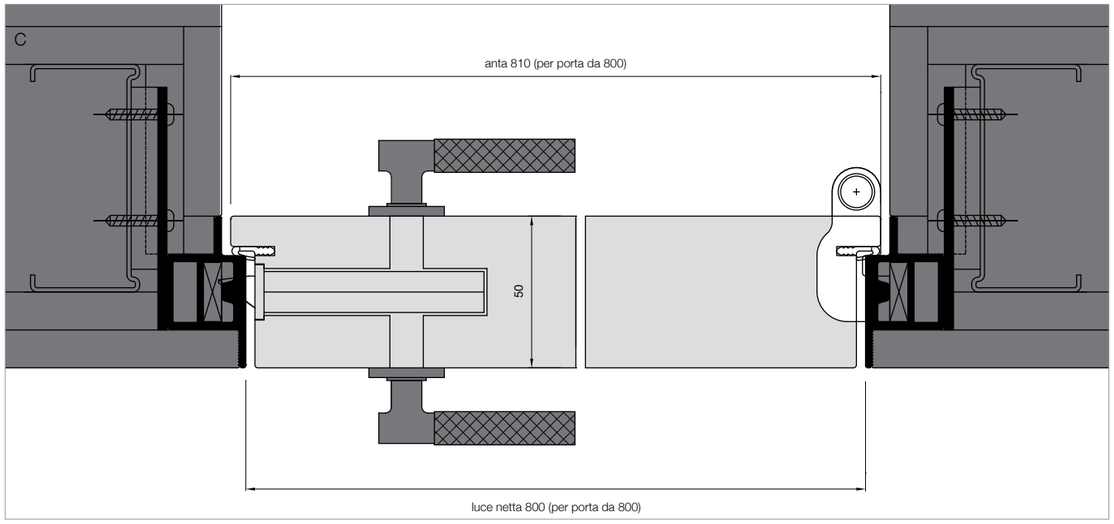

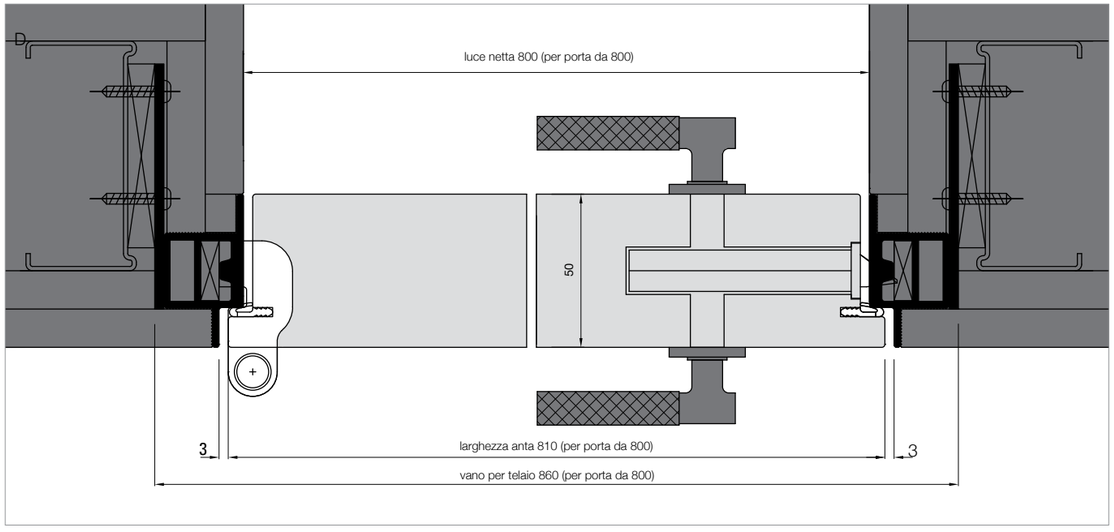

Planus sette

INSTALLAZIONE SU PARETE AD INTONACO

CONCRETE WALL INSTALLATION

Dettagli tecnici

A Mano di apertura sinistra/destra
B Sezione verticale
C Sezione orizzontale
D Sezione orizzontale

Technical details

A Left-wing or right-wing opening
B Vertical section
D Horizontal section
E Horizontal section

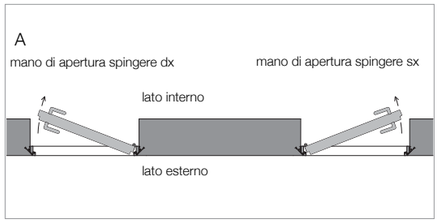

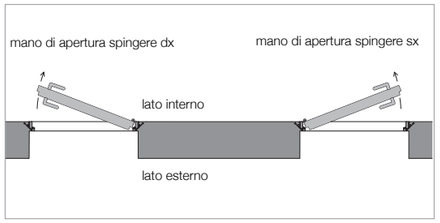

scala 1:2

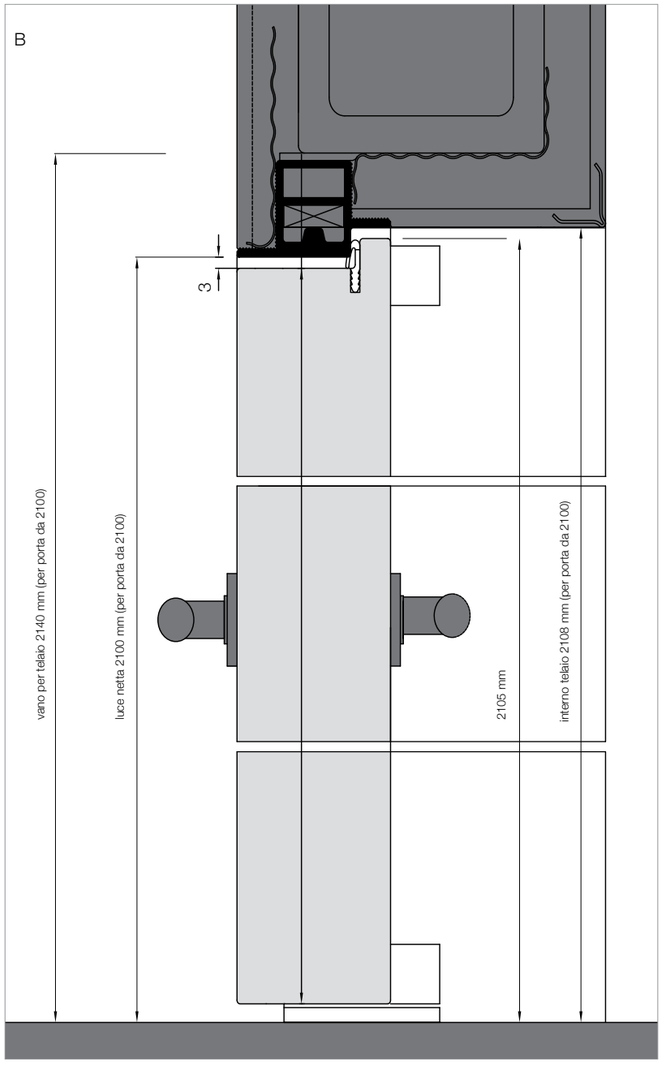

scala 1:2

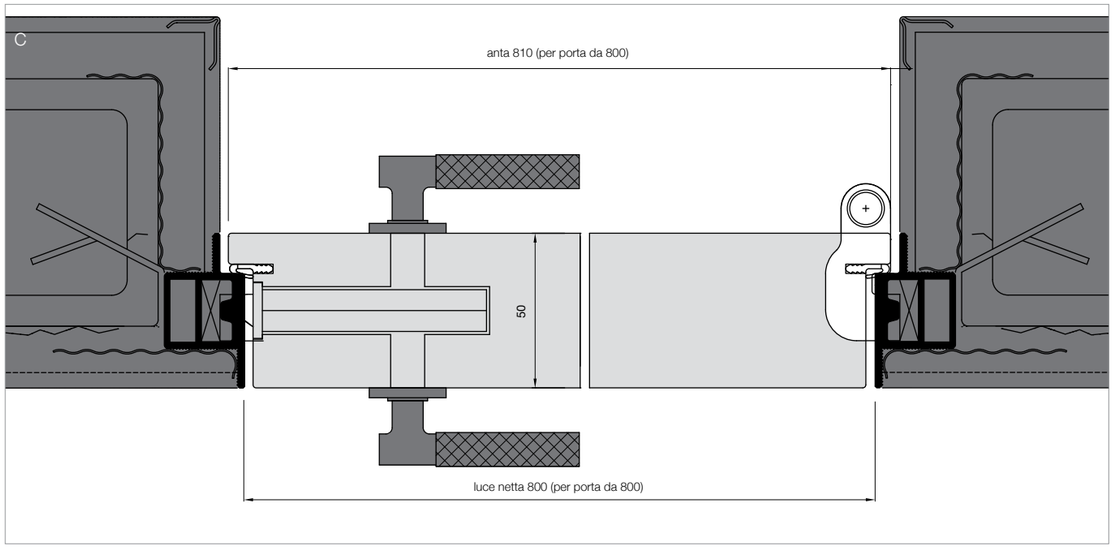

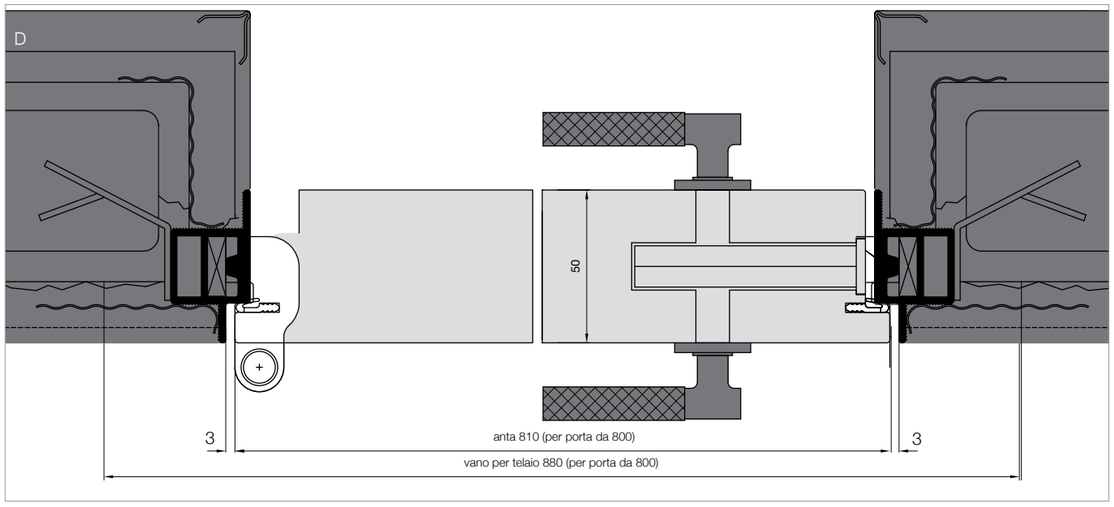

Planus Wood

PLANUS, LA PORTA A BATTENTE NATA IN ACCOPPIATA O AUTONOMA DAL SISTEMA DI PANNELLI DIVISORI PAVILION, COME RECITA IL NOME È CARATTERIZZATA DAL SEGNO DELLA LINEARITÀ E DEL FILO MURO. LA SUA RICCHEZZA ESPRESSIVA È QUINDI AFFIDATA AL SUO VESTITO ESTETICO. PUÒ QUINDI ESSERE ANTA IN CRISTALLO O, COME NELLE PRESENTI FOTO, ANTA PIENA TAMBURATA CHE VESTE LE ESSENZE PIÙ DI TENDENZA, IN LINEA CON I GUSTI DEL CONSUMATORE PIÙ RAFFINATO: FINITURA SCULTURA ROVERE CHIARO, ROVERE GRIGIO, ROVERE MARRONE.

PLANUS, (A CLAPPER DOOR THOUGHT TO BE USED ALONE OR JOINED WITH PAVILION DIVIDING PANELS SYSTEM), AS RECITES ITS NAME IS CHARACTERIZED BY THE SIGN OF THE LINEARITY AND THE LINE WALL. ITS EXPRESSIVE WEALTH IS DUE TO VERSATILITY. THE LEAF CAN BE THEREFORE IN CRYSTAL OR FULL-WING PLYWOOD (LIKE IN PRESENT PHOTOS). PLANUS IN ESSENCE CAN BE SCULTURA LIGHT OAK, GREY OAK AND BROWN OAK, TRENDY FINISHING, IN LINE WITH MORE REFINED COSTUMERS TASTES.

PLANUS DUE
ROVERE MARRONE SCULTURA
E ROVERE GRIGIO SCULTURA
BROWN OAK SCULTURA,
GREY OAK SCULTURA

PLANUS QUATTRO
ROVERE CHIARO SCULTURA
LIGHT OAK SCULTURA

Planus Leather

PLANUS RIVESTITA IN PELLE È REALIZZABILE NEI MODELLI PLANUS UNO, PLANUS DUE, PLANUS TRE E PLANUS QUATTRO. CUCITURE IN CONTRASTO DISPONIBILI IN PELLE CARMEL E BOSTON.

PLANUS IN LEATHER FINISH AVAILABLE FOR MODELS PLANUS UNO, PLANUS DUE, PLANUS TRE AND PLANUS QUATTRO. VISIBLE SEWING, AVAILABLE IN TWO LEATHER FINISHES: CARMEL, BOSTON.

PLANUS DUE
ANTA PELLE CARMEL
CARMEL LEATHER
ANTA PELLE BOSTON
BOSTON LEATHER

Planus scorrevole interno muro

ANTA SCORREVOLE INTERNO MURO IN CRISTALLO O PIENA TAMBURATA, STIPITE E COPRIFILO RIVESTITI IN ALLUMINO.

PLANUS SLIDING INSIDE THE WALL IN GLASS OR FULL-WING PLYWOOD, FRAME AND TRIMS COVERED IN ALUMINIUM.

Planus scorrevole interno muro

ANTA SCORREVOLE INTERNO MURO IN CRISTALLO O PIENA TAMBURATA, STIPITE E COPRIFILI RIVESTITI IN ALLUMINIO.

PLANUS SLIDING INSIDE THE WALL IN GLASS OR FULL-WING DOOR, ALUMINIUM LACQUERED MDF DOOR POST AND FINISHING LISTS.

Dettagli tecnici

A Mano di apertura sinistra / destra
B Sezione verticale
C Sezione orizzontale
D Particolare anta Planus aperta

Technical details

A Left-wing or right-wing opening
B Vertical section
C Horizontal section
D Detail of the Planus door opened

A

mano di apertura sinistra

lato interno cristallo lato lucido

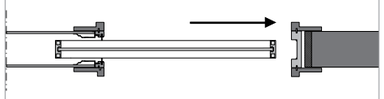

lato esterno cristallo lato opaco

mano di apertura destra

lato interno cristallo lato lucido

lato esterno cristallo lato opaco

scala 1:2

B

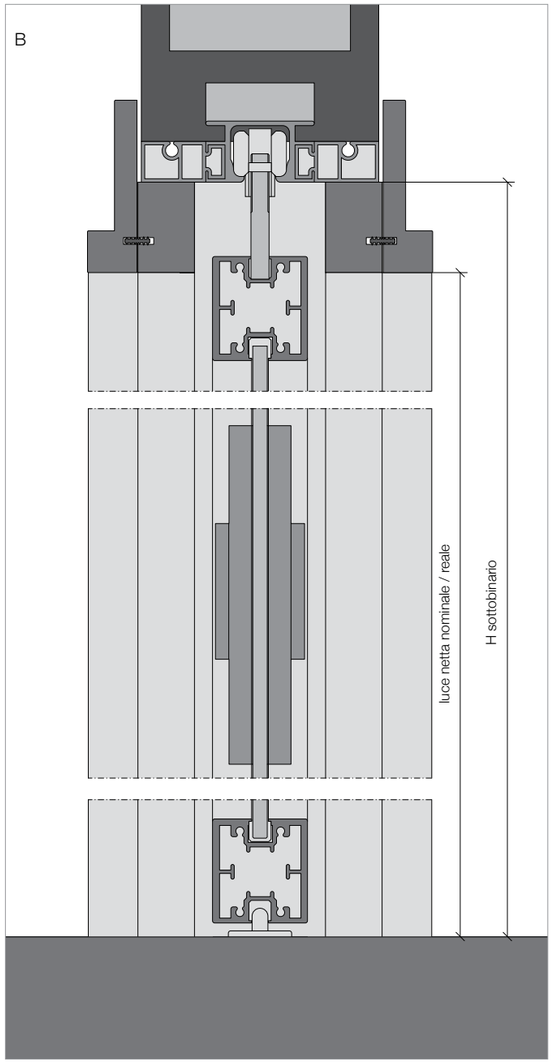

scala 1:2

C

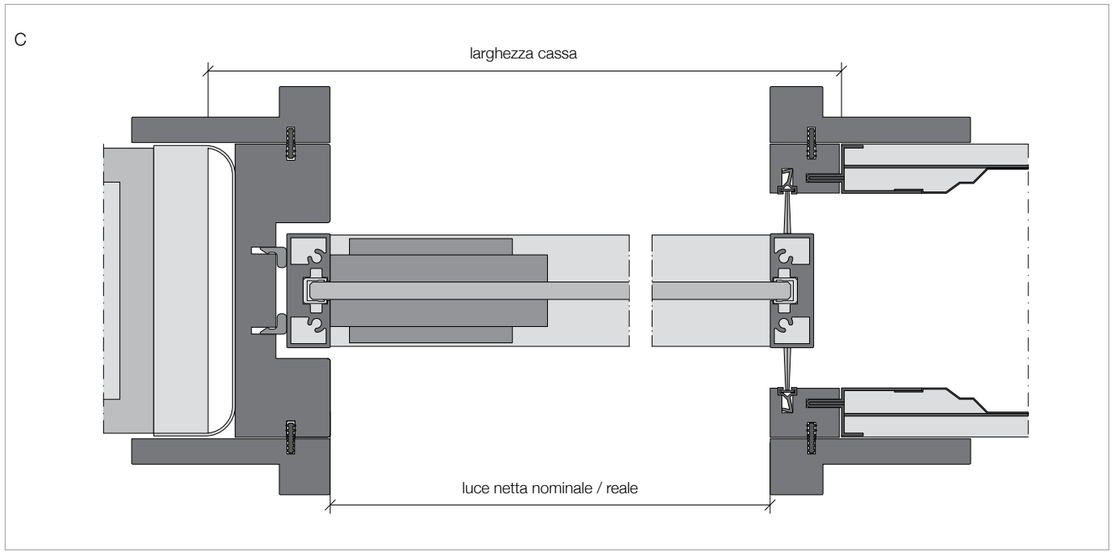

E

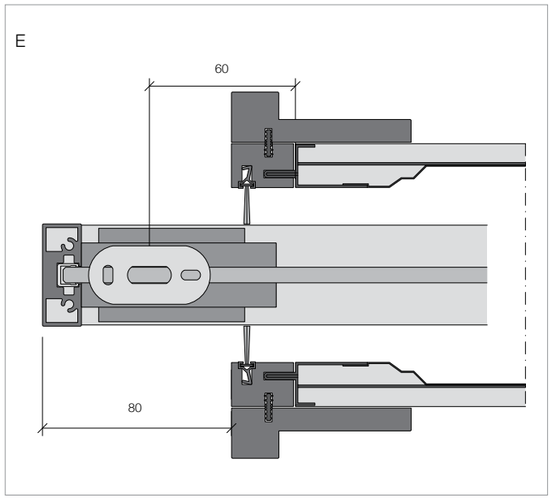

Continuum

design Antonio Citterio

CONTINUUM È L'ABBRACCIO CALDO DELLE PARETI DI CASA. CONTINUUM È SAPORE DI LEGNO SUBLIMATO DALLA MODERNA TECNOLOGIA, CAPACE DI TRADURRE IL BISOGNO DI VITA SEMPLICE E LINEARE IN UN'INFINITA DISTESA PANORAMICA, FATTA PER CULLARE SENTIMENTI INTIMI E CALDI. CONTINUUM È LA CASA CHE DIVENTA PIÙ CASA, PERCHÉ CON LA SUA MODERNA BOISERIE RICONCILIA CON UN UNIVERSO TRADIZIONALE DENTRO IL QUALE OGNI ARREDO SI POSIZIONA CON ELEGANZA, GRAZIA E NOBILTÀ.

CONTINUUM WARMLY WELCOMES INSIDE THE HOUSE. CONTINUUN IS THE TASTE OF WOOD ENRICHED BY MODERN TECHNOLOGY, TRANSLATING THE DESIRE FOR A SIMPLE AND LINEAR LIFE WITH INTIMATE AND WARM FEELINGS. CONTINUUM IS THE HOUSE BECOMING A NEST, AS WITH ITS MODERN PANELLING IT MATCHES A TRADITIONAL UPDATED UNIVERSE, ELEGANTLY, PERFECTLY AND NOBLY FURNISHED.

CONTINUUM
TEAK
TEAK

CONTINUUM È UN PROGRAMMA DI ANTONIO CITTERIO, CHE PORTA UNA LINFA FRESCA AD UNO DEI CLASSICI SETTORI DELLA TRE-P&TRE-PIÙ, CIOÈ IL SISTEMA DELLE PANNELLATURE. CITTERIO AGGIUNGE INFATTI UN NUOVO CAPITOLO ALLA SUA INTERPRETAZIONE DEL MODELLO DI CASA ATTRAVERSO UNA RICERCA DI UN PRODOTTO CHE MIXA TRADIZIONE E TECNOLOGIA. DOPO IL PROGRAMMA DI ALLUMINIO E CRISTALLO DEL SISTEMA PAVILION, TUTTO PROIETTATO SULLA RAZIONALITÀ DEL DISEGNO, SULLA TRASPARENZA DEI MATERIALI E SULLA LUCE, CONTINUUM DA VITA A UN PROGETTO CHE, SEMPRE IN LINEA CON IL CARATTERE RAZIONALE E LINEARE, RIPROPONE UNA VISIONE ESTETICA MODERNA DELLA BOISERIE A TUTTO CAMPO,ORIENTANDOSI SU UNA LETTURA GENTILE, CALDA E ROMANTICA DELLA CASA.

CONTINUUM IS THE NEW PROGRAMME DESIGNED BY ANTONIO CITTERIO, MAKING ONE OF THE MOST CLASSIC TRE-P&TRE-PIÙ SECTOR MORE LIVELY AND UPDATED, THAT IS THE PANELLING SYSTEM. CITTERIO ADDS A NEW CHAPTER TO ITS INTERPRETATION OF THE HOUSE MODEL THROUGH A PRODUCT MIXING TRADITION AND TECNOLOGY. AFTER THE ALUMINIUM AND GLASS SYSTEM WITH PAVILION, BASED ON A MORE RATIONAL DESIGN, TRANSPARENT MATERIALS AND LIGHT, CONTINUUM IS STILL A RATIONAL AND LINEAR PROJECT, OFFERING A NEW VERSION OF THE TRADITIONAL PANELLING, MAKING THE HOUSE WARM AND ROMANTIC.

IO MENTO

Technical

LE PAGINE TECNICHE SONO UNO STRUMENTO DI INFORMAZIONE SUI PREGI E SULLE CARATTERISTICHE DEI SINGOLI PROGRAMMI E DELLE SINGOLE COMPOSIZIONI ANALIZZATE. COSTITUISCONO UN INDISPENSABILE SUPPORTO PER RICONOSCERE LA COMPOSIZIONE DEL SISTEMA. AIUTANO A COMPRENDERE LE POSSIBILI SOLUZIONI SUI SISTEMI DI SCORRIMENTO. MOSTRANO LO SCHEMA DEL COLLOCAMENTO, DEI FISSAGGI, ED ALTRI ESSENZIALI DETTAGLI TECNICI.

TECHNICAL INFORMATION IS THE UNIQUE REFERENCE ON ADVANTAGES AND FEATURES OF THE SINGLE PROGRAMMES AND OFFERED COMPOSITIONS. A REQUIRED SUPPORT TO RECOGNISE THE SYSTEM COMPOSITION. THEY HELP UNDERSTANDING POSSIBLE SOLUTIONS ON THE SLIDING SYSTEMS. THEY OFFER INFORMATION ON THE DOOR POSITIONING, FITTING AND A WIDE RANGE OF ESSENTIAL TECHNICAL DETAILS

Continuum program

A Sezione orizzontale
Horizontal section

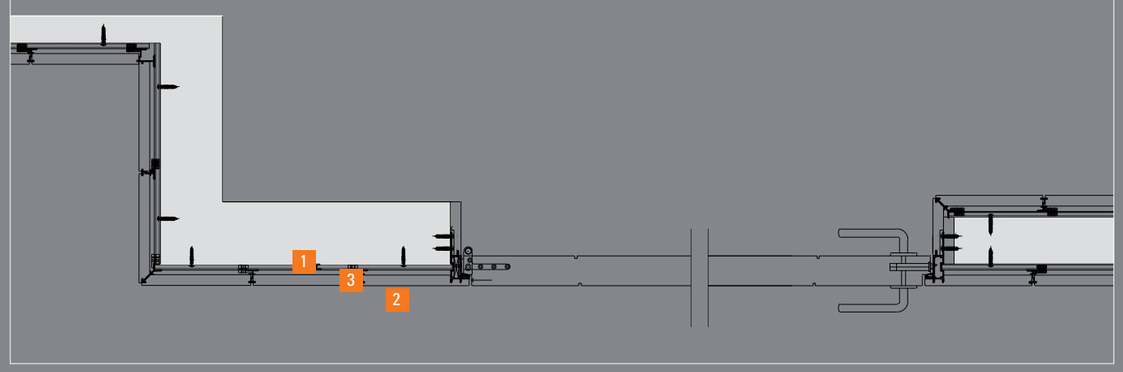

1 Sottostruttura metallica
2 Doga standard
3 Fresata

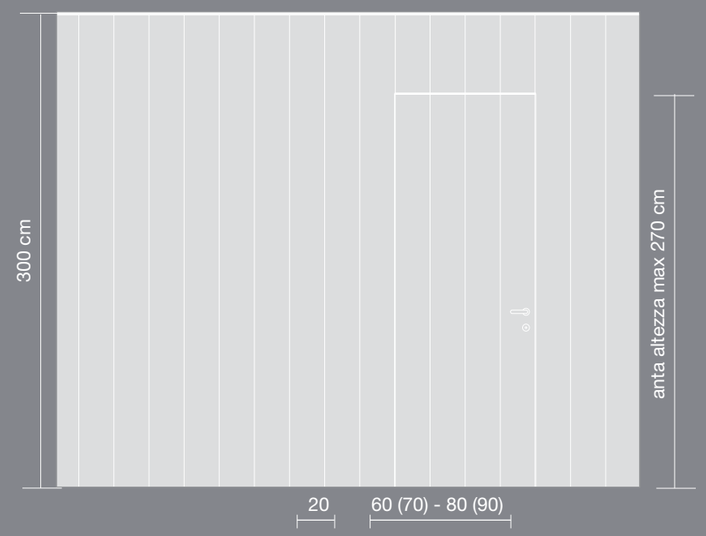

- Continuum è soprattutto casa, ma anche ufficio.
- E' un programma tutto disponibile e finalizzato a progetti su misura, fino ad una altezza massima di cm 300.
- E' finiture legno attualissime col rovere chiaro, rovere grigio, rovere marrone, rovere cognac, oppure con ovangkol composito.
- E' finiture acriliche laccate opaco color bianco, crema, écrù, argilla, tabacco,caffè.
- E' porta a tutta altezza e pannellatura/parete capace di ospitare e supportare arredi pensili, librerie, televisione, e quant'altro.
- E' infine tecnologia all'avanguardia con sottostruttura metallica regolabile, in grado di aderire perfettamente ad ogni conformazione di parete.

- Continuum is mainly destined to the house but to the office too.
- It is a programme designed for customised pro jects, up to 300 cm high.
- Modern wood finishes in light oak, grey oak, brown oak, cognac oak, or Ovangkol composito.
- What is more a series of colour finis hes are avai lable among which bianco, crema, écrù, argilla, tabacco, caffè.
- A full height door and a wall panelling to host and support suspended units, bookcase units, TV set and more.
- And finally updated technology through the sup porting adjusting metal structure, which perfectly match the underlying wall.

CONTINUUM
TEAK
TEAK

Continuum

RIVESTIMENTO MURO CON ANTA A BATTENTE A TUTTA ALTEZZA.

WALL COVERING WITH HINGED DOOR UP TO THE CEILING.

Dettagli tecnici

A Sezione verticale
B Sezione verticale
C Particolare sezione verticale
D Sezione orizzontale
E Particolare sezione orizzontale

Technical details

A Vertical section
B Vertical section
C Detailed vertical section
D Horizontal section
E Detailed horizontal section

scala 1:20

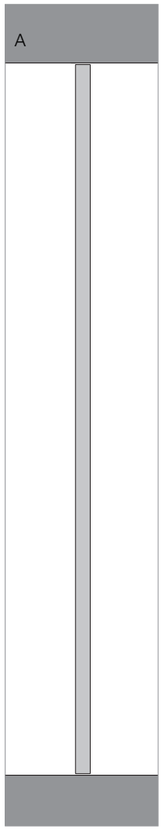

scala 1:5

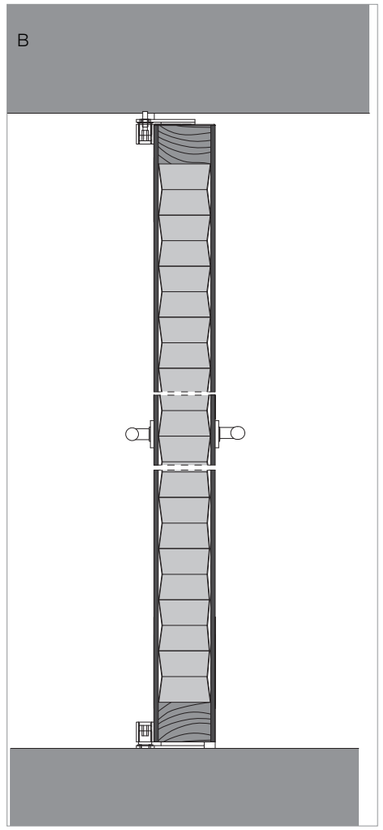

scala 1:2

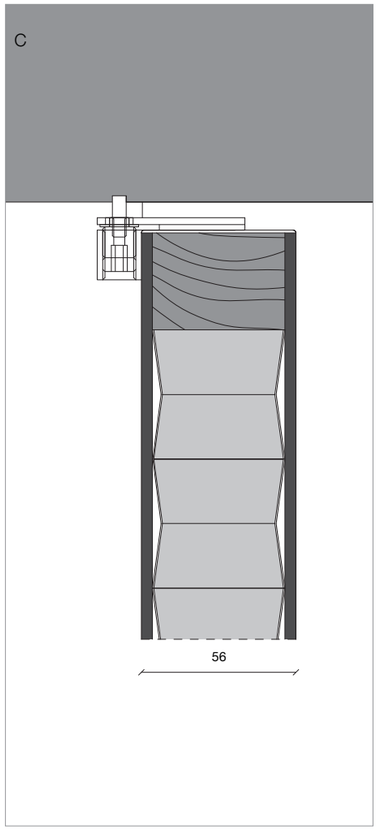

scala 1:5

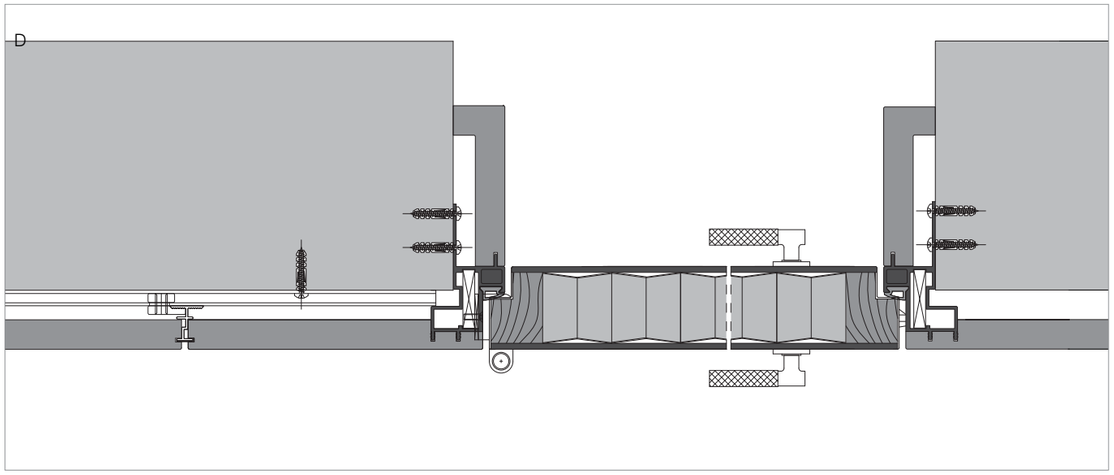

scala 1:2

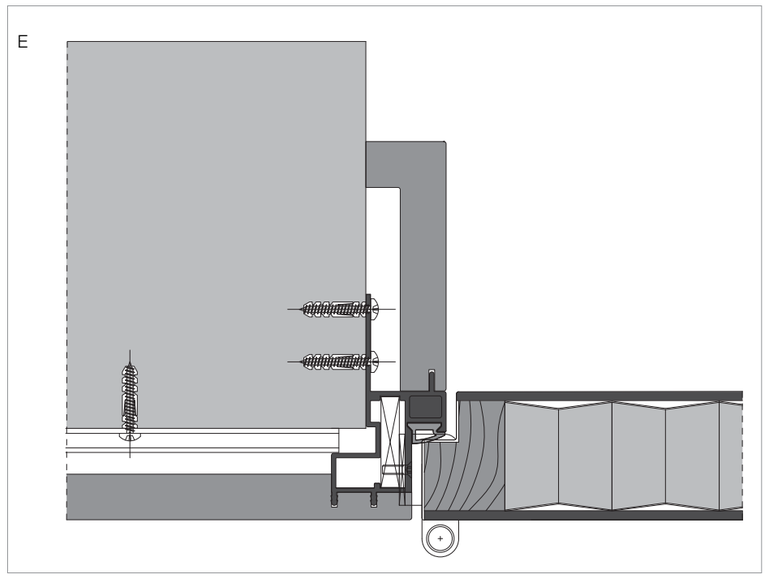

CONTINUUM
FINITURA ROVERE MARRONE
SCULTURA
BROWN OAK FINISH SCULTURA

Continuum + Pavilion

ANTA SINGOLA, SISTEMA DI SCORRIMENTO CON BINARIO SINGOLO, FISSATO A SOFFITTO, BINARIO SPECIALE PER CARTONGESSO.

SINGLE DOOR, SINGLE SLIDING SYSTEM, FITTED TO THE CEILING, SPECIAL TRACK FOR GYPSUM-BOARD.

Dettagli tecnici

A Sezione verticale
B Sezione verticale
C Particolare sezione verticale
D Sezione orizzontale
E Particolare sezione orizzontale

Technical details

A Vertical section
B Vertical section
C Detailed vertical section
D Horizontal section
E Detailed horizontal section

scala 1:20

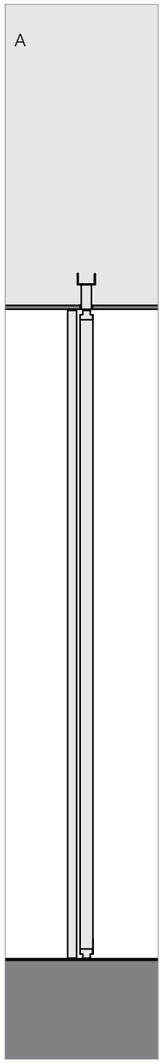

scala 1:5

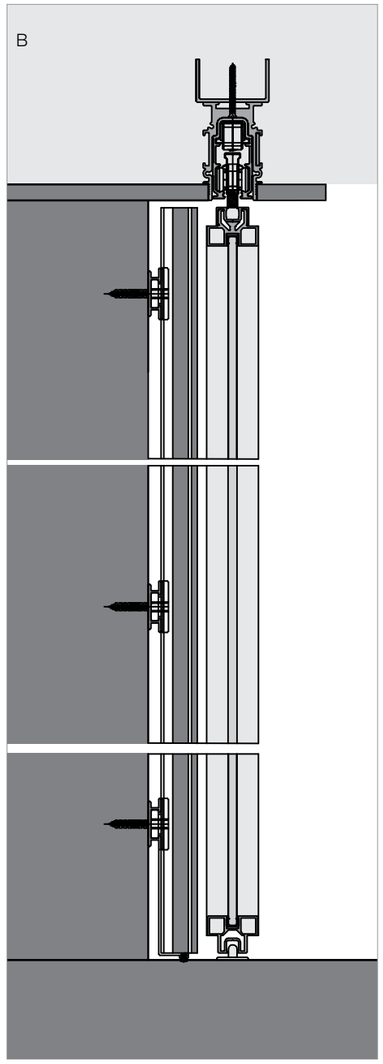

scala 1:2

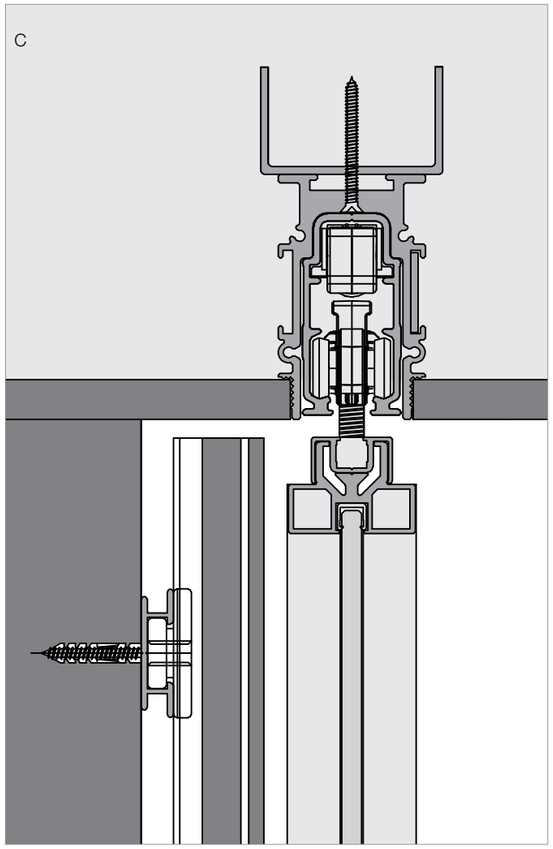

scala 1:5

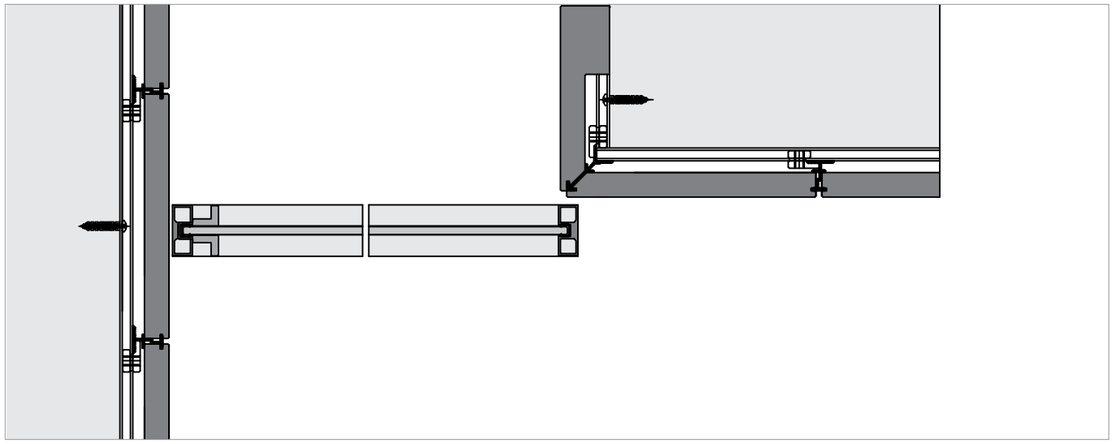

scala 1:2

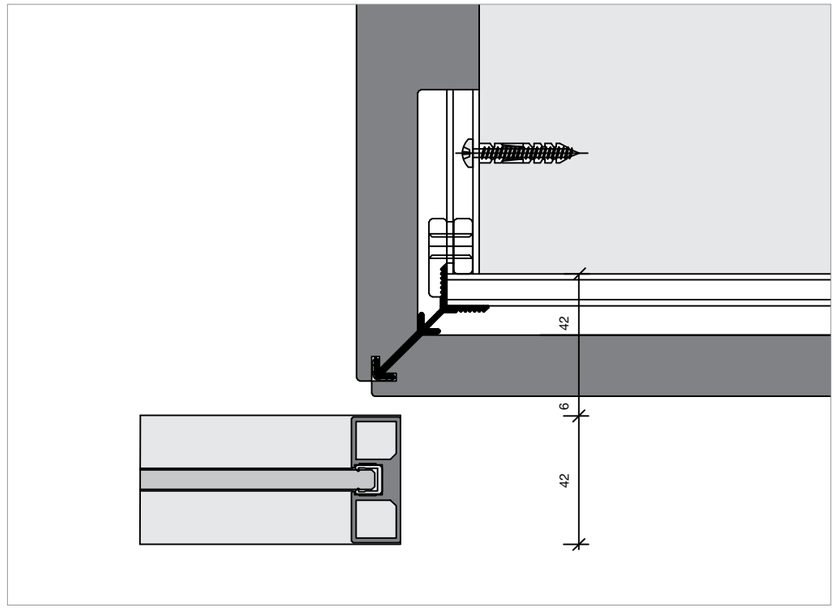

Rever

design Cini Boeri

LA PORTA REVER SI PROPONE IN QUESTO CAPITOLO PER UNA AMBIENTAZIONE IMPRONTATA AL LUSSO. ARREDI, MATERIALI E COLORI SONO SELEZIONATI PER CONFEZIONARE UNA IMMAGINE ELEVATA CON L'IMPRONTA DELLA DISTINZIONE. A TANTO PRESTIGIO E RAFFINATEZZA CONTRIBUISCE IL DISEGNO ARCHITETTONICO LINEARE DI REVER E UNA SCELTA DI COLORI COERENTI CON LA CULTURA DELLA MODERNITÀ ED ESALTATI DALLA RICCA FINITURA AL POLIESTERE PIGMENTATO BRILLANTE.

THE REVER DOOR IS FURNISHING A LUXURY SETTING. FURNISHING UNITS, MATERIALS AND COLOURS ARE SELECTED TO OFFER A UNIQUE IMAGE. SUCH A PRESTIGE AND REFINEMENT ARE ENRICHED BY REVER ARCHITECTURAL AND LINEAR DESIGN, ACCOMPANIED BY A SERIES OF COHERENT COLOURS WITH MODERN CULTURE AND ENHANCED BY A RICH BRIGHT PIGMENTED POLYESTER FINISH.

REVER
LACCATA POLIESTERE BIANCO BRILLANTE, STIPITE E COPRIFILO BIANCO LUCIDO.
BRIGHT POLYESTER LACQUERED WHITE, WHITE DOOR POST AND FINISHING LIST.

REVER
LACCATA POLIESTERE ROSSO BRILLANTE, STIPITE E COPRIFILO ROSSO LUCIDO.
BRIGHT POLYESTER LACQUERED RED, RED DOOR POST AND FINISHING LIST.

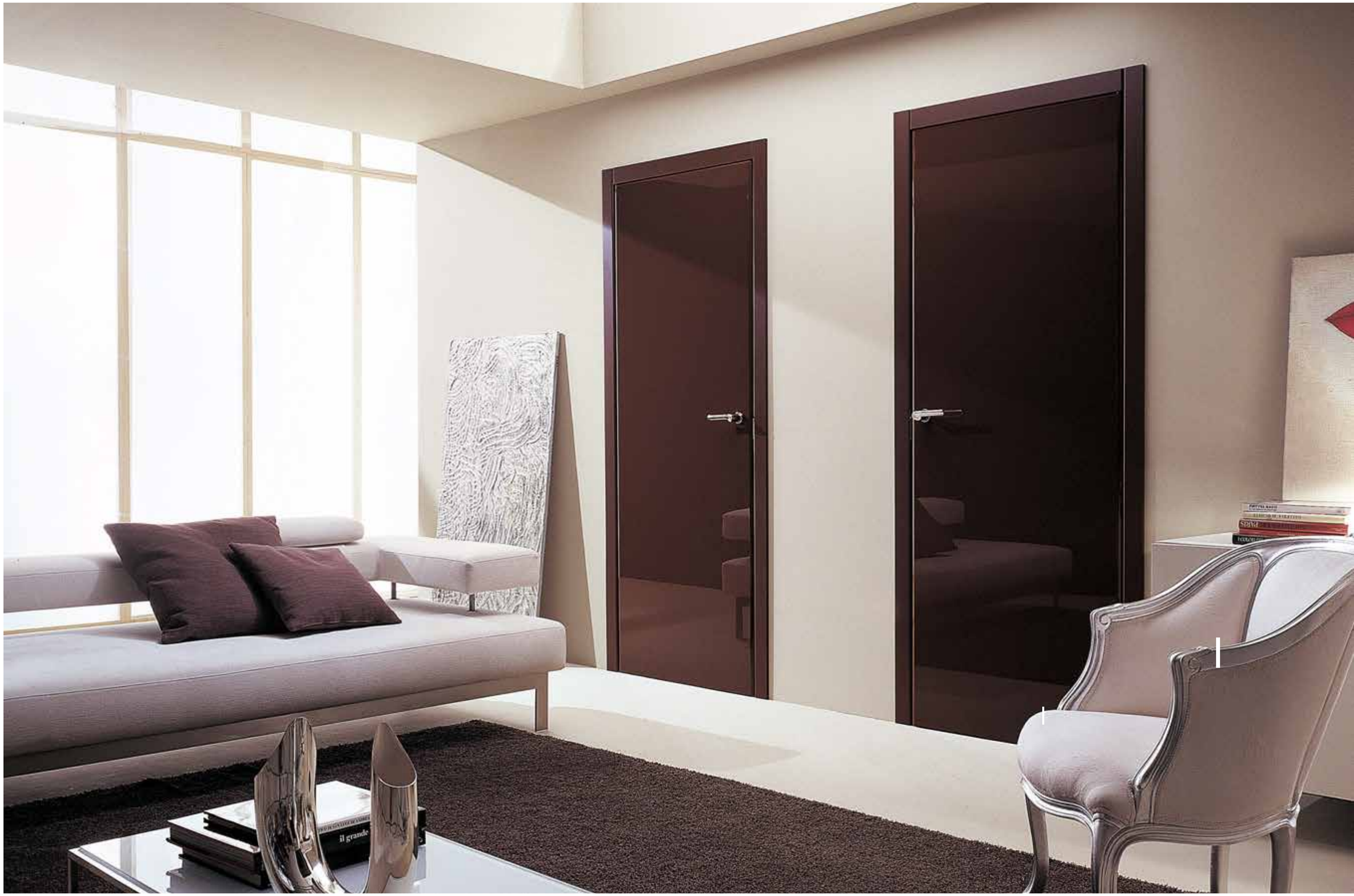

REVER
LACCATA POLIESTERE CAFFÈ BRILLANTE, STIPITE E COPRIFILO CAFFÈ OPACO.
BRIGHT POLYESTER LACQUERED COFFEE, MATT COFFEE DOOR POST AND FINISHING LIST.

REVER
POLIESTERE TABACCO BRILLANTE, STIPITE E COPRIFILO TABACCO OPACO.
BRIGHT POLYESTER LACQUERED TOBACCO, MATT TOBACCO DOOR POST AND FINISHING LIST

REVER
LACCATA POLIESTERE BIANCO BRILLANTE, STIPITE E COPRIFILO BIANCO OPACO.
BRIGHT POLYESTER LACQUERED WHITE, MATT WHITE DOOR POST AND FINISHING LIST

NUOVE OPPORTUNITÀ FUNZIONALI ED ESTETICHE SONO OFFERTE DALLA PORTA REVER NELLE VERSIONI CON ANTA IN VETRO.

MANY DIFFERENT AESTHETICS AND FUNCTIONAL PROPOSALS IN THE CASE OF THE REVER DOOR WITH GLASS.

REVER
LACCATA POLIESTERE NERO BRILLANTE,
CRISTALLO ACIDATO KLEE.
BRIGHT POLYESTER LACQUERED BLACK FROSTED KLEE GLASS.

Rever doppio Battente

Two-wing Rever

NON TUTTE LE PORTE GODONO DI UN DESIGN E DI UNA QUALITÀ STRUTTURALE TALI DA CONSENTIRNE LA SOLUZIONE A DUE BATTENTI. REVER PROPONE UNA VERSIONE A DOPPIA ANTA ASSOLUTAMENTE CORRETTA, IN GRADO DI CHIUDERE GRANDI APERTURE CONSERVANDO TUTTA LA LEGGEREZZA ED ELEGANZA DELLA PORTA AD ANTA SINGOLA.

NOT ALL THE DOORS ARE AVAILABLE IN THE TWO-LEAVES SWING-OUT MODEL AS THEIR DESIGN AND STRUCTURAL QUALITY ARE NOT SOUND ENOUGH. REVER IS AVAILABLE IN THE TWO-LEAVES SWING-OUT MODEL, THUS CLOSING ANY OPENING EVEN THOUGH IN LIGHTNESS AND ELEGANTLY AS UNIQUE DOOR.

REVER
LACCATA POLIESTERE BIANCO BRILLANTE, STIPITE E COPRIFILO BIANCO LUCIDO.
BRIGHT POLYESTER LACQUERED WHITE, WHITE DOOR POST AND FINISHING LIST.

Rever chiudi porta automatico

Rever close door automatic rifle

PER GLI AMBIENTI “DINAMICI” NEI QUALI IL PASSAGGIO È CONTINUO E LA PORTA DEVE SEPARARE GLI SPAZI SENZA OSTACOLARE I MOVIMENTI, REVER PROPONE LA VERSIONE CON APERTURA NEI DUE VERSI E SISTEMA DI CHIUSURA AUTOMATICO. LA CERNIERA FISSATA A PAVIMENTO FA TORNARE L’ANTA IN POSIZIONE DI CHIUSURA SENZA BLOCCARLA, IN MODO CHE SIA PRONTA A UNA VELOCE RIAPERTURA. L’ASSENZA DELLA MANIGLIA RENDE IL PASSAGGIO ANCORA PIÙ FLUIDO E AGEVOLE.

REVER OFFERS A DOOR WHICH CAN BE OPENED IN BOTH DIRECTIONS COMBINED WITH AN AUTOMATIC SHUTTING SYSTEM WHICH ALLOWS THE DOOR TO BE CLOSED WITHOUT CLAMPING AND EASILY RE-OPENING WHEN NECESSARY

REVER
CON CHIUDI PORTA AUTOMATICO
LACCATA POLIESTERE GRIGIO
INTERMEDIO BRILLANTE.
WITH AND AUTOMATIC DOOR
SHUTTING SYSTEM, BRIGHT
INTERMEDIATE GREY POLYESTER
LACQUERED.

Rever scorrevole interno muro

Rever sliding inside the wall

CON REVER LA PORTA SCORREVOLE NON HA NULLA DA INVIDIARE DAL PUNTO DI VISTA ESTETICO E PROGETTUALE ALLA PORTA BATTENTE. PERFETTA NELLE SITUAZIONI IN CUI L'INGOMBRO DELLA PORTA VA RIDOTTO AL MINIMO E LO SFRUTTAMENTO DELLO SPAZIO OTTIMIZZATO AL MEGLIO, REVER SCORREVOLE INTERNO MURO È UNA PRESENZA DISCRETA MA DISTINTIVA, EFFICIENTE ED ELEGANTE AL TEMPO STESSO.

IT COMPLIES WITH ANY AMBIENCE WHERE THE AVAILABLE SPACE IS GENERALLY NOT ENOUGH TO ASSEMBLE A DOOR. REVER SLIDES INSIDE THE WALL WHILE EFFECTIVELY, ELEGANTLY AND DISTINCTLY FURNISHING THE AVAILABLE SPACE.

REVER
LACCATA POLIESTERE BIANCO BRILLANTE, STIPITE E COPRIFILO BIANCO LUCIDO.
BRIGHT POLYESTER LACQUERED WHITE, GLOSS WHITE DOOR POST AND FINISHING LIST.

Rever scorrevole esterno muro

Rever sliding outside the wall

CON REVER LA PORTA SCORREVOLE NON HA NULLA DA INVIDIARE DAL PUNTO DI VISTA ESTETICO E PROGETTUALE ALLA PORTA BATTENTE. PERFETTA NELLE SITUAZIONI IN CUI L'INGOMBRO DELLA PORTA VA RIDOTTO AL MINIMO E LO SFRUTTAMENTO DELLO SPAZIO OTTIMIZZATO AL MEGLIO, REVER SCORREVOLE ESTERNO MURO È UNA PRESENZA DISCRETA MA DISTINTIVA, EFFICIENTE ED ELEGANTE AL TEMPO STESSO.

IT COMPLIES WITH ANY AMBIENCE WHERE THE AVAILABLE SPACE IS GENERALLY NOT ENOUGH TO ASSEMBLE A DOOR. REVER SLIDES OUTSIDE THE WALL WHILE EFFECTIVELY, ELEGANTLY AND DISTINCTLY URNISHING THE AVAILABLE SPACE.

REVER
LACCATA POLIESTERE CANNA FUCILE BRILLANTE SCORREVOLE ESTERNO MURO A UN'ANTA.
BRIGHT GUN METAL GREY POLYESTER LACQUERED SLIDING OUT SIDE THE WALL.

Technical

LE PAGINE TECNICHE SONO UNO STRUMENTO DI INFORMAZIONE SUI PREGI E SULLE CARATTERISTICHE DEI SINGOLI PROGRAMMI E DELLE SINGOLE COMPOSIZIONI ANALIZZATE. COSTITUISCONO UN INDISPENSABILE SUPPORTO PER RICONOSCERE LA COMPOSIZIONE DEL SISTEMA. AIUTANO A COMPRENDERE LE POSSIBILI SOLUZIONI SUI SISTEMI DI SCORRIMENTO. MOSTRANO LO SCHEMA DEL COLLOCAMENTO, DEI FISSAGGI, ED ALTRI ESSENZIALI DETTAGLI TECNICI.

TECHNICAL INFORMATION IS THE UNIQUE REFERENCE ON ADVANTAGES AND FEATURES OF THE SINGLE PROGRAMMES AND OFFERED COMPOSITIONS. A REQUIRED SUPPORT TO RECOGNISE THE SYSTEM COMPOSITION. THEY HELP UNDERSTANDING POSSIBLE SOLUTIONS ON THE SLIDING SYSTEMS. THEY OFFER INFORMATION ON THE DOOR POSITIONING, FITTING AND A WIDE RANGE OF ESSENTIAL TECHNICAL DETAILS

Rever un Battente

One-wing Rever

A Spessore stipite / Door post thickness cm. 8,5 - 10,2 - 10,8 - 12
B Larghezza luce netta / Clear opening width cm. 60(59,1)*- 70(69,1)* - 80(79,1)*
C Larghezza esterno stipite / Outside door post width cm. 68,1 - 78,1 - 88,1
D Larghezza falsotelaio / Door jamb width cm. 70 - 80 - 90
Ei Larghezza esterno coprifilo (lato int.) / Outside finishing list width cm. 78,3 - 88,3 - 98,3
Ee Larghezza etserno coprifilo (lato est.) / Outside finishing list width cm. 77,3 - 87,3 - 97,3
B1 Altezza luce netta / Clear opening height cm. 210
C1 Altezza esterno stipite / Door post outside height cm. 214,5
D1 Altezza falsotelaio / Door jamb height cm. 215
E1 Altezza esterno coprifilo / Outside finishing list height cm. 218,5

*Misura reale / Real size
A richiesta sono disponibili stipiti per muri con spessore intermedio alle misure standard e superiori a cm 12.
On demand it is possible to supply door posts for walls exhibiting an intermediate thickness to the standard or higher sizes to 12 cm.

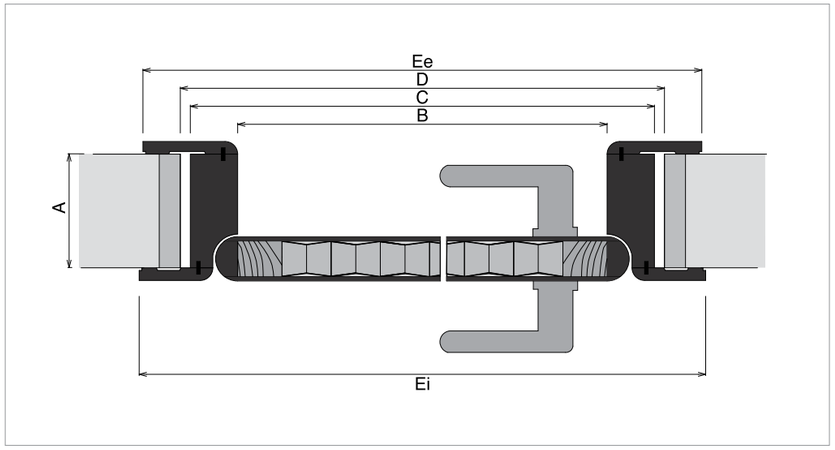

sezione orizzontale / horizontal section

Maniglie / Handles

Cromo / Chrome

Ottone / Brass

Nero / Black

Handles TRE-Più, design Cini Boeri- Fusital

Rever doppio Battente

Two-wing Rever

A Spessore stipite / Door post thickness cm. 8,5 - 10,2 - 10,8 - 12
B Larghezza luce netta / Clear opening width cm. 120(119,1)* - 140(139,1)* - 160(159,1)*
C Larghezza esterno stipite / Outside door post width cm. 128,1 - 148,1 - 168,1
D Larghezza falsotelaio / Door jamb width cm. 130 - 150 - 170
Ei Larghezza esterno coprifilo (lato int.) / Outside finishing list width cm. 138,3 - 158,3 - 178,3
Ee Larghezza esterno coprifilo (lato est.) / Outside finishing list width cm. 137,3 - 157,3 - 177,3
B1 Altezza luce netta / Clear opening height cm. 210
C1 Altezza esterno stipite / Door post outside height cm. 214,5
D1 Altezza falsotelaio / Door jamb height cm. 215
E1 Altezza esterno coprifilo / Outside finishing list height cm. 218,5

*Misura reale / Real size
A richiesta sono disponibili stipiti per muri con spessore intermedio alle misure standard e superiori a cm 12.
On demand it is possible to supply door posts for walls exhibiting an intermediate thickness to the standard or higher sizes to 12 cm.

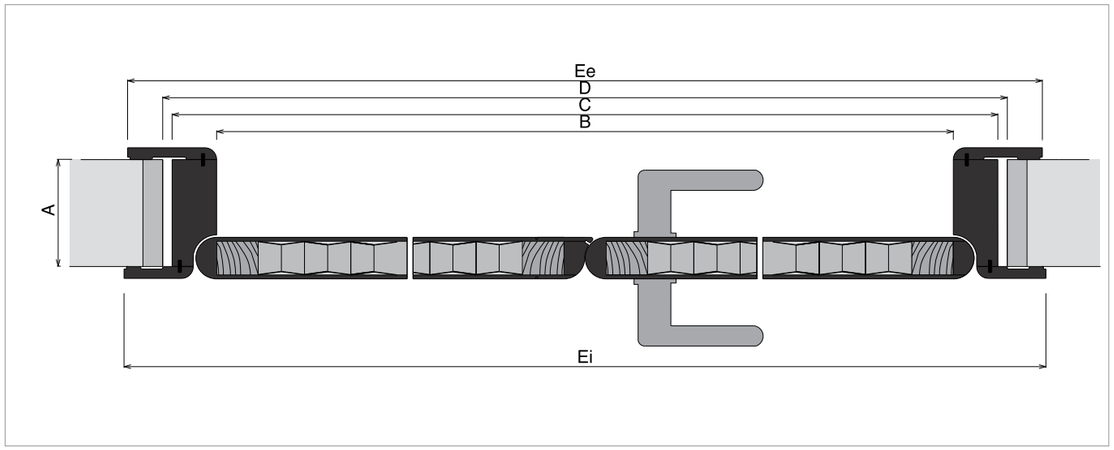

sezione orizzontale / horizontal section

Rever chiudi porta automatico

Rever close door automatic rifle

Misure con perno a cm 6 dallo stipite (disponibile anche a cm 18)
Sizes with a 6 cm pin from the door post (available at 18 cm too)

A Spessore stipite / Door post thickness cm. 8,5 - 10,2 - 10,8 - 12
B Larghezza luce netta / Clear opening width cm. 60(64,3)* - 70(74,3)* - 80(84,3)*
C Larghezza esterno stipite / Outside door post width cm. 73,3 - 83,3 - 93,3
D Larghezza falsotelaio / Door jamb width cm. 75 - 85 - 95
Ei Larghezza esterno coprifilo (lato int.) / Outside finishing list width cm. 82,3 - 92,3 - 102,3
Ee Larghezza esterno coprifilo (lato est.) / Outside finishing list width cm. 82,3 - 92,3 - 102,3
B1 Altezza luce netta / Clear opening height cm. 210
C1 Altezza esterno stipite / Door post outside height cm. 214,5
D1 Altezza falsotelaio / Door jamb height cm. 215
E1 Altezza esterno coprifilo / Outside finishing list height cm. 218,5

*Misura reale / Real size
A richiesta sono disponibili stipiti per muri con spessore intermedio alle misure standard e superiori a cm 12.
On demand it is possible to supply door posts for walls exhibiting an intermediate thickness to the standard or higher sizes to 12 cm.

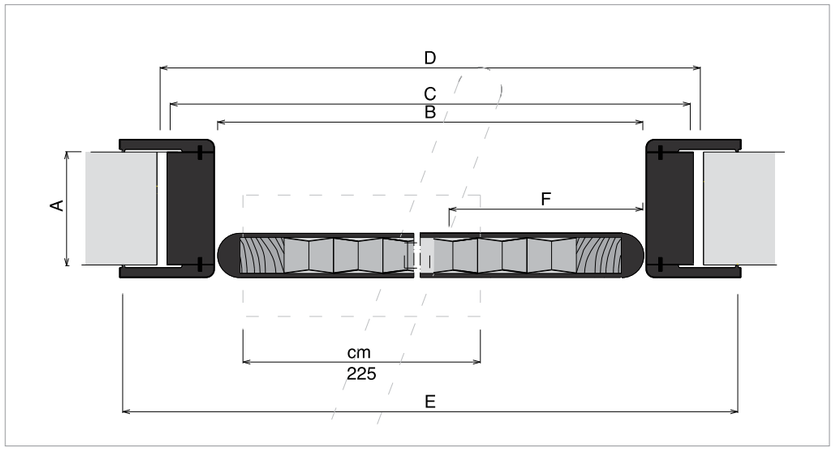

sezione orizzontale / horizontal section

Rever scorrevole interno muro

Rever sliding inside the wall

A Spessore stipite / Door post thickness cm. 10,8 - 12
B Larghezza luce netta / Clear opening width cm. 60(59,1)* - 70(69,1)* - 80(79,1)*
C Larghezza esterno stipite / Outside door post width cm. 64,1 - 74,1 - 84,1
D Larghezza falsotelaio / Door jamb width cm. 65,5 - 75,5 - 85,5
E Larghezza esterno coprifili / Outside finishing list width cm. 77,3 - 87,3 - 97,3
F Larghezza luce di passaggio / Door opening width cm. 52 - 62 - 72
G Larghezza pannello / Panel width cm. 63,5 - 73,5 - 83,5
B1 Altezza luce netta / Clear opening height cm. 210
C1 Altezza esterno stipite / Door post outside height cm. 214,5
D1 Altezza falsotelaio / Door jamb height cm. 215
E1 Altezza esterno coprifili / Outside finishing list height cm. 218,5

*Misura reale / Real size
A richiesta sono disponibili stipiti per muri con spessore intermedio alle misure standard e superiori a cm 12.
On demand it is possible to supply door posts for walls exhibiting an intermediate thickness to the standard or higher sizes to 12.5 cm.

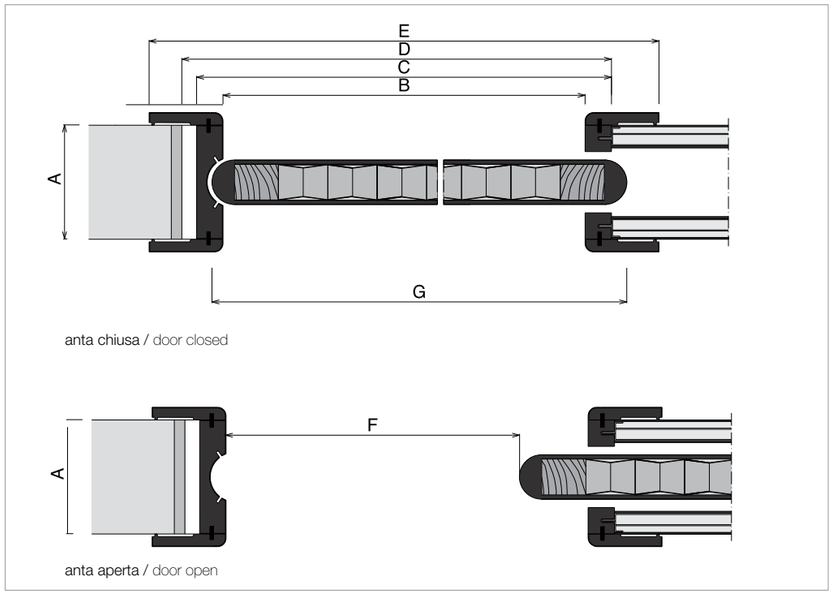

sezione orizzontale / horizontal section

Maniglie / Handles

Cromo / Chrome

Ottone / Brass

Nero / Black

Handles TRE-Più, design Cini Boeri- Fusital

Rever scorrevole esterno muro

Rever sliding outside the wall

A Spessore stipite / Door post thickness cm. 8,5 - 10,8 - 12
B Larghezza luce netta / Clear opening width cm. 60(59,1)* - 70(69,1)* - 80(79,1)*
C Larghezza esterno stipite / Outside door post width cm. 68,1 - 78,1 - 88,1
D Larghezza falsotelaio / Door jamb width cm. 70 - 80 - 90
E Larghezza esterno coprifili / Outside finishing list width cm. 77,3 - 87,3 - 97,3
F Larghezza luce di passaggio / Door opening width cm. 52 - 62 - 72
G Larghezza pannello / Panel width cm. 63,5 - 73,5 - 83,5
B1 Altezza luce netta / Clear opening height cm. 210
C1 Altezza esterno stipite / Door post outside height cm. 214,5
D1 Altezza falsotelaio / Door jamb height cm. 215
E1 Altezza esterno mantovana / Outside finishing list height cm. 219,2

*Misura reale / Real size
A richiesta sono disponibili stipiti per muri con spessore intermedio alle misure standard e superiori a cm 12.
On demand it is possible to supply door posts for walls exhibiting an intermediate thickness to the standard or higher sizes to 12 cm.

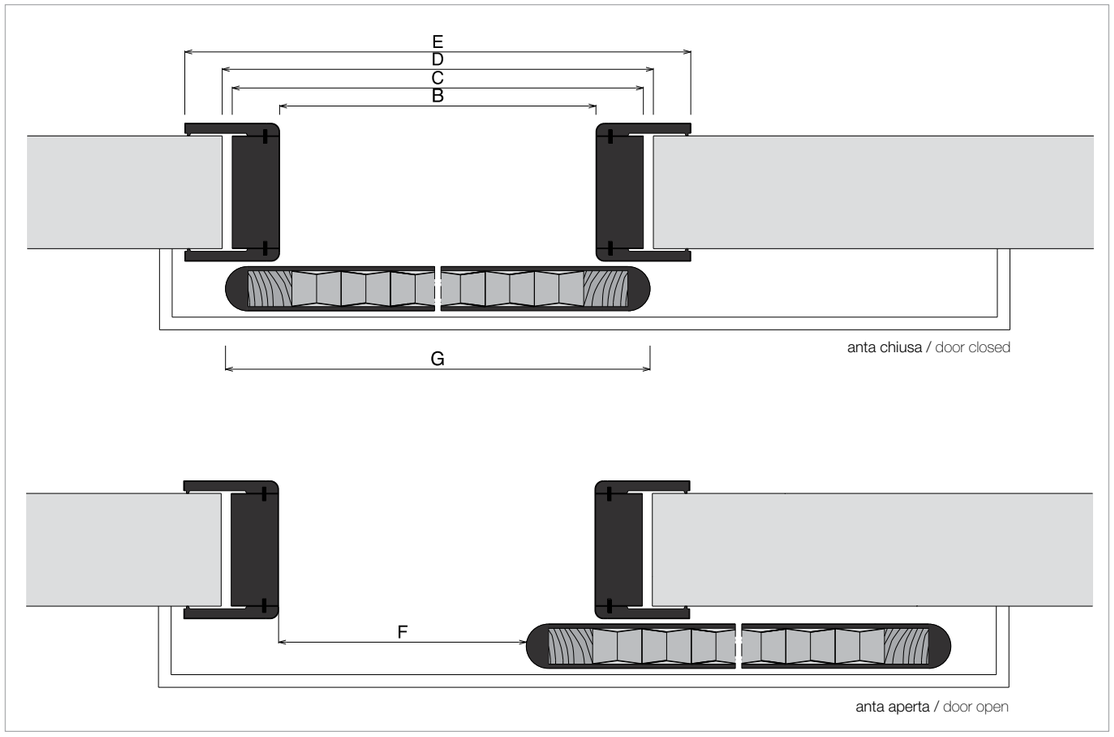

sezione orizzontale / horizontal section

Griffe

GARANZIA INEQUIVOCABILE,
AUTENTICITA DEL PRODOTTO
TRE-PIÙ.

GUARANTEE UNAMBIGUOUS
AUTHENTICITY OF THE PRODUCT
TRE-PIÙ.

Serratura magnetica, una esclusiva di TRE-Più

The magnetic lock for TRE-Più

LA SERRATURA MAGNETICA B-FOUR SI PRESENTA CON UN DESIGN PARTICOLARMENTE LINEARE E SEMPLICE, SENZA LA TRADIZIONALE SPORGENZA DELLO SCROCCO, TANTO CHE SEMBRA CHE NON CI SIA. GRANDE IMPATTO ESTETICO, QUINDI, MA ANCHE GRANDE VANTAGGIO FUNZIONALE: SILENZIOSITÀ DELLA CHIUSURA E AFFIDABILITÀ DEL SUO FUNZIONAMENTO, GRAZIE SOPRATTUTTO ALL'UTILIZZO DEI PARTICOLARI MAGNETI INALTERABILI NEL TEMPO. TUTTI I MODELLI HANNO UN ENTRATA 70MM, VENGONO PRODOTTI NELLA VERSIONE DOPPIO QUADRO PER NOTTOLINO E NELLA VERSIONE FORO PER CILINDRO.
LE FINITURE DISPONIBILI SONO: NERO, CROMO E OTTONE.

LOCK B-FOUR HAS A SIMPLE AND LINEAR DESIGN, WITH A LATCH FLUSH WITH THE PLATE, ALMOST NOT VISIBLE. ONCE AGAIN, PRESTIGIOUS AESTHETIC COMBINED WITH HIGH TECHNOLOGY AND FUNCTIONALITY: SOFT CLOSING WITH GREAT RELIABILITY OF ITS PERFORMANCE, THANKS TO SPECIAL UNALTERABLE MAGNETS. ALL MODELS ARE AVAILABLE FOR BOTH PRIVACY AS WELL AS CYLINDER LOCK AVAILABLE IN BLACK, CHROME AND BRASS FINISH.

Easy

design TRE-Più *LAB*

EASY È LA PROPOSTA DI UNA PORTA PROTAGONISTA DEL RINNOVAMENTO DELLE PORTE SCORREVOLI ESTERNO MURO. LA TRADIZIONALE MANTOVANA RINASCE IN UN BINARIO IN ACCIAIO, DI FACILE INSTALLAZIONE. LA PANNELLATURA E IL BINARIO SI ESIBISCONO IN UN DESIGN MODERNO E ACCATTIVANTE, CHE INTRODUCE LA PORTA ESTERNO MURO IN UNA RAFFINATA DIMENSIONE TECNOLOGICA CONTEMPORANEA.

EASY IS THE PROPOSAL OF A UNIQUE DOORS, ENTIRELY RENEWING THE DOORS SLIDING OUTSIDE THE WALL. THE TRADITIONAL VALENCE IS RENEWED IN A STEEL RAIL, EASY TO FIT. PANELLING AND RAIL EXHIBIT A MODERN AND ALLURING DESIGN, MOVING THE DOOR SLIDING OUTSIDE THE WALL IN A NEW MODERN TECHNOLOGICAL DIMENSION.

EASY
LACCATA POLIESTERE CORDA
ROPE POLYESTER LACQUERED

Technical

LE PAGINE TECNICHE SONO UNO STRUMENTO DI INFORMAZIONE SUI PREGI E SULLE CARATTERISTICHE DEI SINGOLI PROGRAMMI E DELLE SINGOLE COMPOSIZIONI ANALIZZATE. COSTITUISCONO UN INDISPENSABILE SUPPORTO PER RICONOSCERE LA COMPOSIZIONE DEL SISTEMA. AIUTANO A COMPRENDERE LE POSSIBILI SOLUZIONI SUI SISTEMI DI SCORRIMENTO. MOSTRANO LO SCHEMA DEL COLLOCAMENTO, DEI FISSAGGI, ED ALTRI ESSENZIALI DETTAGLI TECNICI.

TECHNICAL INFORMATION IS THE UNIQUE REFERENCE ON ADVANTAGES AND FEATURES OF THE SINGLE PROGRAMMES AND OFFERED COMPOSITIONS. A REQUIRED SUPPORT TO RECOGNISE THE SYSTEM COMPOSITION. THEY HELP UNDERSTANDING POSSIBLE SOLUTIONS ON THE SLIDING SYSTEMS. THEY OFFER INFORMATION ON THE DOOR POSITIONING, FITTING AND A WIDE RANGE OF ESSENTIAL TECHNICAL DETAILS

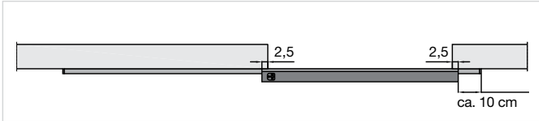

Mano di apertura sinistra

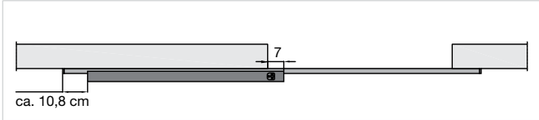

Mano di apertura destra

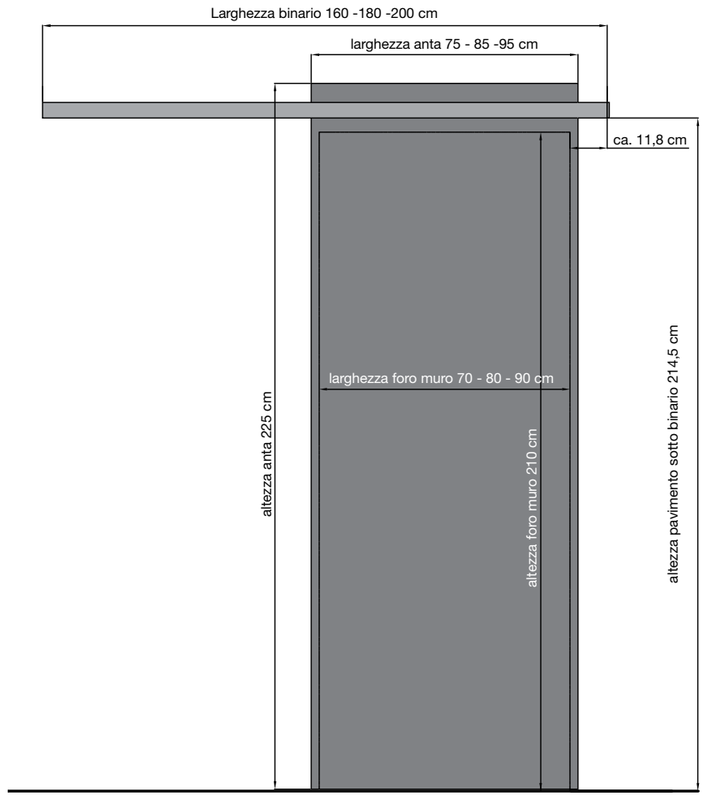

sezione verticale
vertical section

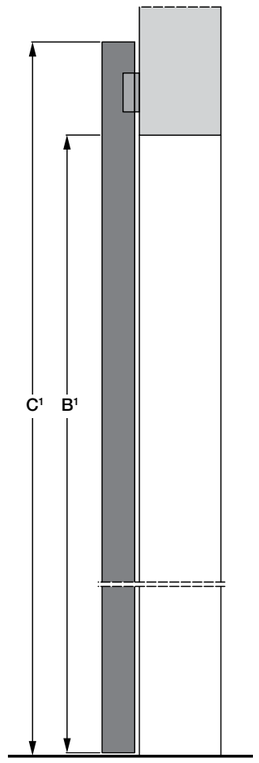

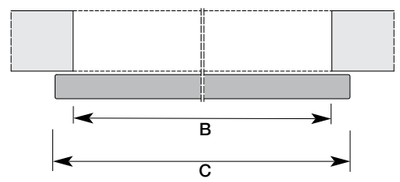

sezione orizzontale horizontal section

B luce netta di passaggio:
cm 60 65 70 75 80
85 90

C porta:
cm 65 70 75 80 85
90 95

B¹ luce netta di passaggio:
cm 210

C¹ porta: cm 225

B opening width:
cm 60 65 70 75 80
85 90

C door:
cm 65 70 75 80 85
90 95

B¹ opening width:
cm 210

C¹ door: cm 225

Larghezza anta = larghezza vano + 5 cm
Altezza anta = altezza vano +15 cm

Door panel width = hole in the wall width + 5 cm
Door panel height = hole in the wall width + 15 cm

Convex

design F. A. Porsche

IL PROGETTO TECNICAMENTE AVANZATO, IL DESIGN DECISAMENTE MODERNO E INNOVATIVO, L'ESTETICA VARIA E ORIGINALE, LA GRANDE CAPACITÀ ARREDATIVA SIA DAL PUNTO DI VISTA ARCHITETTONICO CHE FUNZIONALE: TUTTO CONCORRE A FARE DI CONVEX LA PORTA DI NUOVA GENERAZIONE, L'ARMONICO PUNTO D'INCONTRO TRA CREATIVITÀ, ALTA TECNOLOGIA E RIPRODUCIBILITÀ INDUSTRIALE AL SERVIZIO DEL CONSUMATORE PIÙ ESIGENTE. RISULTATO DI UN PROGETTO CHE CONIUGA ORIGINALITÀ FORMALE, CORRETTEZZA ERGONOMICA E RESISTENZA ALLE QUOTIDIANE SOLLECITAZIONI, LA MANIGLIA DISEGNATA DA F. A. PORSCHE È UN SEGNO INCONFONDIBILE DELLA PORTA CONVEX. TRE-PIÙ PROPONE ANCHE UN ALTRO MODELLO DI MANIGLIA, SEMPRE NELLA FINITURA GOFFRATA OPACA, DALLA LINEA PIÙ CONVENZIONALE MA SEMPRE COERENTE CON L'ESTETICA MODERNA DI CONVEX.

A TECHNICALLY ADVANCED PROJECT, DECIDEDLY MODERN AND INNOVATING DESIGN, VARIED AND ORIGINAL AESTHETICS, CONSISTENT FURNISHING CAPACITY BOTH FROM THE ARCHITECTURAL AND THE FUNCTIONAL POINT OF VIEW: CONVEX IS NOTHING BUT A NEW GENERATION DOOR, THE HARMONIC MATCHING OF CREATIVITY, HIGH TECHNOLOGY AND INDUSTRIAL REPRODUCTION AT THE MORE DEMANDING CUSTOMER SERVICE. THE F. A. PORSCHE DESIGNED HANDLE IS A PECULIAR CHARACTERISTIC OF THE CONVEX DOOR.

CONVEX
LACCATA POLIESTERE
ROSSO BRILLANTE
BRIGHT POLYESTER
LACQUERED RED

DOPO IL PROGETTO CONVEX LA PORTA NON PUÒ PIÙ ESSERE CONSIDERATA UN PRODOTTO DI BUONA FALEGNAMERIA.
TRE-PIÙ, F. A. PORSCHE E FAUCIGLIETTI ENGINEERING NE HANNO RIVOLUZIONATO SIA L'ESTETICA CHE IL METODO DI COSTRUZIONE.
RISULTATO: IL SUPERAMENTO DELLA STRUTTURA IN TAMBURATO E LA NASCITA DELLA PRIMA PORTA REALIZZATA CON MATERIALI UTILIZZATI IN AERONAUTICA, COPERTA DA BREVETTO INTERNAZIONALE.
LE IMMAGINI MOSTRANO UNO SCENARIO REALE DI SPAZI PRESTIGIOSI IN CUI CONVEX PUÒ RECITARE CON DISINVOLTURA IL SUO RUOLO DI PRIM'ORDINE.
LA SCELTA DELLA PORTA DISEGNATA DA F. A. PORSCHE, DOVUNQUE LA SI COLLOCHI, È COMUNQUE UNA PRESENZA IMPORTANTE CARICA DI SIGNIFICATI SIMBOLICI

TRE-PIÙ, F. A. PORSCHE AND FAUCIGLIETTI ENGINEERING CHANGED THE DOOR PROCESSING TECHNIQUE.
RESULT: THE FIRST DOOR WITH INNOVATING MATERIALS, PROTECTED BY AN INTERNATIONAL LICENCE.
IN THE IMAGE A LIVELY AND REAL SETTING WHERE CONVEX CAN SHAMELESSLY PALY THE UNRIVALLED PROTAGONIST ROLE. THE CHOICE OF THE DOOR, DESIGNED BY F. A. PORSCHE, WHEREVER FITTED, IS HOWEVER A CONSISTENT PRINT, LOADED WITH DEEP SYMBOLIC MEANINGS.

A SINISTRA - LEFT:
CONVEX
LACCATA POLIESTERE CANNA DI FUCILE BRILLANTE
BRIGHT POLYESTER LACQUERED GUN METAL GREY

A DESTRA - RIGHT:
LACCATA POLIESTERE GRIGIO PERLA BRILLANTE
BRIGHT POLYESTER LACQUERED PEARL GREY

Technical

LE PAGINE TECNICHE SONO UNO STRUMENTO DI INFORMAZIONE SUI PREGI E SULLE CARATTERISTICHE DEI SINGOLI PROGRAMMI E DELLE SINGOLE COMPOSIZIONI ANALIZZATE. COSTITUISCONO UN INDISPENSABILE SUPPORTO PER RICONOSCERE LA COMPOSIZIONE DEL SISTEMA. AIUTANO A COMPRENDERE LE POSSIBILI SOLUZIONI SUI SISTEMI DI SCORRIMENTO. MOSTRANO LO SCHEMA DEL COLLOCAMENTO, DEI FISSAGGI, ED ALTRI ESSENZIALI DETTAGLI TECNICI.

TECHNICAL INFORMATION IS THE UNIQUE REFERENCE ON ADVANTAGES AND FEATURES OF THE SINGLE PROGRAMMES AND OFFERED COMPOSITIONS. A REQUIRED SUPPORT TO RECOGNISE THE SYSTEM COMPOSITION. THEY HELP UNDERSTANDING POSSIBLE SOLUTIONS ON THE SLIDING SYSTEMS. THEY OFFER INFORMATION ON THE DOOR POSITIONING, FITTING AND A WIDE RANGE OF ESSENTIAL TECHNICAL DETAILS.

A Spessore stipite / Door post thickness cm. 8,5 - 10,8 - 12,5
B Larghezza luce netta / Clear opening width cm. 60(56,7)* - 70(66,7)* - 80(76,7)*
C Larghezza esterno stipite / Outside door post width cm. 68,5 - 78,5 - 88,5
D Larghezza falsotelaio / Door jamb width cm. 70 - 80 - 90
E Larghezza esterno coprifilo / Outside finishing list width cm. 82,3 - 92,3 - 102,3
L Larghezza coprifilo / Finishing list width cm. 9
B1 Altezza luce netta / Clear opening height cm. 214(215,5)*
C1 Altezza esterno stipite / Door post outside height cm. 216,1
D1 Altezza falsotelaio / Door jamb height cm. 216,5
E1 Altezza esterno mantovana / Outside finishing list height cm. 2175

*Misura reale / Real size
Con falso telaio già in opera ad altezza cm 214-215 dal pavimento necessita tagliare o togliere la parte superiore dello stesso in modo che risulti la quota indicata, cm 216-217.
In the already assembled door jamb, 214 or 215 cm high from the floor, simply cut its upper portion to reach the demanded size, 216-217 cm high.

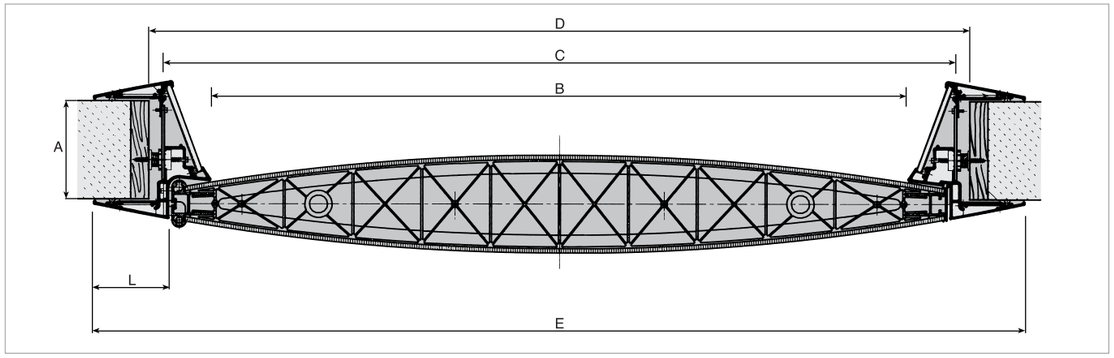

sezione orizzontale / horizontal section

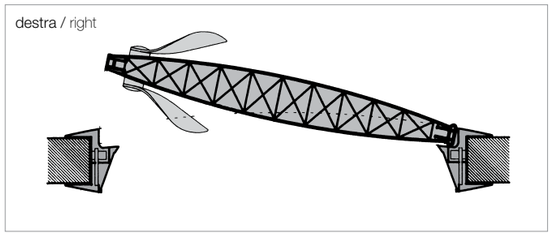

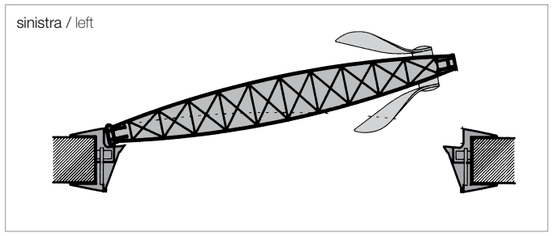

reversibilità / reversibility

Maniglie / Handles
Nero / Black

Libro

design TRE-Più *LAB*

LA PORTA A LIBRO, OLTRE A RIDURRE AL MINIMO L'INGOMBRO DELLA PORTA SENZA ALCUN INTERVENTO SULLE PARTI MURARIE, INTRODUCE UNA PIACEVOLE VARIANTE ESTETICA: INVECE DELLA COMPATTEZZA DELL'ANTA PIENA, LA LEGGEREZZA E DINAMICITÀ DEI DUE PANNELLI VERTICALI.

THE FOLDING LIBRO BESIDES REDUCING THE DOOR SPACE TO THE BARE MINIMUM WITHOUT ANY INTERVENTION AT THE WALL LEVEL SUGGESTS A NEW PLEASANT AESTHETIC PROPOSAL: INSTEAD OF THE COMPACT FULL WING DOOR, A LIGHT AND MORE DYNAMIC DOOR WITH TWO VERTICAL PANELS.

LIBRO
FINITURA CANNA DI FUCILE
BRILLANTE POLIESTERE.
GUM METAL GREY POLYESTER.

LIBRO
ROSSO BRILLANTE POLIESTERE.
RED BRIGHT POLYESTER.

Libro a quattro ante

LA VERSIONE A QUATTRO ANTE CONSENTE DI NON RINUNCIARE A TUTTE LE QUALITÀ DELLA PORTA A LIBRO (MINIMO INGOMBRO, ORIGINALITÀ ESTETICA NESSUN IMPATTO SULLE PARETI MURARIE) ANCHE NEL CASO IN CUI SI DEBBANO COPRIRE GRANDI APERTURE E RENDERE DISPONIBILI AMPI SPAZI DI PASSAGGIO.

THE FOUR PANELS DOOR ALLOWS TO PROFIT FROM THE FOLDING DOOR CHARACTERISTICS (MINIMUM ASSEMBLY SPACE, ORIGINAL AESTHETIC, NO IMPACT AT THE WALL LEVEL) EVEN IN ALL CASES WHERE BIG OPENINGS SHOULD BE CLOSED WHILE CREATING WIDE PASSAGES.

LIBRO
LIBRO 4 ANTE LACCATA POLIESTERE BIANCO BRILLANTE.
LIBRO FOUR PANELS IN BRIGHT WHITE POLYESTER LACQUERED.

Technical

LE PAGINE TECNICHE SONO UNO STRUMENTO DI INFORMAZIONE SUI PREGI E SULLE CARATTERISTICHE DEI SINGOLI PROGRAMMI E DELLE SINGOLE COMPOSIZIONI ANALIZZATE. COSTITUISCONO UN INDISPENSABILE SUPPORTO PER RICONOSCERE LA COMPOSIZIONE DEL SISTEMA. AIUTANO A COMPRENDERE LE POSSIBILI SOLUZIONI SUI SISTEMI DI SCORRIMENTO. MOSTRANO LO SCHEMA DEL COLLOCAMENTO, DEI FISSAGGI, ED ALTRI ESSENZIALI DETTAGLI TECNICI.

TECHNICAL INFORMATION IS THE UNIQUE REFERENCE ON ADVANTAGES AND FEATURES OF THE SINGLE PROGRAMMES AND OFFERED COMPOSITIONS. A REQUIRED SUPPORT TO RECOGNISE THE SYSTEM COMPOSITION. THEY HELP UNDERSTANDING POSSIBLE SOLUTIONS ON THE SLIDING SYSTEMS. THEY OFFER INFORMATION ON THE DOOR POSITIONING, FITTING AND A WIDE RANGE OF ESSENTIAL TECHNICAL DETAILS

Libro a due ante
Two leaves Libro door

A Spessore stipite / Door post thickness cm. 8,5 - 10,8
B Larghezza luce netta / Clear opening width cm. 60(60,6)* - 70(70,6)* - 80(80,6)*
C Larghezza esterno stipite / Outside door post width cm. 68 - 78 - 88
D Larghezza falsotelaio / Door jamb width cm. 70 - 80 - 90
Ei Larghezza esterno coprifili (lato int.) / Outside finishing list width cm. 81,4 - 91,4 - 101,4
Ee Larghezza esterno coprifili (lato est.) / Outside finishing list width cm. 79 - 89 - 99
F Larghezza luce di passaggio / Door opening width cm. 54 - 64 - 74
B1 Altezza luce netta / Clear opening height cm. 210(209,8)*
C1 Altezza esterno stipite / Door post outside height cm. 214,5
D1 Altezza falsotelaio / Door jamb height cm. 215
E1 Altezza esterno coprifili / Outside finishing list height cm. 218,5

*Misura reale / Real size
Le porte Libro sono disponibili in tutte le finiture e i colori della gamma TRE-Più.
The Libro doors are available in all the finishes and colours of TRE-Più colour collection.

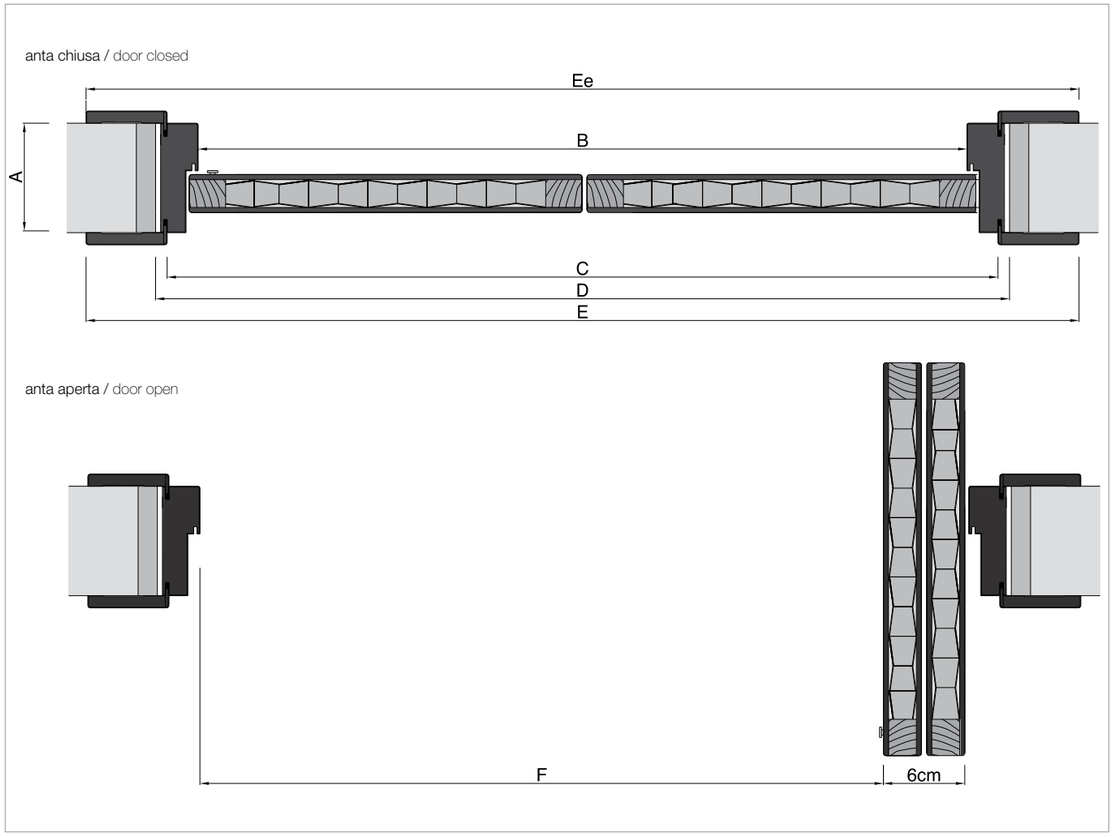

sezione orizzontale / horizontal section

Libro a quattro ante

Four leaves Libro door

A Spessore stipite / Door post thickness cm. 8,5 - 10,8
B Larghezza luce netta / Clear opening width cm. 124(123,6)* - 144(143,6)* - 164(163,6)*
C Larghezza esterno stipite / Outside door post width cm. 131 - 151 - 171
D Larghezza falsotelaio / Door jamb width cm. 133 - 153 - 173
Ei Larghezza esterno coprifili (lato int.) / Outside finishing list width cm. 144,4 - 164,4 - 184,4
Ee Larghezza esterno coprifili (lato est.) / Outside finishing list width cm. 142 - 162 - 182
F Larghezza luce di passaggio / Door opening width cm. 110(104,4)* - 130(130,4)* - 150(150,4)*
B1 Altezza luce netta / Clear opening height cm. 210(209,8)*
C1 Altezza esterno stipite / Door post outside height cm. 214,5
D1 Altezza falsotelaio / Door jamb height cm. 215
E1 Altezza esterno coprifili / Outside finishing list height cm. 218,5

*Misura reale / Real size
Le porte Libro sono disponibili in tutte le finiture e i colori della gamma TRE-Più.
The Libro doors are available in all the finishes and colours of TRE-Più colour collection.

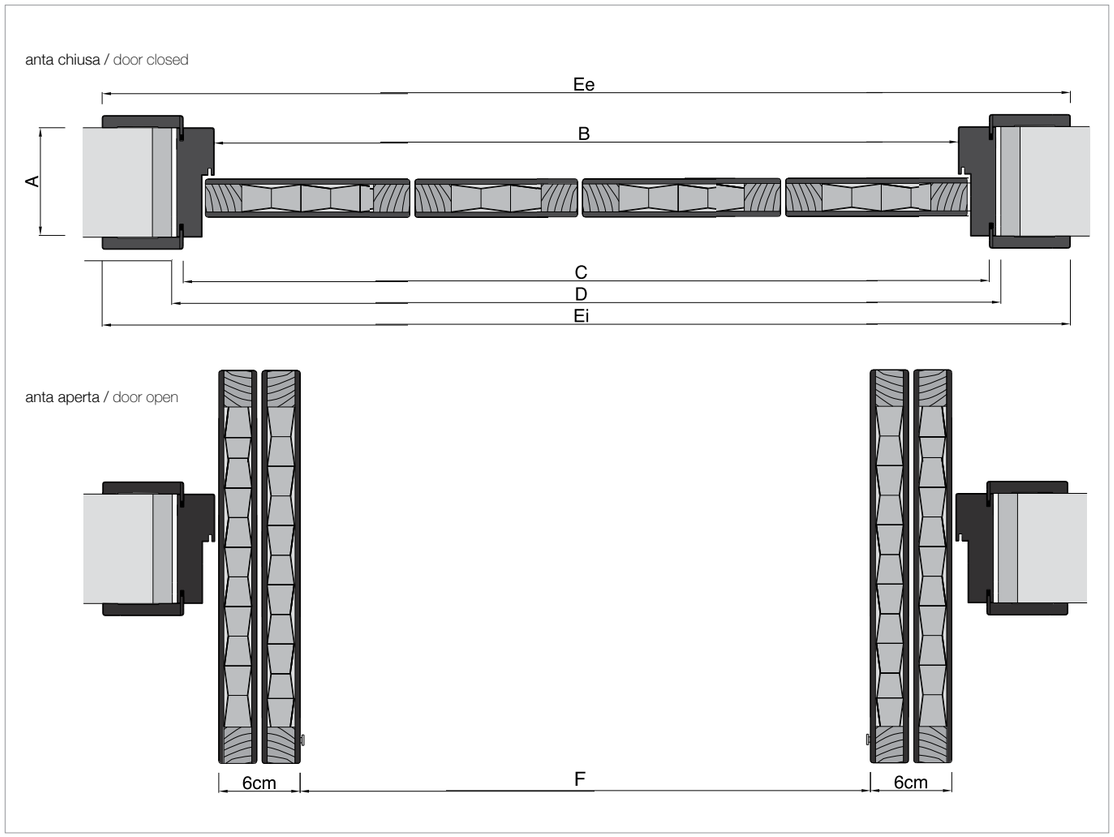

sezione orizzontale / horizontal section

Maniglie / Handles

Cromo / Chrome

Ottone / Brass

Nero / Black

Handles TRE-Più, design Cini Boeri- Fusital

Sicura2000

Security door

SICURA2000 È LA RISPOSTA TRE-PIÙ ALLE MODERNE ESIGENZE DI SICUREZZA E PROTEZIONE DEGLI AMBIENTI. ESSA GARANTISCE TUTTE LE DOTAZIONI DI UNA PORTA BLINDATA ANSIEME A PRATICITÀ E SEMPLICITÀ DI UTILIZZO: NON PIÙ DUE CHIAVI, MA UNA SOLA PER APRIRE E CHIUDERE LE DUE SERRATURE. SICURA2000È UNA PORTA LA CUI GARANZIA È DATA ANCHE DAI CONTINUI AGGIORNAMENTI FUNZIONALI, PROPRIO PER INTERPRETARE IL BISOGNO DI TRANQUILLITÀ DI CHI LA RICHIEDE. COME COROLLARIO È DA SOTTOLINEARE ANCHE LA RICERCA E L'AGGIORNAMENTO ESTETICO PER UNA PORTA NATA SOPRATUTTO CON LA VOCAZIONE TECNICA DELLA SICUREZZA.

SICURA 2000 REPRESENTS TRE-PIÙ ANSWERS TO THE MODERN ROOM SAFETY AND PROTECTION REQUIREMENTS. IT LOOKS LIKE AN ARMOURED DOOR WHILE BEING PRCTICAL AND SIMPLE TO USE: NO LONGER TWO KEYS, BUT A UNIQUE KEY TO OPEN AND TO CLOSE THE TWO LOCKS. SICURA2000 IS A DOOR WHODE QUALITY FEATURES AND SPECIFICATIONS DEPEND ON A CONSTANT FUNCTIONAL UPD ATING, TO BETTER INTERPRET AND COMPLY WITH REQUIREMENTS OF PEOPLE LOOKING FOR IT. IT DESERVES MENTIONING RESEARCH AND AESTHETIC UPDATING FOR A DOOR DESIGN

SICURA2000
LACCATA POLIESTERE GRIGIO
INTERMEDIO BRILLANTE
BRIGHT POLYESTER LACQUERED
INTERMEDIATE GREY

1/2 VISIONE D'INSIEME DEL GRUPPO MANIGLIA PER LA PARTE INTERNA DELLA PORTA.
AN OVERVIEW OF THE HANDLE GROUP FOR THE INSIDE PORTION OF THE DOOR.

3 PARTICOLARE DEL COMPASSO DI SICUREZZA.
DETAIL OF THE SAFETY COMPAS.

4 DETTAGLIO DEL PROFILO DELL'ANTA E DELLO STIPITE IN ACCIAIO ELETTROZINCATO VERNICIATO A POLVERE IN POLIESTERE PER ESTERNI.
A DETAIL OF THE DOOR AND DOOR POST PROFILE IN DUST PAINTED, ELECYRICALLY GALVANISED STEEL, POLYESTER ON THE OUTSIDE.

DETTAGLI DEL PRATICO SISTEMA DI CHIUSURA CON CHIAVE UNICA PER ENTRAMBE LE SERRATURE.
DETAIL OF THE THE PRACTICAL CLOSING WITH A UNIQUE KEY FOR BOTH LOCKS.

SICURA2000, DISPONIBILE ANCHE A DOPPIO BATTENTE, È DOTATA DI SOGLIA MOBILE AUTOMATICA, DEVIATORE BLOCK, PIASTRA ANTITRAPANO A PROTEZIONE DEL MECCANISMO DI SERRATURA.

SICURA2000 AVAILABLE WITH A DOUBLE SWING DOOR, IS EQUIPPED WITH AND AUTOMATIC MOBILE THRESHOLD, BLOCK SWITCH, DRILL-PROOF LOCK PROTECTION PLATE.

Technical

LE PAGINE TECNICHE SONO UNO STRUMENTO DI INFORMAZIONE SUI PREGI E SULLE CARATTERISTICHE DEI SINGOLI PROGRAMMI E DELLE SINGOLE COMPOSIZIONI ANALIZZATE. COSTITUISCONO UN INDISPENSABILE SUPPORTO PER RICONOSCERE LA COMPOSIZIONE DEL SISTEMA. AIUTANO A COMPRENDERE LE POSSIBILI SOLUZIONI SUI SISTEMI DI SCORRIMENTO. MOSTRANO LO SCHEMA DEL COLLOCAMENTO, DEI FISSAGGI, ED ALTRI ESSENZIALI DETTAGLI TECNICI.

TECHNICAL INFORMATION IS THE UNIQUE REFERENCE ON ADVANTAGES AND FEATURES OF THE SINGLE PROGRAMMES AND OFFERED COMPOSITIONS. A REQUIRED SUPPORT TO RECOGNISE THE SYSTEM COMPOSITION. THEY HELP UNDERSTANDING POSSIBLE SOLUTIONS ON THE SLIDING SYSTEMS. THEY OFFER INFORMATION ON THE DOOR POSITIONING, FITTING AND A WIDE RANGE OF ESSENTIAL TECHNICAL DETAILS

B Larghezza luce netta
Clear opening width
cm. 80 - 85 - 90

C Larghezza esterno stipite
Outside door post width
cm. 92 - 97 - 102

B1 Altezza luce netta
Clear opening height
cm. 210

C1 Altezza esterno stipite
Door post outside height
cm. 216

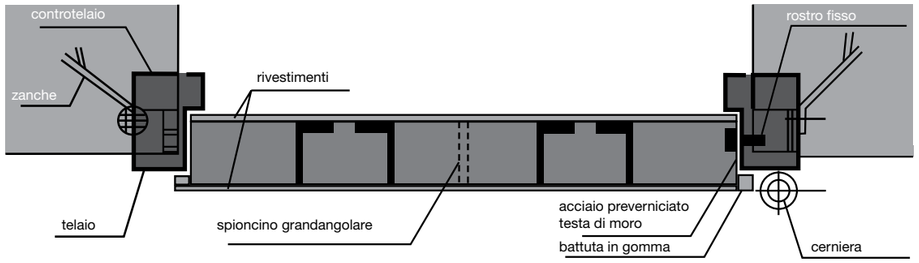

Sezione completa porta blindata Complete section armoured door

sezione verticale
vertical section

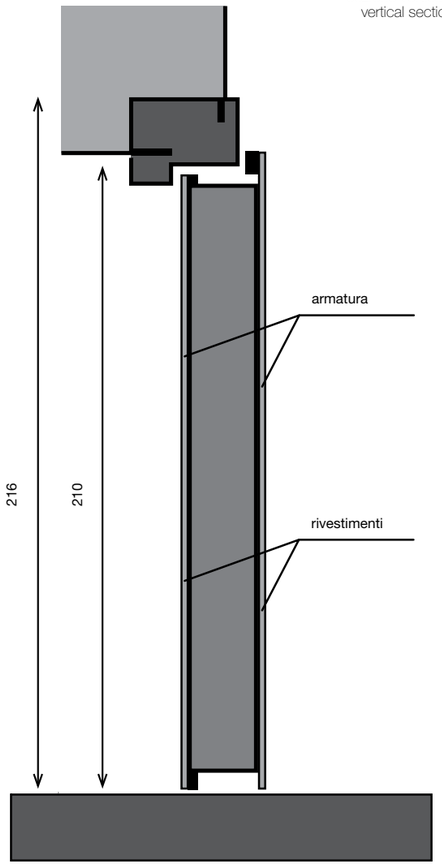

Disposizione dei punti di chiusura
Position of the locking points

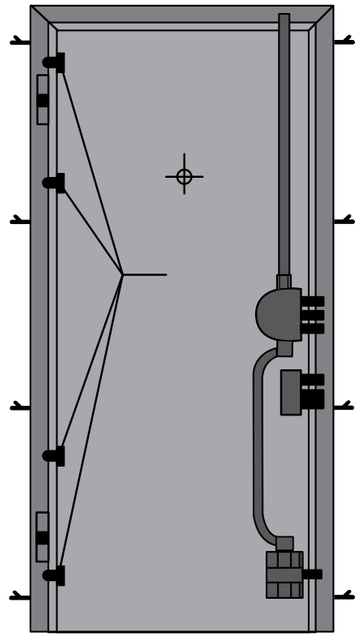

Sicurezza e Pulizia

Safety and Cleaning

SCEGLIERE LA LEGGEREZZA E LUMINOSITÀ DI PORTE E DIVISORI IN CRISTALLO NON SIGNIFICA AFFATTO METTERE IN SECONDO PIANO LA SICUREZZA. PER PAVILION E PLANUS VENGONO IMPIEGATI ESCLUSIVAMENTE CRISTALLI TEMPERATI O STRATIFICATI TANTO RESISTENTI DA POTER ESSERE UTILIZZATI SENZA TIMORE IN TUTTI GLI AMBIENTI DELLA CASA, DA GODERE IN TOTALE TRANQUILLITÀ E LIBERTÀ DI MOVIMENTO.

CRISTALLO TEMPERATO TRASPARENTE.
IL CRISTALLO TRASPARENTE NON NECESSITA DI PARTICOLARI CURE PER LA PULIZIA.

CRISTALLO TEMPERATO ACIDATO.
IL CRISTALLO ACIDATO “KLEE” SI PRESENTA CON DUE LATI DI DIVERSA FINITURA,
LISCIA E RUVIDA CHE HANNO CARATTERISTICHE TECNICHE DIFFERENTI.

LATO LISCIO.
PER LA NORMALE PULIZIA UTILIZZARE UN PANNO PULITO MORBIDO INUMIDITO CON ACQUA TIEPIDA E STROFINARE CON DELICATEZZA TUTTO IL VETRO IN MODO UNIFORME. PER L’ELIMINAZIONE DI EVENTUALI MACCHIE O DIFETTI PIÙ PROFONDI AGGIUNGERE AL PANNO SOPRACITATO DELLA POLVERE DI PIETRA POMICE E CON MOVIMENTI LEGGERI, AL FINE DI NON CREARE ABRASIONI, PASSARE IN MODO UNIFORME TUTTA LA SUPERFICIE VETRATA, NON FERMANDOSI SOLO SULLA MACCHIA. QUINDI SCIACQUARE COME PER LA NORMALE PULIZIA.

LATO RUVIDO.
PER LA NORMALE PULIZIA RIPETERE L’OPERAZIONE PREVISTA PER IL LATO LISCIO, NEL CASO IL LATO RUVIDO (ACIDATO) PRESENTASSE DEI DIFETTI PROFONDI PRIMA DI OGNI INTERVENTO CONTATTARE I NOSTRI UFFICI.

CRISTALLO TEMPERATO ACIDATO COLORATO.
IL CRISTALLO TEMPERATO ACIDATO COLORATO SI PRESENTA CON DUE LATI DI UGUALE FINITURA LISCIA.

LATO LISCIO.
PER LA NORMALE PULIZIA UTILIZZARE UN PANNO PULITO MORBIDO INUMIDITO CON ACQUA TIEPIDA E STROFINARE CON DELICATEZZA TUTTO IL VETRO IN MODO UNIFORME.

ALLUMINIO ANODIZZATO NATURALE.
PER LA NORMALE PULIZIA DELL’ALLUMINIO UTILIZZARE UN PANNO PULITO MORBIDO INUMIDITO CON ACQUA TIEPIDA E STROFINARE CON DELICATEZZA TUTTO IL PROFILO IN MODO UNIFORME. PER L’ELIMINAZIONE DI EVENTUALI PICCOLI GRAFFI SUPERFICIALI AGGIUNGERE AL PANNO UMIDO DEL DETERGENTE ABRASIVO.

A PRECISE CHOICE OF THE LIGHT AND BRIGHT GLASS DOORS AND DIVIDERS DOES NOT MEAN GETTING RID OF SAFETY.
FOR PAVILION AND PLANUS ARE USED ONLY TEMPERATED OR LAMINATED GLASSES, AS TOUGH AS TO BE SAFELY USED FOR ANY HOUSE, TO PEACEFULLY LIVED, IN TOTAL FREEDOM.

TRANSPARENT GLASS.
TRANSPARENT GLASS DOES NOT NEED TO BE DIFFERENT CLEANED THAN ANY OTHER GLASS.

FROSTED GLASS.
FROSTED “KLEE” GLASS EXHIBITS TWO DIFFERENTLY FINISHED SIDES, A PLAIN AND A ROUGH SURFACE, WHOSE TECHNICAL FEATURES ARE TOTALLY DIFFERENT.

PLAIN SIDE.
FOR THE NORMAL CLEANING, USE A SOFT CLOTH, SOAKED WITH WARM WATER AND SOFTLY AND UNIFORMLY CLEAN THE GLASS. TO REMOVE POSSIBLE SPOTS OR DEEPER DEFECTS, ADD SOME PUMICE STONE POWDER TO THE CLOTH AND FOLLOWING LIGHT MOVEMENTS, NOT TO WEAR THE SURFACE, UNIFORMLY CLEAN THE GLASS SURFACE, AVOIDING STANDING ONLY ON THE SPOT. THEN RINSE AS IN THE CASE OF THE NORMAL CLEANING.

ROUGH SIDE.
FOR THE NORMAL CLEANING, REPEAT THE SAME OPERATION DESCRIBED IN THE CASE OF THE PLAIN SIDE, IN THE CASE THE ROUGH (FROSTED) SIDE EXHIBITS DEEPER DEFECTS, BEFORE ANY INTERVENTION, GET IN TOUCH WITH THE COMPANY.

COLOURED FROSTED GLASS.
THE COLOURED FROSTED HARDENED GLASS EXHIBITS A DIFFERENT FINISH ON BOTH SIDES, PLAIN AND ROUGH.

PLAIN SIDE.
FOR THE NORMAL CLEANING, USE A SOFT CLOTH, SOAKED WITH WARM WATER AND SOFTLY AND UNIFORMLY CLEAN THE GLASS.

NATURAL ANODISED ALUMINIUM.
FOR THE NORMAL CLEANING, USE A SOFT CLOTH, SOAKED WITH WARM WATER AND SOFTLY AND SOFTLY AND UNIFORMLY CLEAN THE ENTIRE PROFILE. TO GET RID OF POSSIBLE DEFECTS OR STRATCHES, ADD AN ABRASIVE DETERGENT TO THE CLOTH.

Materiali e finiture

Materials and finishes

UN SISTEMA DI PORTE DIVENTA OTTIMAMENTE FRUIBILE QUANDO OFFRE UN AMPIO VENTAGLIO DI PROGETTI, UNA GAMMA DIVERSIFICATA DI SCELTE, UNA COMPLETEZZA DI FUNZIONI. MA ALLA FINE, PER CIÒ CHE COLPISCE IL SENTIMENTO E LA SENSIBILITÀ, PER CIÒ CHE DETERMINA L'ULTIMO ASSENSO E LA SODDISFAZIONE DEL GUSTO PERSONALE, LA FA DA PADRONE IL PRINCIPIO ESTETICO. ED ECCO IN QUESTE PAGINE I SINGOLI CAPITOLI DEDICATI ALL'ARGOMENTO PRINCIPE: LE SCELTE ESTETICHE DI MATERIALI E COLORI PER UN ARREDO PERSONALIZZATO, CON VARIANTI CLASSICHE, ROMANTICHE, MODERNE E CONTEMPORANEE.

A DOOR SYSTEM IS UNIQUE WHEN IT OFFERS A WIDE RANGE OF PROJECTS, A DIVERSIFIED RANGE OF POSSIBLE SELECTIONS AND MANY FUNCTIONS. BUT FINALLY WHAT STANDS OUT IS ITS SENSITIVITY AND SENTIMENT, WIDELY APPRECIATED WHILE ANSWERING TO ANY AESTHETIC REQUIREMENT. IN THE FOLLOWING PAGES A SERIES OF CHAPTERS CONSECRATED TO THE MAIN SUBJECT: A WIDE RANGE OF MATERIALS AND COLOURS TO LEAD TO A CUSTOMISED FURNISHING, WITH CLASSIC, ROMANTIC, MODERN AND UPDATED VARIANTS.

Cristalli

Glasses

LA SERIE DEI CRISTALLI, OLTRE AD ESSERE ESTETICAMENTE INTERESSANTE E ARREDATIVAMENTE INCISIVA, PRESENTA UNA GAMMA DI BEN VENTI VARIANTI.

THE SERIES CRISTALLI BESIDES BEING AESTHETICALLY INTERESTING AND OFFERING UNIQUE FURNISHING PROPOSALS, OFFERS A WIDE RANGE OF TWENTY VARIANTS.

.

ULTRA LIGHT TRASPARENTE
TRANSPARENT ULTRA LIGHT

ULTRA LIGHT ACIDATO
FROSTED ULTRA LIGHT

TRASPARENTE
TRANSPARENT

ACIDATO KLEE
FROSTED KLEE

GRIGIO FUMÈ TRASPARENTE
TRANSPARENT SMOKED GREY

GRIGIO FUMÈ ACIDATO
FROSTED SMOKED GREY

BRONZO TRASPARENTE
TRANSPARENT BRONZED

BRONZO ACIDATO
SATIN BRONZED

RIFLETTENTE GRIGIO ARGENTO
REFLECTING SILVER GREY

RIFLETTENTE ACIDATO
REFLECTING FROSTED

BIANCO RAL 9003
WHITE RAL 9003

BIANCO LATTE
WHITE MILK

GRIGIO RAL 7030
GREY RAL 7030

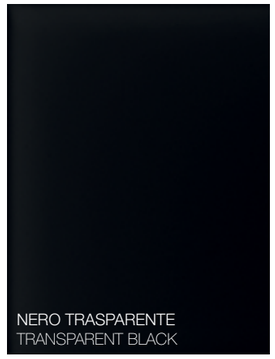
NERO TRASPARENTE
TRANSPARENT BLACK

SPECCHIO
MIRROR

CREMA
CREAM

CORDA
ROPE

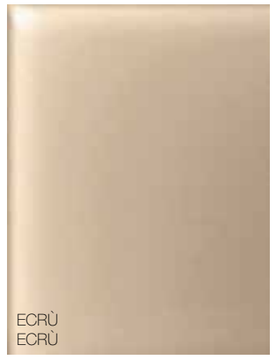
ECRÙ
ECRÙ

TABACCO
TOBACCO

NOCCIOLA
NUT

Cristalli collezione i Tessuti

Glasses

IL TESSUTO, SCELTO IN UNA FANTASIA ARREDATIVA PERSONALIZZATA, E RACCHIUSO TRA PANNELLATURE DI VETRO FRONTE E RETRO, PRESENTA UNA NUOVA ED ELEGANTE VARIANTE DI PAVILION MINIMAL.

FABRIC, SELECTED IN A UNIQUE FURNISHING PATTERN, AND HIDDEN BETWEEN FRONT AND BACK GLASS PANELS, OFFERS A NEW AND ELEGANT VARIANT FOR THE PAVILION MINIMAL DOOR.

EVENTUALI "ANOMALIE" DEL TESSUTO NON SONO DA CONSIDERARSI DIFETTI MA PECULIARITÀ DOVUTE AI TRATTAMENTI DURANTE IL CICLO PRODUTTIVO CHE CONFERISCONO AL PRODOTTO UN CARATTERE INCONFONDIBILE E LO RENDONO UNICO NEL SUO GENERE, CAPACE QUINDI DI ACQUISTARE SEMPRE PIÙ VALORE CON IL PASSARE DEL TEMPO.

ANY "ANOMALIES" OF THE FABRIC ARE NOT CONSIDERED DEFECTS BUT CHARACTERISTICS DUE TO THE TREATMENTS DURING THE PRODUCTION CYCLE WHICH GIVES THE PRODUCT A UNIQUE CHARACTER AND MAKE IT UNIQUE, AND THEREFORE ABLE TO BUY MORE AND MORE VALUE OVER TIME.

.

CRISTALLO TESSUTO ARIANNA
GLASS WITH ARIANNA FABRIC

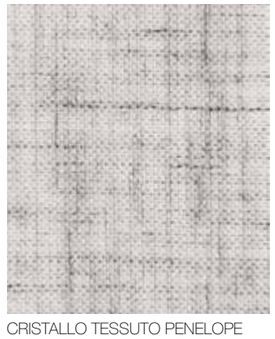
CRISTALLO TESSUTO PENELOPE
GLASS WITH PENELOPE FABRIC

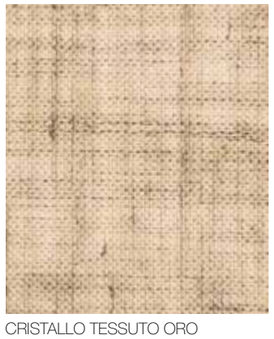
CRISTALLO TESSUTO ORO
GLASS WITH GOLD FABRIC

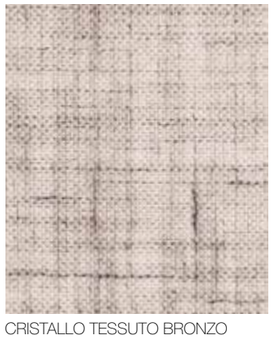
CRISTALLO TESSUTO BRONZO
GLASS WITH BRONZED FABRIC

Continuum

LE ESSENZE OFFRONO UNA RICCA GAMMA DI PROPOSTE E VARIANTI: SPAZIANO INFATTI DALLE CALDE E ROMANTICHE SCELTE CLASSICHE, ALLE PIÙ MODERNE E LUMINOSE ATMOSFERE.

WOODS OFFER A WIDE RANGE OF PROPOSALS AND CHOICES: FROM THE WARM AND ROMANTIC FINISHING TO THE MODERN AND BRIGHT ATMOSPHERE.

Essenza
Wood

Essenza Scultura
Scultura wood

PROFILI A VISTA LACCATI TONO SU TONO DELL'ESSENZA.

EXPOSED PROFILES LACQUERED "TONE ON TONE" BASING ON THE CHOSEN FINISH.

Laccato Scultura
Scultura laquer

Pavilion / Planus

LE ESSENZE OFFRONO UNA RICCA GAMMA DI PROPOSTE E VARIANTI: SPAZIANO INFATTI DALLE CALDE E ROMANTICHE SCELTE CLASSICHE, ALLE PIÙ MODERNE E LUMINOSE ATMOSFERE.

WOODS OFFER A WIDE RANGE OF PROPOSALS AND CHOICES: FROM THE WARM AND ROMANTIC FINISHING TO THE MODERN AND BRIGHT ATMOSPHERE.

Essenza Scultura
Scultura wood

FINITURA ROVERE CHIARO
SCULTURA
LIGHT OAK FINISH
SCULTURA

FINITURA ROVERE GRIGIO
SCULTURA
GREY OAK FINISH
SCULTURA

FINITURA ROVERE MARRONE
SCULTURA
BROWN OAK FINISH
SCULTURA

LA PELLE VESTE CON ELEGANZA E PRESTIGIO LE PORTE PLANUS UNO, PLANUS DUE, PLANUS TRE E PLANUS QUATTRO. E' DISPONIBILE NELLE FINITURE CARMEL E BOSTON. LE CUCITURE GIOCANO E RITMANO IN ORIZZONTALE UN ELEGANTE ED ARMONICO CONTRAPPUNTO DI RILIEVO E DI COLORE.

LEATHER ELEGANTLY AND PRESTIGIOUSLY COVERS DOORS PLANUS UNO, PLANUS DUE, PLANUS TRE AND PLANUS QUATTRO. IT IS AVAILABLE IN THE CARMEL AND BOSTON FINISHES. TRIMMING PLAYS A LEADING HORIZONTAL ROLE IN AN ELEGANT AND HARMONIC RELIEF AND COLOUR PATTERN.

Pelle
Leather

BOSTON
BOSTON

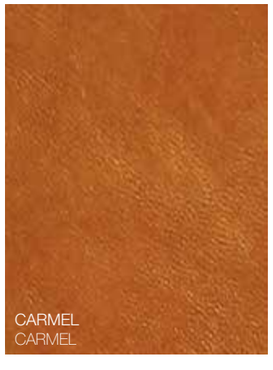
CARMEL
CARMEL

Profili

Profile

LE FINITURE DEI PROFILI SI SUDDIVIDONO IN TRE SEZIONI: LE ESSENZE DI LEGNO SCULTURA (ROVERE CHIARO, ROVERE GRIGIO, ROVERE MARRONE), I COLORI LACCATI (BIANCO, NERO), E INFINE I COLORI NATURALI DEI METALLI (ALLUMINIO, TITANIO, ACCIAIO E BRONZO)

PROFILE FINISHES ARE DIVIDED IN THREE MAIN AREAS: WOOD FINISHES (LIGHT OAK, GREY OAK, BROWN OAK) SCULTURA LACQUERS (WHITE, BLACK) AND THE NATURAL METAL'S COLOR (NATURAL ALUMINIUM, TITANIUM, STANLESS STEEL AND BRONZE).

Pavilion Classic

ALLUMINIO
ALUMINIUM

Pavilion Light

ACCIAIO
STELL

ACCIAIO BRILLANTE
BRILLIANT STELL

ALLUMINIO
ALUMINIUM

TITANIO
TITANIUM

BRONZO
BRONZED

BIANCO
WHITE

NERO
BLACK

FINITURA ROVERE CHIARO
SCULTURA
LIGHT OAK FINISH SCULTURA

FINITURA ROVERE GRIGIO
SCULTURA
GREY OAK FINISH SCULTURA

FINITURA ROVERE MARRONE
SCULTURA
BROWN OAK FINISH SCULTURA

LE FINITURE DEI PROFILI SI SUDDIVIDONO IN TRE SEZIONI: LE ESSENZE DI LEGNO SCULTURA (ROVERE CHIARO, ROVERE GRIGIO, ROVERE MARRONE), I COLORI LACCATI (BIANCO, NERO), E INFINE ICOLORI NATURALI DEI METALLI (ALLUMINIO, TITANIO, ACCIAIO E BRONZO)

PROFILE FINISHES ARE DIVIDED IN THREE MAIN AREAS: WOOD FINISHES SCULTURA (LIGHT OAK, GREY OAK, BROWN OAK) LACQUERS (WHITE, BLACK) AND THE NATURAL METAL'S COLOR (NATURAL ALUMINIUM, TITANIUM, STANLESS STEEL AND BRONZED).

Pavilion Minimal

ACCIAIO
STELL

ACCIAIO BRILLANTE
BRILLIANT STELL

ALLUMINIO
ALUMINIUM

TITANIO
TITANIUM

BRONZO
BRONZED

BIANCO
WHITE

NERO
BLACK

FINITURA ROVERE CHIARO
SCULTURA
LIGHT OAK FINISH SCULTURA

FINITURA ROVERE GRIGIO
SCULTURA
GREY OAK FINISH SCULTURA

FINITURA ROVERE MARRONE
SCULTURA
BROWN OAK FINISH SCULTURA

Laccato Lucido / Opaco

Lacquer Gloss / Matt

LA GAMMA DEI LACCATI È LA PIÙ RICHIESTA DAL MERCATO. E' INFATTI IN GRADO, CON LE SUE VARIANTI CLASSICHE, MODERNE E ATTUALI, DI SODDISFARE I GUSTI PIÙ DISPARATI. LA SCHEDA PRESENTA INFATTI BEN 14 COLORI, RIFERITI A TUTTA LA GAMMA DELLE PORTE TRE-PIÙ.

LACQUER IS THE MOST CONSISTENT AND REQUESTED FINISH ON THE MARKET. IN FACT IN ITS DIFFERENT CLASSIC, MODERN AND UPDATED PROPOSALS, IT CAN COMPLY WITH ANY TASTE. THE TECHNICAL INFORMATION OFFERS 14 COLOURS AVAILABLE ON ANY TRE-PIÙ DOOR MODEL.

BIANCO PIÙ
WHITE PIÙ

CREMA
CREAM

CORDA
ROPE

ECRÙ
ECRÙ

TABACCO
TOBACCO

CAFFÈ
COFFEE

ARGILLA
CLAY

NOCCIOLA
NUT

GRIGIO PERLA
PEARL GREY

GRIGIO INTERMEDIO
INTERMEDIATE GREY

CANNA DI FUCILE
GUN METAL GREY

NERO
BLACK

BORDEAUX
BORDEAUX

ROSSO
RED

graphic design
Fiorella Radice

photo
Romano Fotografie

colour separation
CD Cromo

printing in Italy
Tecnografica

Edizione 1/2012

Le tecniche di stampa non consentono una perfetta riproduzione delle tonalità di colore, che vanno pertanto considerate come puramente indicative. Anche le illustrazioni e descrizioni presentate si intendono fornite a titolo indicativo. L'Azienda si riserva pertanto di apportare, in qualsiasi momento e senza preavviso, quelle modifiche che ritenesse utili per qualsiasi esigenza di carattere produttivo e commenciale.

Printing techniques do not provide for a perfect colour reproduction, that is the very reason why they are therefore not binding at all. Pictures and descriptions too are not binding at all. The company reserves itself the right to introduce any useful change to the production or marketing at any time without any previous notice.

FSC
www.fsc.org
MISTO
Carta
da fonti gestite in
maniera responsabile
FSC® C004221

Tre-P&Tre-Più Spa
20833 Birone di Giussano (MB) Italy - via dell'Industria, 2
tel. +39 0362 861120 - fax. +39 0362 310292

trep-trepiu.com - info@trep-trepiu.com